PNEUMATIG
Lider w pneumatyce

Technika sprężonego powietrza

Katalog produktów

PNEUMATIG
Lider w pneumatyce

Nasza firma od 20 lat z powodzeniem dostarcza wielu firmom w kraju i za granicą sprawdzone i solidne urządzenia pneumatyczne.

Stawiamy na sprawdzonych dostawców, współpracujemy bezpośrednio z producentami, co przekłada się na wyjątkowo konkurencyjne ceny i pozwala nam realnie reagować na oczekiwania naszych klientów.

Wiemy, że dla Państwa liczy się dostępność towaru, dlatego analizujemy bieżącą sprzedaż, trendy rynkowe i z wyprzedzeniem zamawiamy towary u dostawców, tak aby wszystko czego możecie Państwo potrzebować było dostępne 'od ręki'. Stałym i sprawdzonym klientom zapewniamy obsługę door-to-door.

Zapraszamy do współpracy i zapoznania się z naszą ofertą.

W niniejszym katalogu znajdziecie Państwo:

- siłowniki pneumatyczne
- elektrozawory
- zawory pneumatyczne
- elementy przygotowania powietrza
- szeroki wybór armatury
- węże do rozmaitych zastosowań
- narzędzia pneumatyczne

Spis treści

I · SIŁOWNIKI PNEUMATYCZNE 4

ISO-M - OKRĄGŁE 5
ISO-KDNC - PROFILOWANE ISO 6431 6
ISO-DM - KOMPAKTOWE 7
SPBT - LINIOWE 8
MOCOWANIA I AKCESORIA 9

II · ZAWORY 14

YSV - ZAWORY PICO, MICRO I MINI 15
SF / SFP - UNIWERSALNE 18
SIV / SIP - ISO 24
SIE / SIEP - ISO EKONOMICZNE 36
SCE / SCEP - EKONOMICZNE 38
SN / SNP - NAMUR 41
CEWKI 47
WTYCZKI 50
HPV - ODCINAJĄCE 51
ZSP - KĄTOWE ODCINAJĄCE PNEUMATYCZNE 51
ZKP - KULOWE Z NAPĘDEM PNEUMATYCZNYM 52
ZVP - AKSJALNE ODCINAJĄCE PNEUMATCZNE 53
YMV - MECHANICZNE 54
PMV - MECHANICZNE 54
RLV - MECHANICZNE KRAŃCOWE 55
HLV - RĘCZNE 55
KMV - GRZYBKOWE 56
TMV - RĘCZNE PIONOWE 56
FT - NOŻNE 57
YVH - RĘCZNE 57

III · UZDATNIANIE SPRĘŻONEGO POWIETRZA 58

ZESPOŁY UZDATNIANIA POWIETRZA 59
FILTRO-REDUKTORY 61
REDUKTORY 63
SMAROWNICE 65
FILTRY 67
SEPARATORY WODY 73

IV · ARMATURA PNEUMATYCZNA 74

ZŁĄCZA WTYKOWE 75
ZŁĄCZA WTYKOWE METALOWE 84
ZŁĄCZA SKRĘCANE 86
SZYBKOZŁĄCZA 87
PRZEWODY I ZWIJADŁA 90

V · NARZĘDZIA PNEUMATYCZNE 94

WKRĘTARKI PROSTE 95
WKRĘTARKI PISTOLETOWE 99
WKRĘTARKI KĄTOWE 103
WKRĘTARKI Z TRZPIENIEM KWADRATOWYM 105
WIERTARKI 106
KLUCZE 110
SZLIFIERKI 115
POLERKI 121
MŁOTKI 122
NITOWNICE 127
ZSZYWACZE 128

Siłowniki pneumatyczne

SIŁOWNIKI PNEUMATYCZNE

• SIŁOWNIKI ISO-M

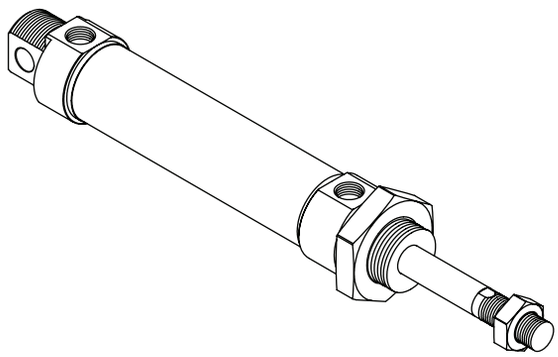

Standard	ISO 6432, CETOP RP 52 P
Głowice	aluminium
Tuleja cylindryczna	stal nierdzewna
Tłoczysko	stal nierdzewna
Uszczelnienia	NBR
Temperatura pracy	-20 ~ +80 °C

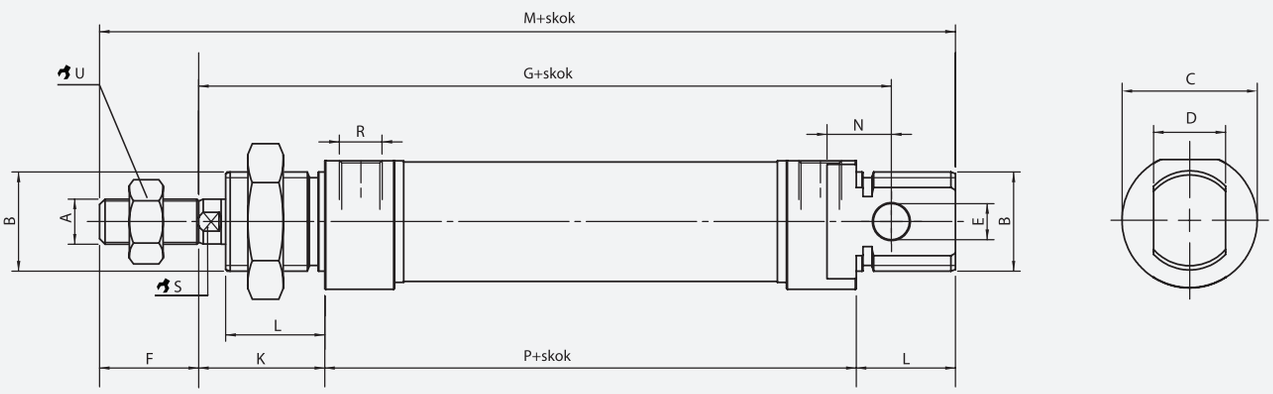

ø	A	B	C	D	E	F	G	K	L	M	N	P	R	S	T	U
8mm	M4	M12x1.25	ø16	8	ø4	12	64	16	12	86	6	46	M5	-	ø4	7
10mm	M4	M12x1.25	ø16	8	ø4	12	64	16	12	86	6	46	M5	-	ø4	7
12mm	M6	M16x1.5	ø19	12	ø6	16	75	22	18	104	9	48	M5	5	ø6	10
16mm	M6	M16x1.5	ø19	12	ø6	16	82	22	18	109	9	53	M5	5	ø6	10
20mm	M8	M22x1.5	ø27	16	ø8	20	95	24	20	131	12	67	G1/8"	7	ø8	13
25mm	M10x1.25	M22x1.5	ø30	16	ø8	22	104	28	22	140	12	68	G1/8"	9	ø10	17

ISO-M	-	20	-	100
MODEL		ŚREDNICA TŁOKA		SKOK TŁOKA

SIŁOWNIKI PNEUMATYCZNE

• SIŁOWNIKI ISO-KDNC

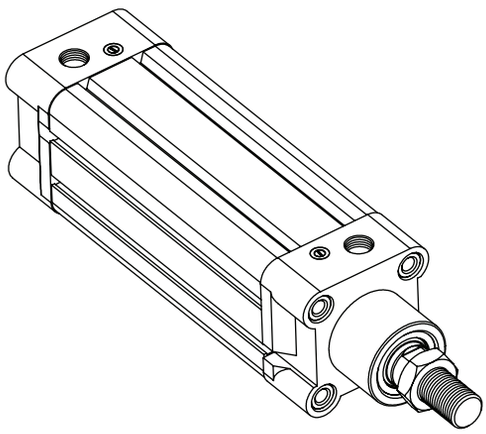

Standard	ISO 15552 (ISO 6431)
Głowice	aluminium
Tuleja cylindryczna	stal nierdzewna
Tłoczysko	stal nierdzewna
Uszczelnienia	NBR
Temperatura pracy	-20 ~ +80 °C

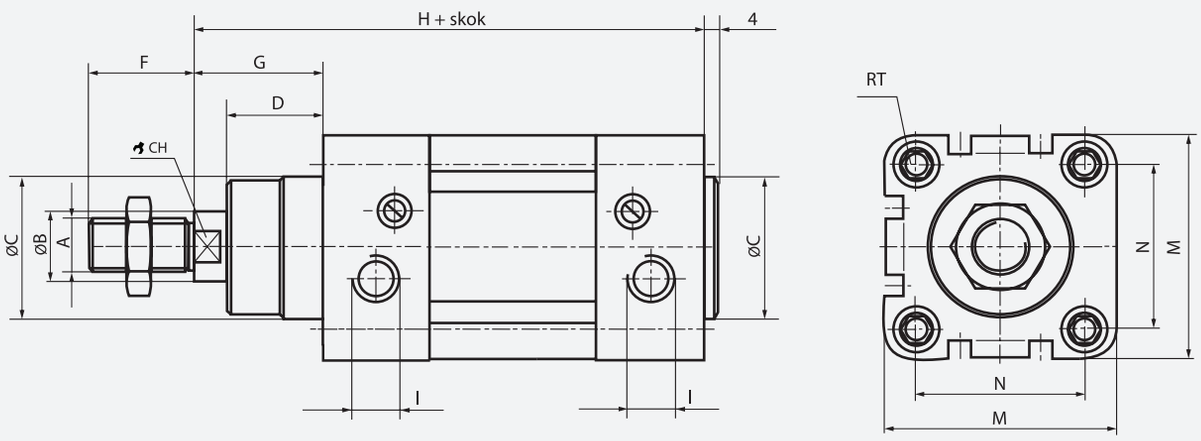

Ø	A	B	C	D1	D2	D3	F	G	H	I	M	N	CH	RT
32mm	M10×1,25	12	30	16	18	18	22	26	120	G1/8	45 (47[1], 48[2])	32,5	10	M6
40mm	M12×1,25	16	35	20	20	22	24	30	135	G1/4	55 (53[1], 54[2])	38	13	M6
50mm	M16×1,5	20 (18[3])	40	25	26,5	25,5	32	37	143	G1/4	65	46,5	14	M8
63mm	M16×1,5	20	45	25	24	25	32	37	158	G3/8	75 (75,2[2])	56,5	16	M8
80mm	M20×1,5	25	45	33	33	35	40	46	174	G3/8	95 (94[2])	72	21	M10
100mm	M20×1,5	25	55	38	35	38	40	51	189	G1/2	115 (111[2])	89	21	M10
125mm	M27×2	32 (30[3])	60	50	45	46	54	65	225	G1/2	140 (139[2])	110	28 (27[3])	M12
160mm	M36×2	40	65	60	–	–	72	80	260	G3/4	175	140	36	M16
200mm	M36×2	40	75	70	–	–	72	95	275	G3/4	220	175	36	M16

ISO-KDNC	-	100	-	250
MODEL		ŚREDNICA TŁOKA		SKOK TŁOKA

SIŁOWNIKI PNEUMATYCZNE

• *SIŁOWNIKI DOCISKOWE ISO-DM*

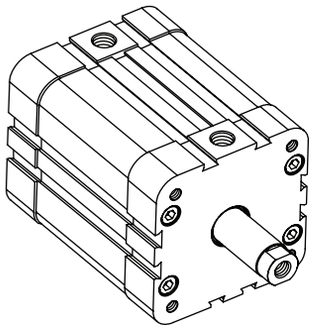

Standard	ISO 6431
Głowice	aluminium
Korpus	stal nierdzewna
Tłoczysko	stal nierdzewna
Uszczelnienia	NBR
Temperatura pracy	-20 ~ +60 °C

DM-32

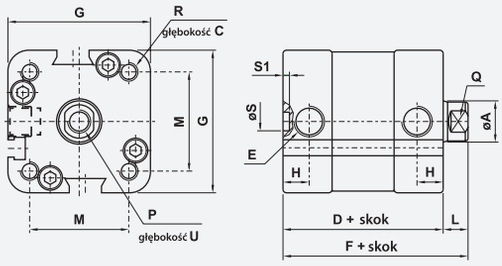

DM-40 - 50 - 63

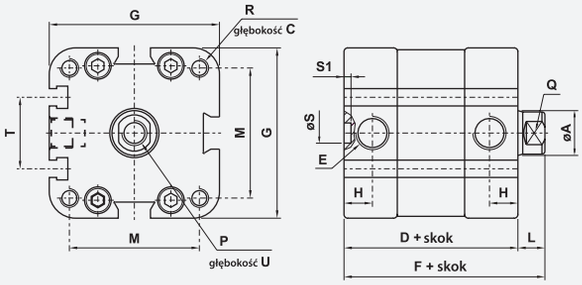

DM-80 - 100

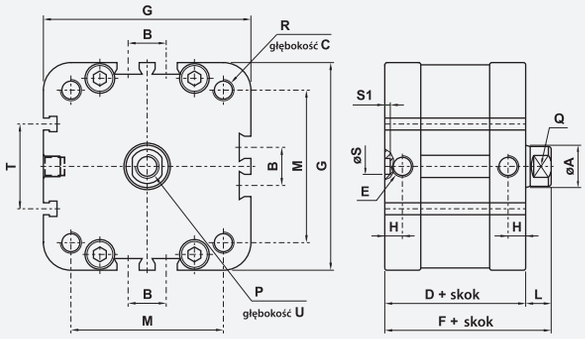

ø	A	B	C	D	E	F	G	H	L	M	P	Q	R	T	U
32mm	12	-	14	46	G1/8"	53	46	7	7	32.3	M8	10	M6	-	13.5
40mm	12	-	14	46	G1/8"	53	55	6.5	7	38	M8	10	M6	22	13.5
50mm	16	-	16	50	G1/8"	58	64.5	8	8	46.5	M10	13	M8	24	16
63mm	16	-	16	53	G1/8"	61	78	8	8	56.5	M10	13	M8	29	16
80mm	20	18	17	56	G1/8"	66	99	8	10	72	M10	17	M10	40	20
100mm	25	28	17.5	67	G1/4"	77	119	9	10	89	M12	22	M10	40	24

ISO-DM	-	32	-	50
MODEL		ŚREDNICA TŁOKA		SKOK TŁOKA

SIŁOWNIKI PNEUMATYCZNE

• SIŁOWNIKI LINIOWE (BEZTŁOCZYSKOWE) SPBT

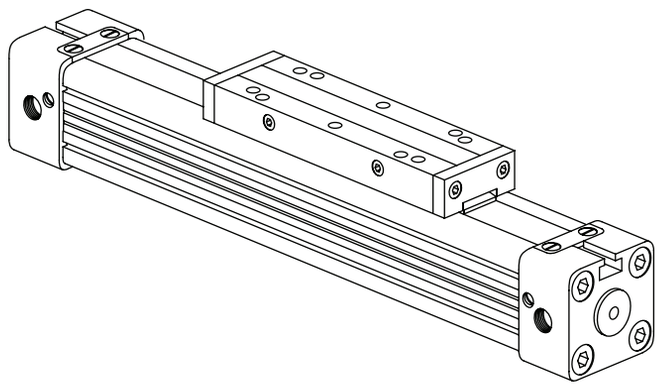

Pokrywy	anodyzowane aluminium
Obudowa	anodyzowane aluminium
Uszczelnienia	NBR (standard) Viton (opcjonalnie) - V = 1m/s
Taśma ślizgowa	stal nierdzewna
Wyhamowanie	pneumatyczne z regulacją mikrometryczną
Temperatura otoczenia	-15 ~ +80 °C
Temperatura medium	0 ~ +40 °C
Smarowanie	nie wymagane
Medium	filtrowane sprężone powietrze
Ciśnienie robocze	0.5 ~ 8 bar

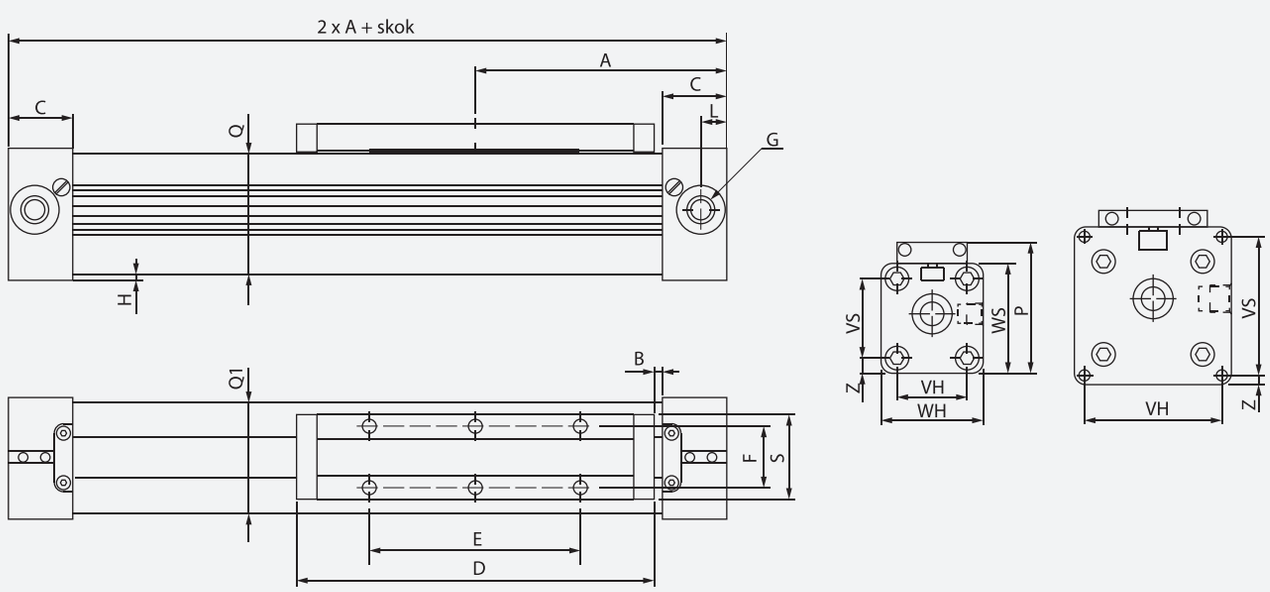

ø	A	B	C	D	E	G	H	J	P	Q x Q1	S	U	VS	VH	WS	WH	Z
16mm	65	15.5	15	69	36	M5	12	5.5	36.5	24 x 24	22	16.5	18	18	27	27	4.5
25mm	100	21.5	23	111	65	G 1/8	18.5	8.5	52.6	36 x 36	33	24	27	27	40	40	6.5
32mm	125	21.0	27	152	90	G 1/4	22	7.5	66.5	48 x 52	36	27	40	36	56	52	8.0
40mm	150	44.0	30	152	90	G 1/4	24	10.0	80.0	58 x 58	36.4	27	56	54	69	72	9.0
50mm	175	42.0	33	201	110	G 1/4	27	9.0	88.0	77 x 76	56	27	70	70	80	80	4.0
63mm	215	48.5	50	233	155	G 3/8	42.5	14	123.0	102 x 102	50	36	78	78	106	106	15.5

SPBT	-	32	-	100
MODEL		ŚREDNICA TŁOKA		SKOK TŁOKA

MOCOWANIA I AKCESORIA

• *SCHEMAT ZASTOSOWANIA MOCOWAŃ*

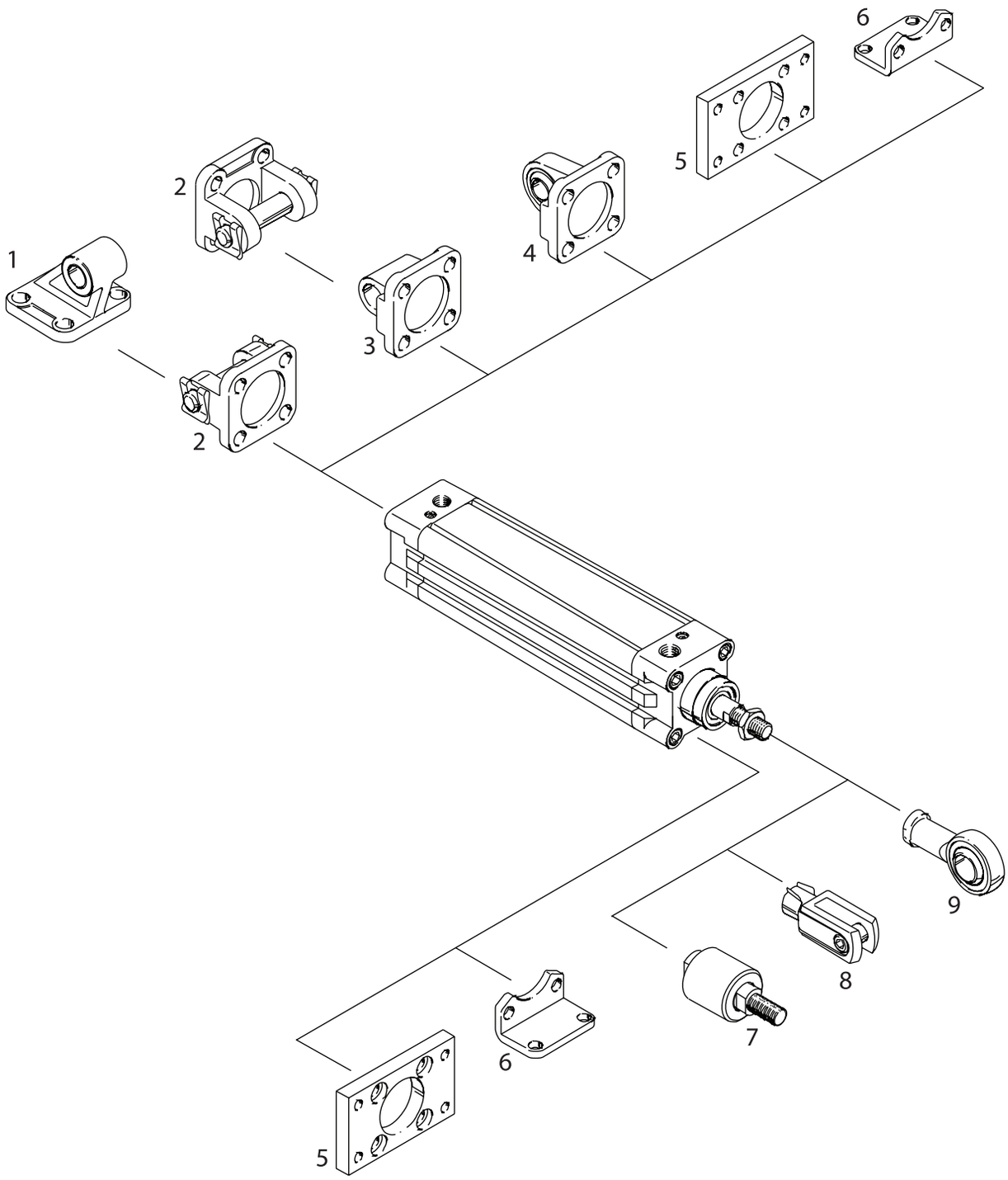

MOCOWANIA:

1. MOCOWANIA WAHLIWE ISO-F-SA
2. ZACZEPY WIDEŁKOWE ISO-C-SF
3. UCHWYTY WIDEŁKOWE ISO-C-CFM
4. MOCOWANIA SFERYCZNE ISO-CU
5. MOCOWANIA KOŁNIERZOWE ISO-A-OFB
6. MOCOWANIA NA ŁAPACH ISO-B-FM

GŁOWICE:

7. SPRZĘGŁA ELASTYCZNE ISO-G
8. GŁOWICE WIDEŁKOWE ISO-E-RC
9. GŁOWICE SFERYCZNE PRZEGUBOWE ISO-D

MOCOWANIA I AKCESORIA

• GŁOWICE WIDEŁKOWE ISO-E-RC

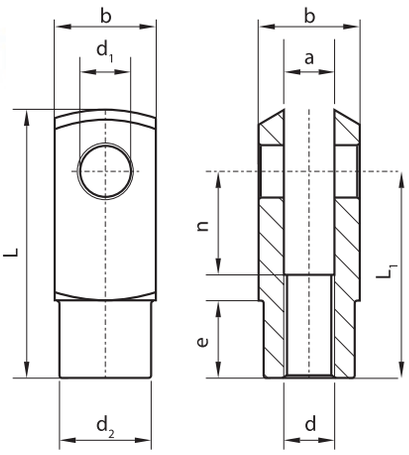

MODEL	SIŁOWNIK Ø	d	a	b	d1	d2	e	L	L1	n	blokada
ISO-E-RC-010	8 - 10	M4x0.7	4	8	ø4	ø8	6	21	16	8	klips
ISO-E-RC-016	12 - 16	M6x1	6	12	ø6	ø10	9	31	24	12	klips
ISO-E-RC-020	20	M8x1.25	8	16	ø8	ø14	12	42	32	16	klips
ISO-E-RC-032	25 - 32	M10x1.25	10	20	ø10	ø18	15	52	40	20	klips
ISO-E-RC-040	40	M12x1.25	12	24	ø12	ø20	18	62	48	24	klips
ISO-E-RC-063	50 - 63	M16x1.5	16	32	ø16	ø26	24	83	64	32	klips
ISO-E-RC-100	80-100	M20x1.5	20	40	ø20	ø34	30	105	80	40	klips
ISO-E-RC-125	125	M27x2	30	55	ø30	ø48	38	148	110	54	pierścień
ISO-E-RC-200	160-200	M36x2	35	70	ø35	ø60	40	188	144	72	pierścień

• GŁOWICE SFERYCZNE PRZEGUBOWE ISO-D

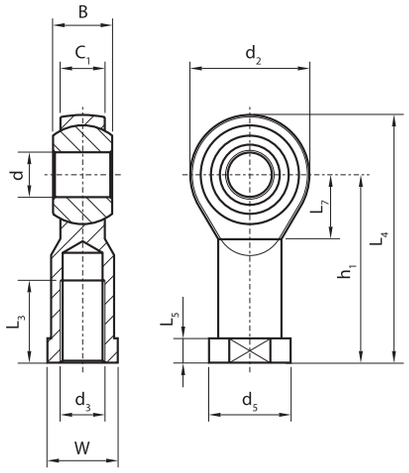

MODEL	SIŁOWNIK Ø	d3	d	B	C1	d2	d5	h1	L3	L4	L5	L7	W
ISO-D-010	8 - 10	M4x0.7	ø5	8	6	18	ø11	27	10	36	4	10	9
ISO-D-016	12 - 16	M6x1	ø6	9	6.75	20	ø13	30	12	40	5	11	11
ISO-D-020	20	M8x1.25	ø8	12	9	24	ø16	36	16	48	5	13	14
ISO-D-032	25 - 32	M10x1.25	ø10	14	10.5	28	ø19	43	20	57	6.5	15	17
ISO-D-040	40	M12x1.25	ø12	16	12	32	ø22	50	22	66	6.5	17	19
ISO-D-063	50 - 63	M16x1.5	ø16	21	15	42	ø27	64	28	85	8	23	22
ISO-D-125	80-100	M20x1.5	ø20	25	18	50	ø34	77	33	102	10	27	30
ISO-D-160	125	M27x2	ø30	37	25	70	ø50	110	51	145	15	36	41
ISO-D-200	160-200	M36x2	ø35	43	28	80	ø58	125	56	165	17	41	50

• SPRZĘGŁA ELASTYCZNE ISO-G

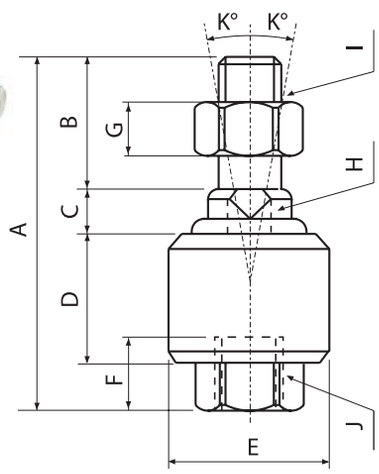

MODEL	SIŁOWNIK Ø	A	B	C	D	E	F	G	H	I	K°
ISO-G-032	32	58	22	7	21	26	11.5	7	10	M10x1.25	12
ISO-G-040	40	58	22	8	21	28	11.5	8	12	M12x1.25	12
ISO-G-050	50	90	27	10	41	44.5	20	10	17	M16x1.5	7
ISO-G-063	63	90	27	10	41	44.5	20	10	17	M16x1.5	7
ISO-G-080	80	102	29	13	46	53	24	13	22	M20x1.5	10
ISO-G-100	100	102	29	13	46	53	24	13	22	M20x1.5	10
ISO-G-125	125	147	54	13	64	62	39	14	30	M27x2	9
ISO-G-160	160	251	72	22	115	80	80	18	36	M36x2	4
ISO-G-200	200	251	72	22	115	80	80	18	36	M36x2	4

MOCOWANIA I AKCESORIA

• ZACZEPY WIDEŁKOWE ISO-C-SF

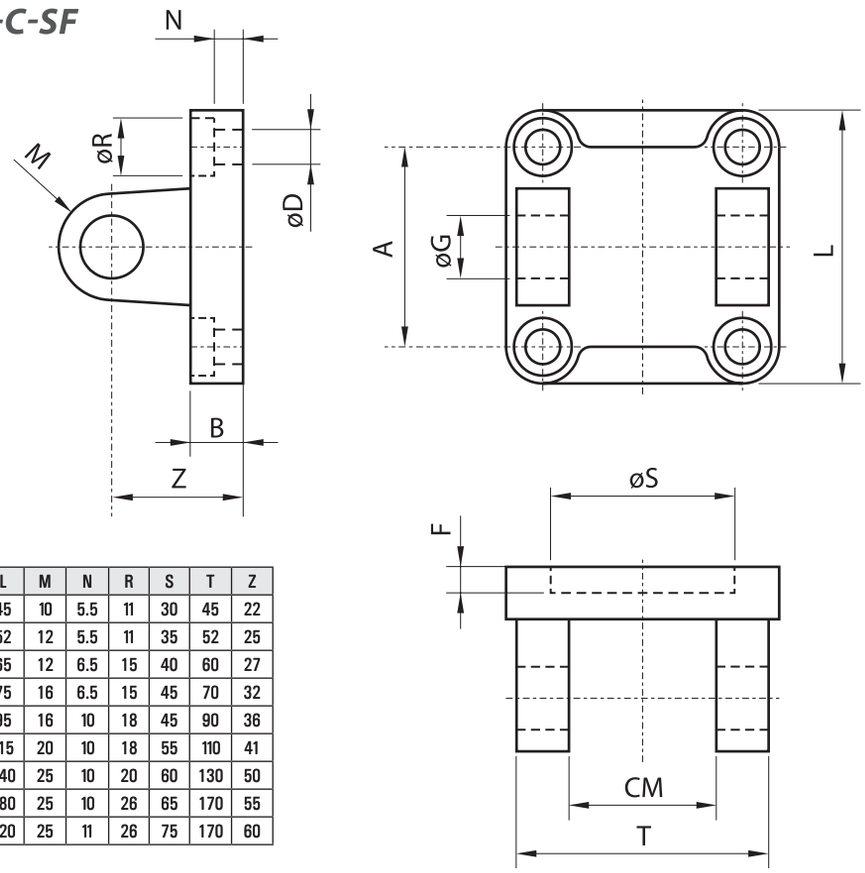

MODEL	SIŁOWNIK Ø	A	B	CM	D	F	G	L	M	N	R	S	T	Z
ISO-C-SF-032	32	32.5	9	26	6.6	5	10	45	10	5.5	11	30	45	22
ISO-C-SF-040	40	38	9	28	6.6	5	12	52	12	5.5	11	35	52	25
ISO-C-SF-050	50	46.5	11	32	9	5	12	65	12	6.5	15	40	60	27
ISO-C-SF-063	63	56.5	11	40	9	5	16	75	16	6.5	15	45	70	32
ISO-C-SF-080	80	72	14	50	11	5	16	95	16	10	18	45	90	36
ISO-C-SF-100	100	89	14	60	11	5	20	115	20	10	18	55	110	41
ISO-C-SF-125	125	110	20	70	14	7	25	140	25	10	20	60	130	50
ISO-C-SF-160	160	140	20	90	18	7	30	180	25	10	26	65	170	55
ISO-C-SF-200	200	175	25	90	18	7	30	220	25	11	26	75	170	60

• UCHWYTY WIDEŁKOWE ISO-C-CFM

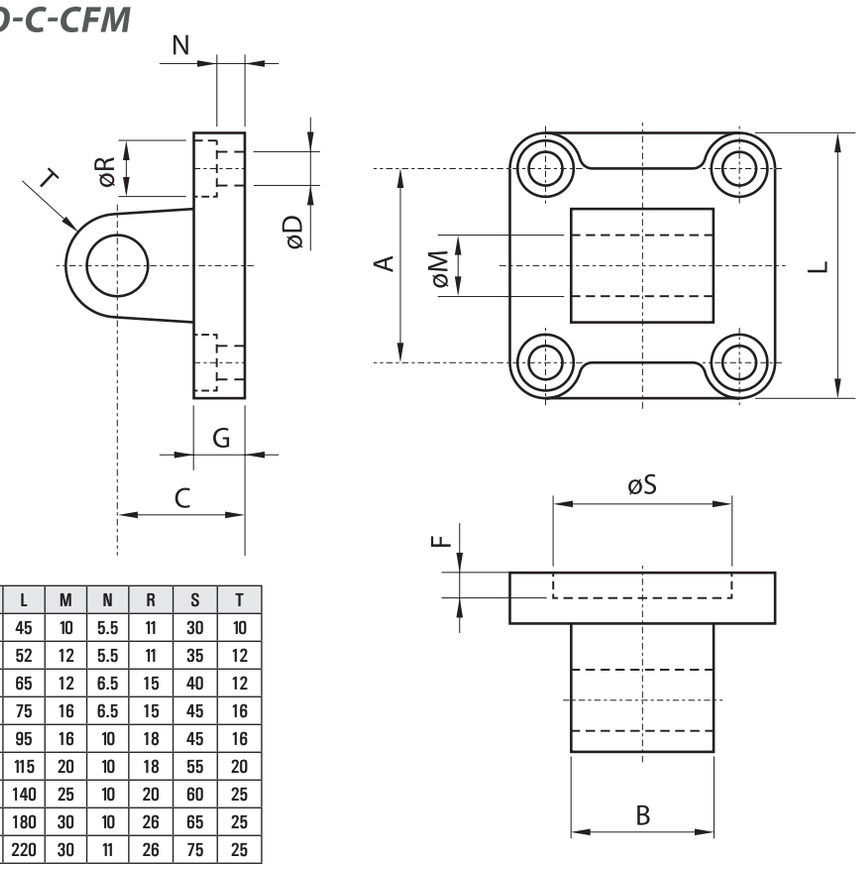

MODEL	SIŁOWNIK Ø	A	B	C	D	F	G	L	M	N	R	S	T
ISO-C-CFM-032	32	32.5	26	22	6.6	5	9	45	10	5.5	11	30	10
ISO-C-CFM-040	40	38	28	25	6.6	5	9	52	12	5.5	11	35	12
ISO-C-CFM-050	50	46.5	32	27	9	5	11	65	12	6.5	15	40	12
ISO-C-CFM-063	63	56.5	40	32	9	5	11	75	16	6.5	15	45	16
ISO-C-CFM-080	80	72	50	36	11	5	14	95	16	10	18	45	16
ISO-C-CFM-100	100	89	60	41	11	5	14	115	20	10	18	55	20
ISO-C-CFM-125	125	110	70	50	14	7	20	140	25	10	20	60	25
ISO-C-CFM-160	160	140	90	55	18	7	20	180	30	10	26	65	25
ISO-C-CFM-200	200	175	90	60	18	7	25	220	30	11	26	75	25

MOCOWANIA I AKCESORIA

• MOCOWANIA SFERYCZNE ISO-CU

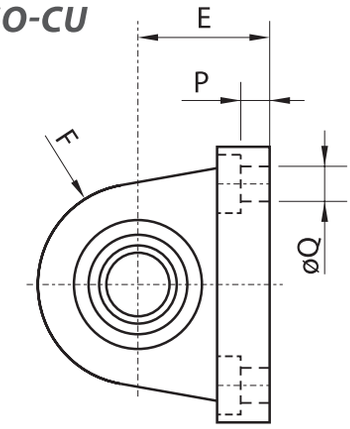

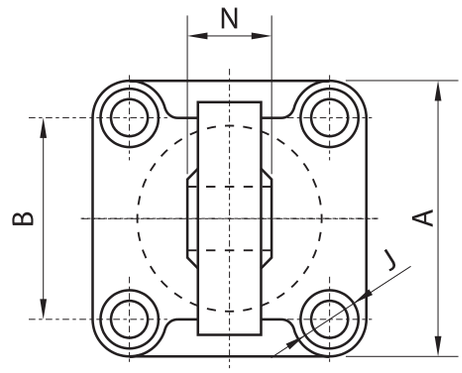

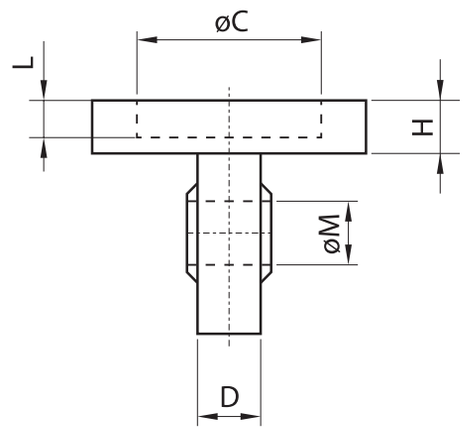

MODEL	SIŁOWNIK Ø	A	B	C	D	E	F	H	J	L	M	N	P	Q
ISO-CU-032	32	45	32.5	30	10.5	22	16	9	ø11	5	10	14	5.5	6.6
ISO-CU-040	40	52	38	35	12	25	19	9	ø11	5	12	16	5.5	6.6
ISO-CU-050	50	65	46.5	40	15	27	21	11	ø15	5	16	21	6.5	9
ISO-CU-063	63	75	56.5	45	15	32	24	11	ø15	5	16	21	6.5	9
ISO-CU-080	80	95	72	45	18	36	28.5	14	ø18	5	20	25	10	11
ISO-CU-100	100	115	89	55	18	41	30	14	ø18	5	20	25	10	11
ISO-CU-125	125	140	110	60	25	50	40	20	ø20	7	30	37	10	13.5
ISO-CU-160	160	180	140	65	28	55	45	20	ø26	7	35	43	10	18
ISO-CU-200	200	220	175	75	28	60	48	25	ø26	7	35	43	11	18

• MOCOWANIA WAHLIWE ISO-F-SA

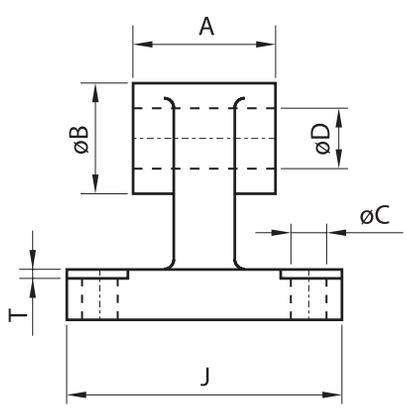

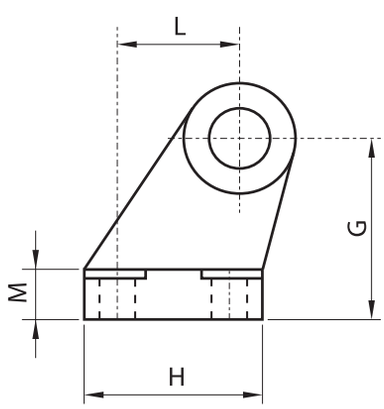

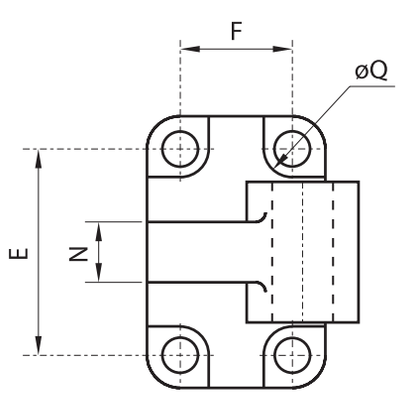

MODEL	SIŁOWNIK Ø	A	B	C	D	E	F	G	H	J	L	M	N	Q	T
ISO-F-SA-032	32	26	20	6.6	10	38	18	32	31	51	21	8	10	11	1.6
ISO-F-SA-040	40	28	22	6.6	12	41	22	36	35	54	24	10	15	11	1.6
ISO-F-SA-050	50	32	26	9	12	50	30	45	45	65	33	12	16	15	1.6
ISO-F-SA-063	63	40	30	9	16	52	35	50	50	67	37	14	16	15	1.6
ISO-F-SA-080	80	50	30	11	16	66	40	63	60	86	47	14	20	18	2.5
ISO-F-SA-100	100	60	38	11	20	76	50	71	70	96	55	17	20	18	2.5
ISO-F-SA-125	125	70	45	14	25	94	60	90	90	124	70	20	30	20	3.2
ISO-F-SA-160	160	90	63	14	30	118	88	115	126	156	97	25	36	20	4
ISO-F-SA-200	200	90	63	18	30	122	90	135	130	162	105	30	40	26	4

MOCOWANIA I AKCESORIA

• MOCOWANIA KOŁNIERZOWE ISO-A-OFB

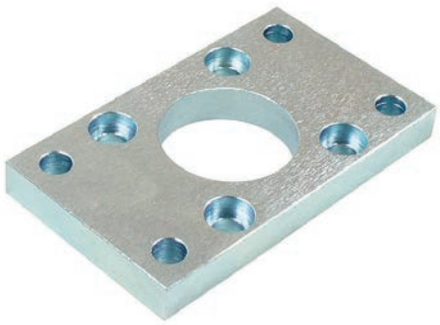

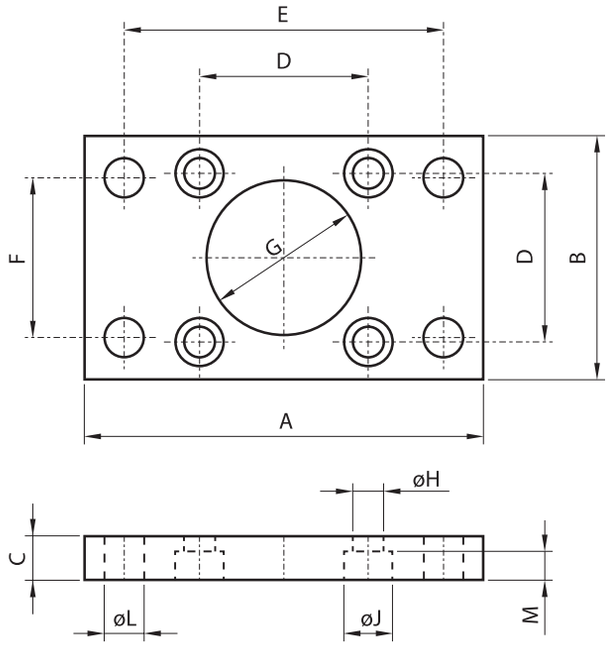

MODEL	SIŁOWNIK Ø	A	B	C	D	E	F	G	H	J	L	M
ISO-A-OFB-032	32	80	45	10	32.5	64	32	ø30	6.6	10.5	7	6.5
ISO-A-OFB-040	40	90	52	10	38	72	36	ø35	6.6	11	9	6.5
ISO-A-OFB-050	50	110	65	12	46.5	90	45	ø40	9	15	9	8.5
ISO-A-OFB-063	63	120	75	12	56.5	100	50	ø45	9	15	9	8.5
ISO-A-OFB-080	80	150	95	16	72	126	63	ø45	11	18	12	10.5
ISO-A-OFB-100	100	170	115	16	89	150	75	ø55	11	18	14	10.5
ISO-A-OFB-125	125	205	140	20	110	180	90	ø60	13.5	20	16	12.5
ISO-A-OFB-160	160	260	180	20	140	230	115	ø65	18	26	18	16.5
ISO-A-OFB-200	200	300	220	25	175	270	135	ø75	18	26	22	16.5

• MOCOWANIA NA ŁAPACH ISO-B-FM

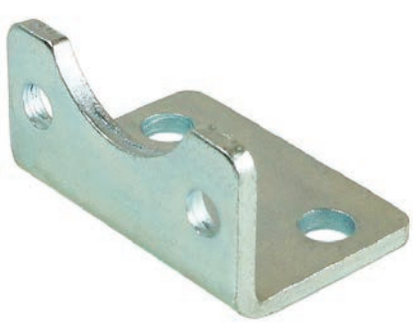

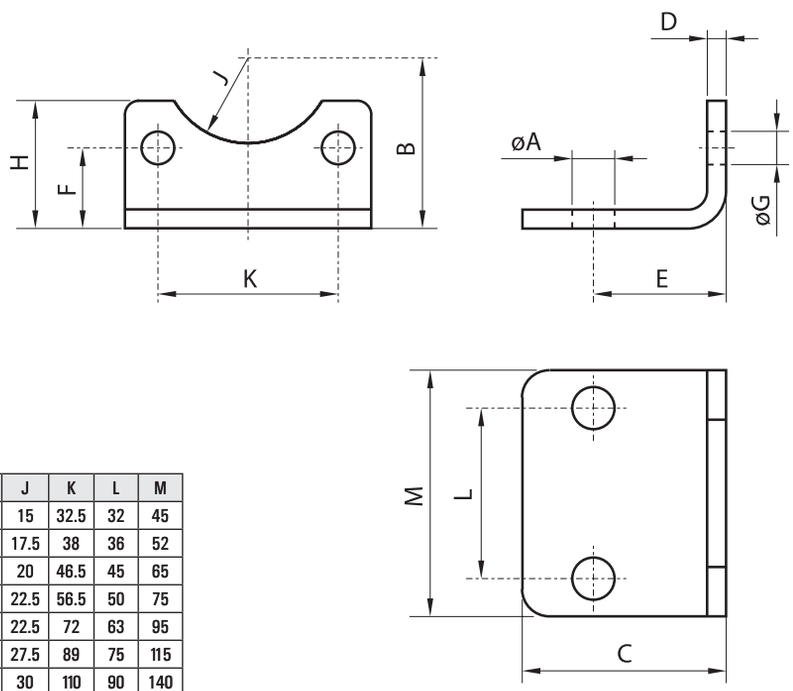

MODEL	SIŁOWNIK Ø	A	B	C	D	E	F	G	H	J	K	L	M
ISO-B-FM-032	32	7	32	35	4	24	15.75	7	30	15	32.5	32	45
ISO-B-FM-040	40	9	36	36	4	28	17	7	30	17.5	38	36	52
ISO-B-FM-050	50	9	45	47	5	32	21.75	9	36	20	46.5	45	65
ISO-B-FM-063	63	9	50	45	5	32	21.75	9	35	22.5	56.5	50	75
ISO-B-FM-080	80	12	63	55	6	41	27	11	47	22.5	72	63	95
ISO-B-FM-100	100	14	71	57	6	41	26.5	11	53	27.5	89	75	115
ISO-B-FM-125	125	16	90	70	8	45	35	14	70	30	110	90	140
ISO-B-FM-160	160	18	115	75	9	60	45	18	100	32.5	140	115	180
ISO-B-FM-200	200	22	135	100	12	70	47.5	18	100	37.5	175	135	220

Zawory

SERIA YSV PICO

• *YSV10*

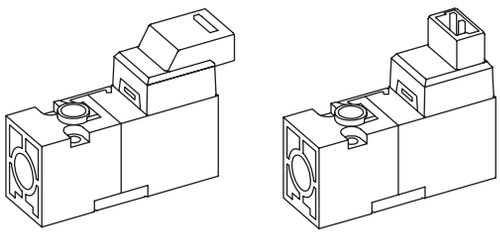

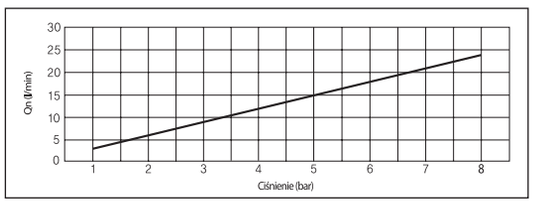

- 3/2 Sterowany bezpośrednio
- Szerokość obudowy 10 mm
- Średnica 0.6 mm
- Montowany na płycie

Zawór	YSV10	YSV11
Funkcja	3/2 NZ	3/2 NO
Medium	Sprężone powietrze i gazy obojętne	
Ciśnienie (bar)	1.0 ~ 8.0	
Średnica (mm)	P= ø0.6, R= ø0.7	
Zakres temperatur	5 ~ 60°C	
Czas reakcji	poniżej 10 ms	
Max. częstotliwość pracy	30c/sec	
Smarowanie	Nie wymagane (stosować ISO VG 32)	
Przesterowanie ręczne	przycisk	
Ilość przyłączy na płycie	2, 4, 6, 8, 10, 12, 14	

YSV1 0 - D P - L

SERIA	FUNKCJA	RODZAJ PILOTA	STEROWANIE	TYP CEWKI
YSV1: Zawór elektromagnetyczny	**0** 3/2 norm. zamk.	**D** Sterowany bezpośrednio	**P** Przycisk	**L** Wtyk pionowy
	1 3/2 norm. otwarty			**M** Wtyk poziomy

płyta zaworowa YMF-10

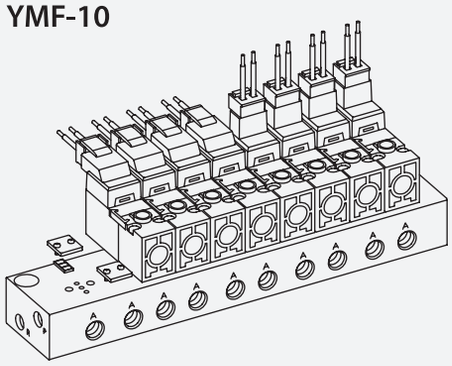

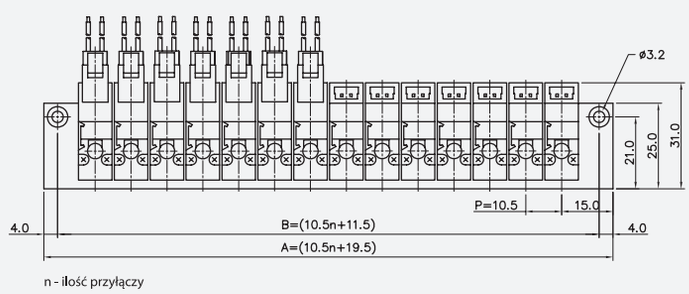

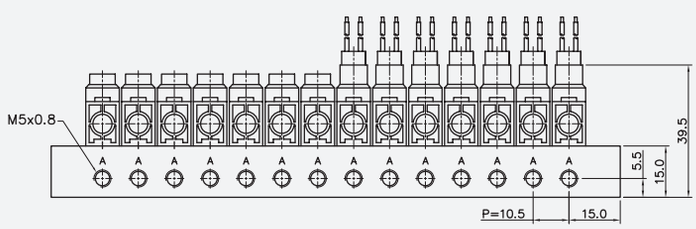

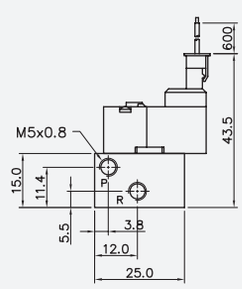

SERIA YSV MICRO

• *YSV20*

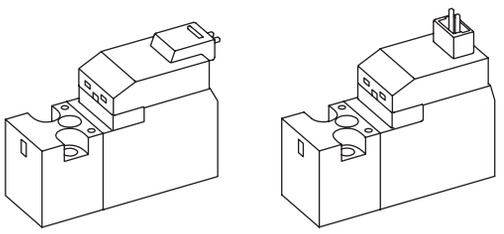

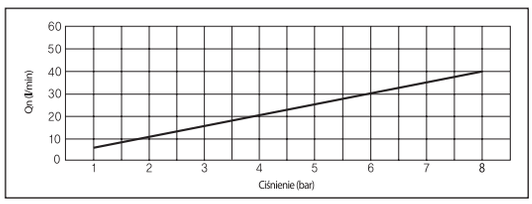

- 3/2 Sterowany bezpośrednio
- Szerokość obudowy 15 mm
- Średnica 1.1 mm
- Montowany na płycie

Zawór	YSV20
Funkcja	3/2 NZ
Medium	Sprężone powietrze i gazy obojętne
Ciśnienie (bar)	0 ~ 8.0
Ekw. pow. przelotu (mm²) 5 bar	P= ø1.1, R= ø1.5
Zakres temperatur	5 ~ 60°C
Czas reakcji	poniżej 20 ms
Max. częstotliwość pracy	10c/sec
Smarowanie	Nie wymagane (stosować ISO VG 32)
Przesterowanie ręczne	przycisk
Ilość przyłączy na płycie	2, 4, 6, 8, 10, 12, 14

YSV2 | 0 - D | P - SL

SERIA	FUNKCJA	RODZAJ PILOTA	STEROWANIE	TYP CEWKI
YSV2: Zawór elektromagnetyczny	**0** 3/2 norm. zamk.	**D** Sterowany bezpośrednio	**P** Przycisk	**SL** Wtyk pionowy **SM** Wtyk poziomy

płyta zaworowa YMF-20

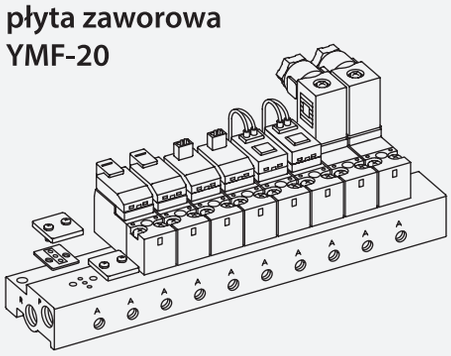

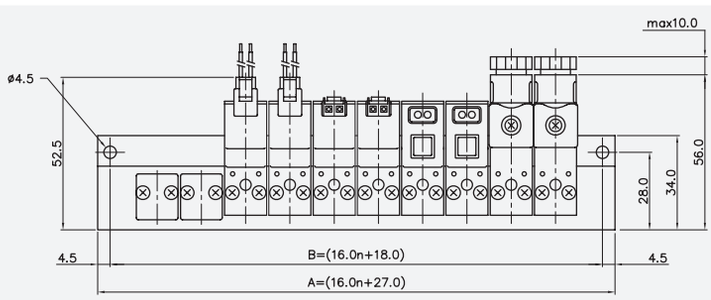

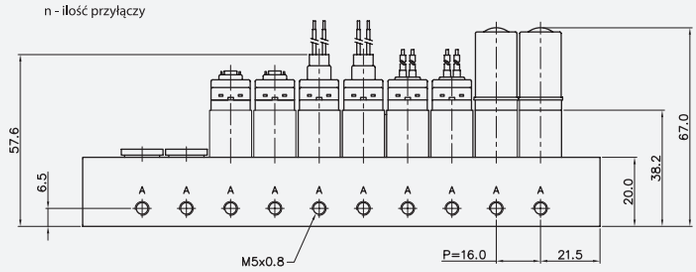

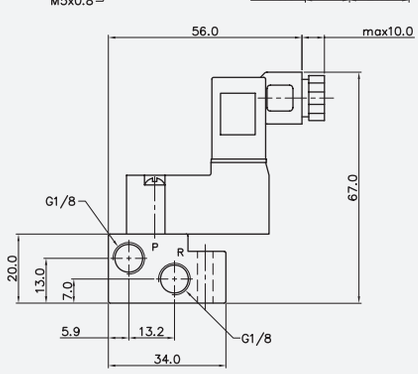

SERIA YSV MINI

• YSV200

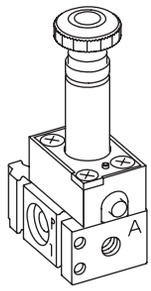

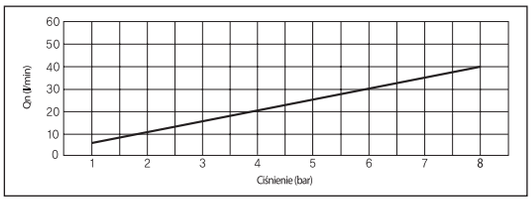

- M5 x 0.8
- 3/2 Sterowany bezpośrednio
- Szerokość obudowy 20 mm
- Średnica 1.1 mm

Zawór	YSV211	YSV221
Funkcja	3/2 NZ	3/2 NO
Medium	Sprężone powietrze i gazy obojętne	
Ciśnienie (bar)	0 ~ 8.0	
Średnica (mm)	P= ø1.1, R= ø1.2	P= ø1.2, R= ø1.1
Zakres temperatur	5 ~ 60°C	
Czas reakcji	poniżej 20 ms	
Max. częstotliwość pracy	8c/sec	
Smarowanie	Nie wymagane (stosować ISO VG 32)	
Przesterowanie ręczne	przycisk (standard), przełącznik (opcja)	

YSV2 1 1 - D P

SERIA	FUNKCJA	PRZYŁĄCZE	RODZAJ PILOTA	STEROWANIE
YSV2: Zawór elektromagnetyczny	**1** 3/2 norm. zamk. **2** 3/2 norm. otwarty	**1** M5 x 0.8 **2** 10-32 UNF	**D** Sterowany bezpośrednio	**P** Przycisk **L** Przełącznik

• YSV300

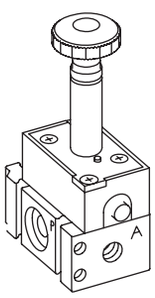

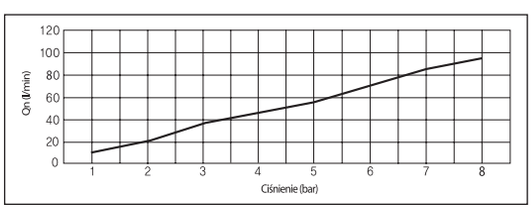

- 1/8"
- 3/2 Sterowany bezpośrednio
- Szerokość obudowy 26,7 mm
- Średnica 1.5 mm

Zawór	YSV311	YSV321
Funkcja	3/2 NZ	3/2 NO
Medium	Sprężone powietrze i gazy obojętne	
Ciśnienie (bar)	0 ~ 8.0	
Ekw. pow. przelotu (mm^2) 5 bar	P= ø1.5, R= ø1.5	P= ø1.5, R= ø1.5
Zakres temperatur	5 ~ 60°C	
Czas reakcji	poniżej 20 ms	
Max. częstotliwość pracy	8c/sec	
Smarowanie	Nie wymagane (stosować ISO VG 32)	
Przesterowanie ręczne	przycisk (standard), przełącznik (opcja)	

YSV3 1 1 - D P

SERIA	FUNKCJA	PRZYŁĄCZE	RODZAJ PILOTA	STEROWANIE
YSV3: Zawór elektromagnetyczny	**1** 3/2 norm. zamk. **2** 3/2 norm. otwarty	**1** G 1/8 **2** NPT 1/8	**D** Sterowany bezpośrednio	**P** Przycisk **L** Przełącznik

SERIA SF/SFP

• SF1000, SFP1000

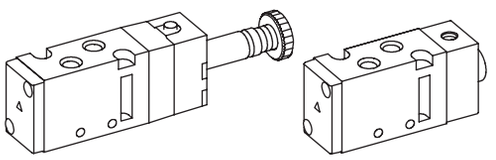

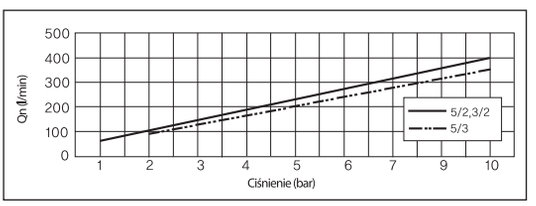

- M5 x 0.8
- 3/2, 5/2, 5/3
- Szerokość obudowy 15 mm
- Przepływ 200 l/min (5 bar)

Zawór	Elektromagnetyczny, Pneumatyczny	
Funkcja	3,5 drog., 2poł.	5 drog., 3 poł.
Medium	Sprężone powietrze i gazy obojętne	
Ciśnienie (bar)	1.5 ~ 10.0	2.0 ~ 10.0
Ekw. pow. przelotu (mm^2) 5 bar	3.6	3.0
Zakres temperatur	5 ~ 60°C	
Czas reakcji	poniżej 25 ms	poniżej 35 ms
Max. częstotliwość pracy	5c/sec	3c/sec
Smarowanie	Nie wymagane (stosować ISO VG 32)	
Przesterowanie ręczne	przycisk (standard), przełącznik (opcja)	
Ilość przyłączy na płycie	2, 4, 6, 8, 10	

SF1 1 0 1 - I P

SERIA	FUNKCJA	PRZYŁĄCZE	SPOSÓB POWROTU	RODZAJ PILOTA	STEROWANIE
SF1: Zawór elektromagnetyczny	**1** 5/2 monostabilny	**0** M5x0.8	**0** brak	**I** Pilot wewn.	**0** Brak
SFP1: Zawór pneumatyczny	**2** 5/2 bistabilny	**1** 10-32 UNF	**1** powietrze + sprężyna		**L** Przełącznik
	3 5/3 środ. zablok.		**2** powietrze		**P** Przycisk
	4 5/3 środ. odpow.		**3** sprężyna		
	5 5/3 środ. napow.				
	6 3/2 norm. zamk.				
	7 3/2 norm. otwarty				

płyta zaworowa MF1500, do SF1000 5/2 i 5/3

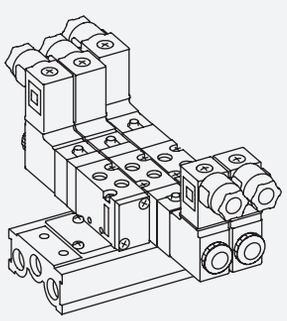

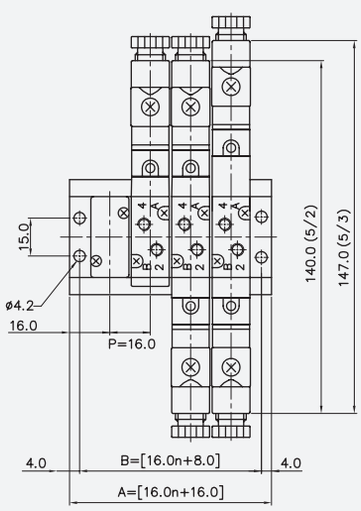

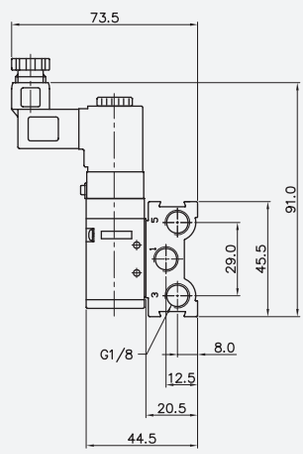

płyta zaworowa MF1500, do SF1000 3/2

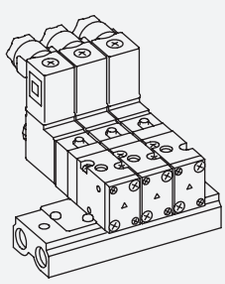

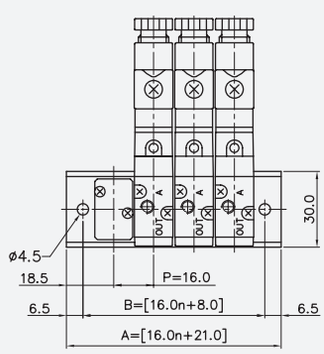

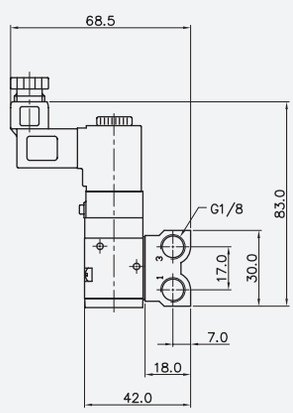

SERIA SF/SFP

• *SF2000, SFP2000*

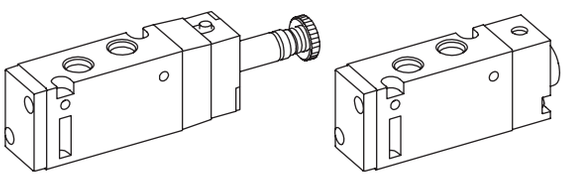

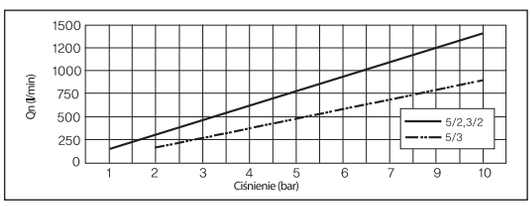

- 1/8"
- 3/2, 5/2, 5/3
- Szerokość obudowy 18 mm
- Przepływ 700 l/min (5 bar)

Zawór	Elektromagnetyczny, Pneumatyczny	
Funkcja	3,5 drog., 2poł.	5 drog., 3 poł.
Medium	Sprężone powietrze i gazy obojętne	
Ciśnienie (bar)	1.5 ~ 10.0	2.0 ~ 10.0
Ekw. pow. przelotu (mm^2) 5 bar	12.6	9.0
Zakres temperatur	5 ~ 60°C	
Czas reakcji	poniżej 25 ms	poniżej 35 ms
Max. częstotliwość pracy	5c/sec	3c/sec
Smarowanie	Nie wymagane (stosować ISO VG 32)	
Przesterowanie ręczne	przycisk (standard), przełącznik (opcja)	
Ilość przyłączy na płycie	2, 4, 6, 8, 10	

SF2 1 0 1 - I P

SERIA	FUNKCJA	PRZYŁĄCZE	SPOSÓB POWROTU	RODZAJ PILOTA	STEROWANIE
SF2: Zawór elektromagnetyczny	**1** 5/2 monostabilny	**0** G 1/8	**0** brak	**I** Pilot wewn.	**0** Brak
SFP2: Zawór pneumatyczny	**2** 5/2 bistabilny	**1** NPT 1/8	**1** powietrze + sprężyna		**L** Przełącznik
	3 5/3 środ. zablok.		**2** powietrze		**P** Przycisk
	4 5/3 środ. odpow.		**3** sprężyna		
	5 5/3 środ. napow.				
	6 3/2 norm. zamk.				
	7 3/2 norm. otwarty				

płyta zaworowa MF2500, do SF2000 5/2 i 5/3

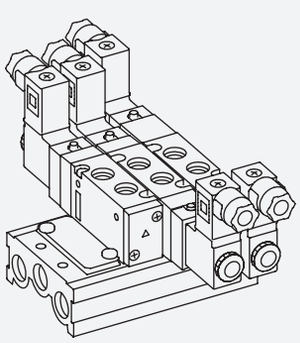

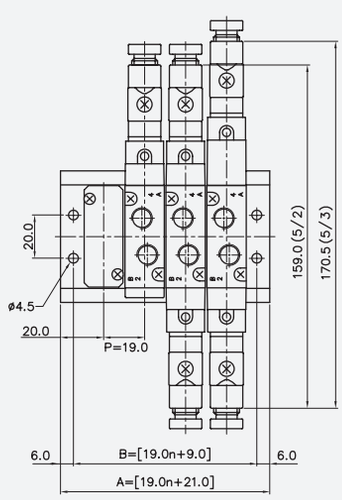

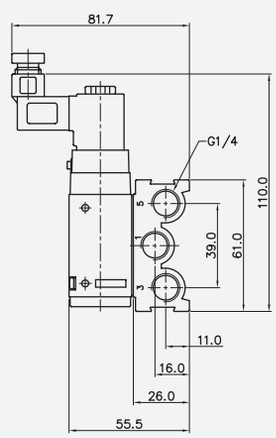

płyta zaworowa MF2300, do SF2000 3/2

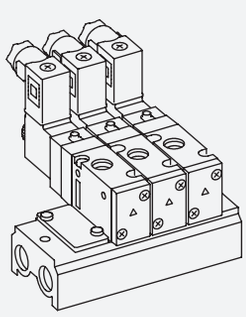

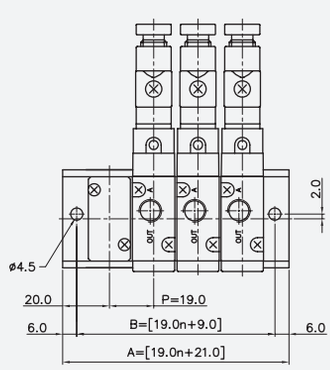

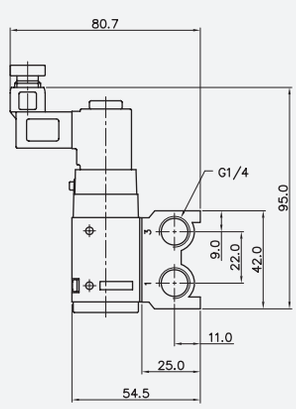

SERIA SF/SFP

• SF3000, SFP3000

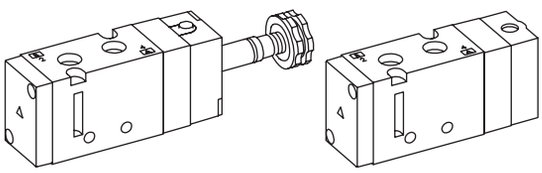

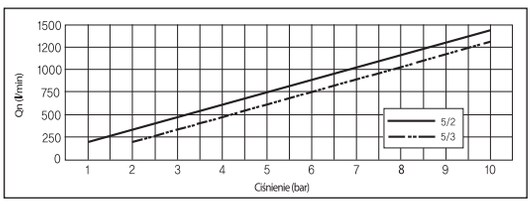

- 1/8"
- 5/2, 5/3
- Szerokość obudowy 23 mm
- Przepływ 760 l/min (5 bar)

Zawór	Elektromagnetyczny, Pneumatyczny	
Funkcja	5 drog., 2poł.	5 drog., 3 poł.
Medium	Sprężone powietrze i gazy obojętne	
Ciśnienie (bar)	1.5 ~ 10.0	2.0 ~ 10.0
Ekw. pow. przelotu (mm^2) 5 bar	13.5	11.0
Zakres temperatur	5 ~ 60°C	
Czas reakcji	poniżej 25 ms	poniżej 35 ms
Max. częstotliwość pracy	5c/sec	3c/sec
Smarowanie	Nie wymagane (stosować ISO VG 32)	
Przesterowanie ręczne	przycisk (standard), przełącznik (opcja)	
Ilość przyłączy na płycie	2, 4, 6, 8, 10	

SF3 1 0 1 - I P

SERIA	FUNKCJA	PRZYŁĄCZE	SPOSÓB POWROTU	RODZAJ PILOTA	STEROWANIE
SF3: Zawór elektromagnetyczny	**1** 5/2 monostabilny	**0** G 1/8	**0** brak	**I** Pilot wewn.	**0** Brak
SFP3: Zawór pneumatyczny	**2** 5/2 bistabilny	**1** NPT 1/8	**1** powietrze + sprężyna		**L** Przełącznik
	3 5/3 środ. zablok.		**2** powietrze		**P** Przycisk
	4 5/3 środ. odpow.		**3** sprężyna		
	5 5/3 środ. napow.				

płyta zaworowa MF3500, do SF3000 5/2 i 5/3

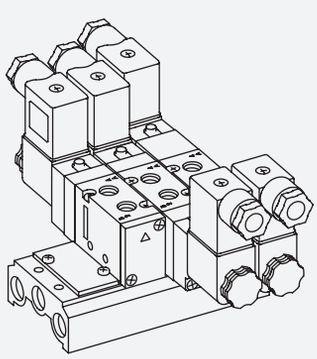

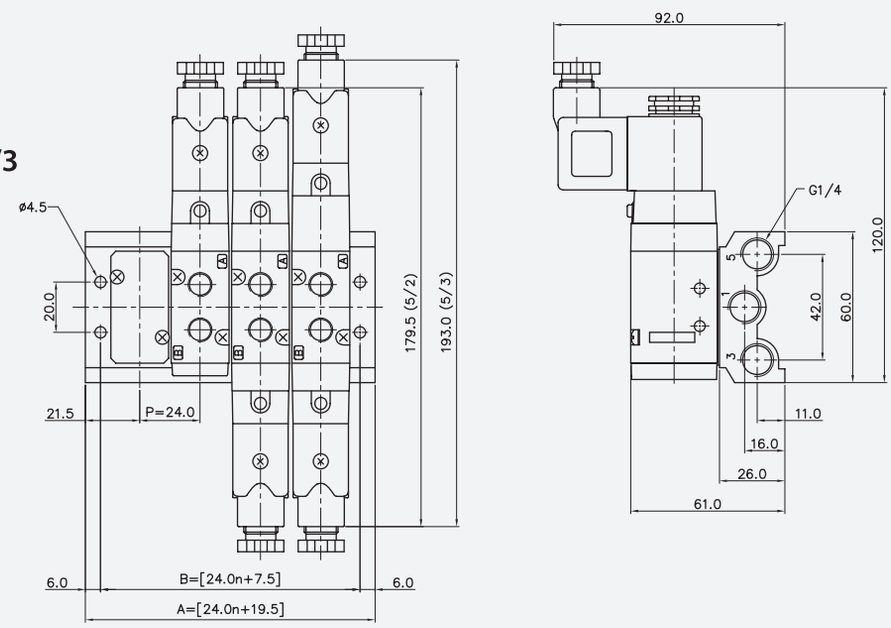

PNEUMATIG Lider w pneumatyce GDYNIA, UL.WIELKOPOLSKA 158 TEL.+48 58 622 49 22 www.pneumatig.eu

SERIA SF/SFP

• *SF4000, SFP4000*

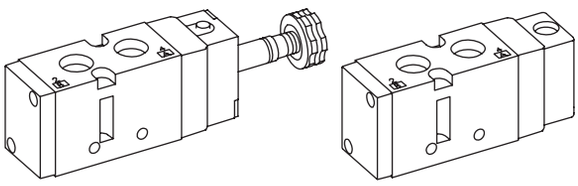

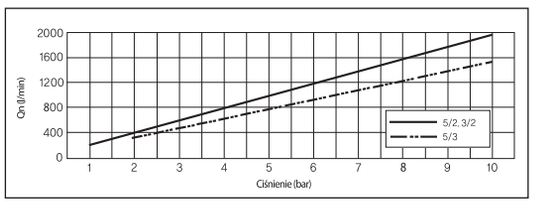

- 1/4"
- 3/2, 5/2, 5/3
- Szerokość obudowy 26 mm
- Przepływ 1000 l/min (5 bar)

Zawór	Elektromagnetyczny, Pneumatyczny	
Funkcja	3,5 drog., 2poł.	5 drog., 3 poł.
Medium	Sprężone powietrze i gazy obojętne	
Ciśnienie (bar)	1.5 ~ 10.0	2.0 ~ 10.0
Ekw. pow. przelotu (mm²) 5 bar	19	11.5
Zakres temperatur	5 ~ 60°C	
Czas reakcji	poniżej 25 ms	poniżej 35 ms
Max. częstotliwość pracy	5c/sec	3c/sec
Smarowanie	Nie wymagane (stosować ISO VG 32)	
Przesterowanie ręczne	przycisk (standard), przełącznik (opcja)	
Ilość przyłączy na płycie	2, 4, 6, 8, 10	

SF4 1 0 1 - I P

SERIA	FUNKCJA	PRZYŁĄCZE	SPOSÓB POWROTU	RODZAJ PILOTA	STEROWANIE
SF4 Zawór elektromagnetyczny	**1** 5/2 monostabilny	**0** G 1/4	**0** brak	**I** Pilot wewn.	**0** Brak
SFP4: Zawór pneumatyczny	**2** 5/2 bistabilny	**1** NPT 1/4	**1** powietrze + sprężyna		**L** Przełącznik
	3 5/3 środ. zablok.		**2** powietrze		**P** Przycisk
	4 5/3 środ. odpow.		**3** sprężyna		
	5 5/3 środ. napow.				
	6 3/2 norm. zamk.				
	7 3/2 norm. otwarty				

płyta zaworowa MF4500, do SF4000 5/2 i 5/3

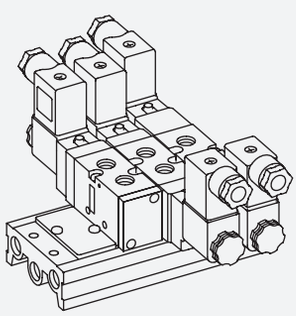

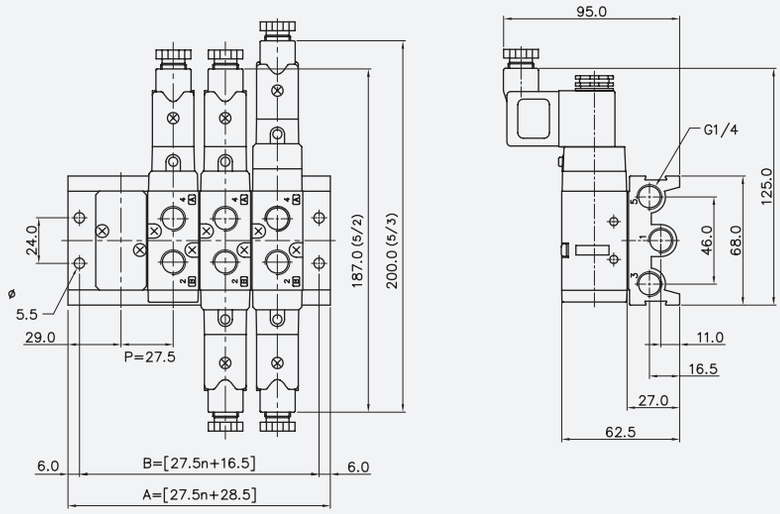

płyta zaworowa MF4300, do SF4000 3/2

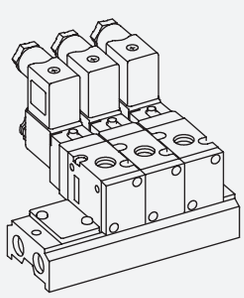

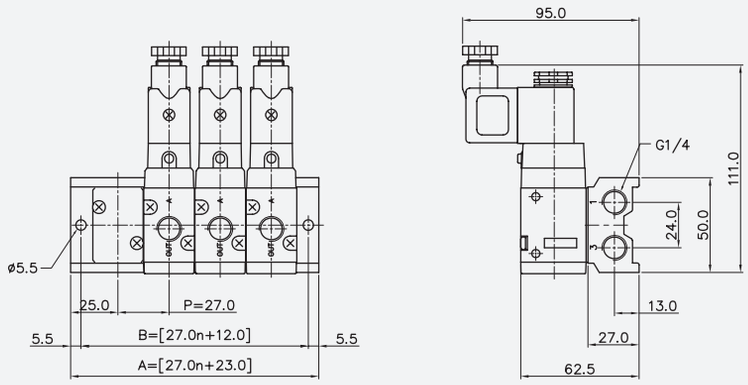

SERIA SF/SFP

• SF5000, SFP5000

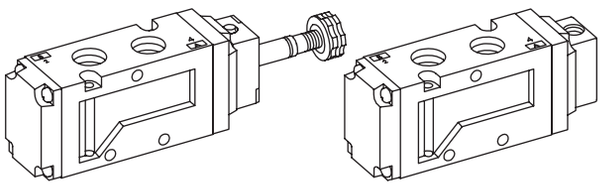

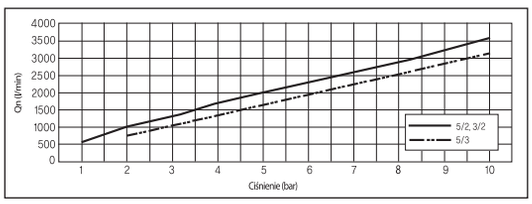

- 3/8"
- 3/2, 5/2, 5/3
- Szerokość obudowy 32 mm
- Przepływ 2000 l/min (5 bar)

Zawór	Elektromagnetyczny, Pneumatyczny	
Funkcja	3,5 drog., 2poł.	5 drog., 3 poł.
Medium	Sprężone powietrze i gazy obojętne	
Ciśnienie (bar)	1.5 ~ 10.0	2.0 ~ 10.0
Ekw. pow. przelotu (mm²) 5 bar	36	30
Zakres temperatur	5 ~ 60°C	
Czas reakcji	poniżej 30 ms	poniżej 40 ms
Max. częstotliwość pracy	5c/sec	3c/sec
Smarowanie	Nie wymagane (stosować ISO VG 32)	
Przesterowanie ręczne	przycisk (standard), przełącznik (opcja)	
Ilość przyłączy na płycie	2, 4, 6, 8, 10	

SF5 1 0 1 - I P

SERIA	FUNKCJA	PRZYŁĄCZE	SPOSÓB POWROTU	RODZAJ PILOTA	STEROWANIE
SF5: Zawór elektromagnetyczny	**1** 5/2 monostabilny	**0** G 3/8	**0** brak	**I** Pilot wewn.	**0** Brak
SFP5: Zawór pneumatyczny	**2** 5/2 bistabilny	**1** NPT 3/8	**1** powietrze + sprężyna		**L** Przełącznik
	3 5/3 środ. zablok.		**2** powietrze		**P** Przycisk
	4 5/3 środ. odpow.		**3** sprężyna		
	5 5/3 środ. napow.				
	6 3/2 norm. zamk.				
	7 3/2 norm. otwarty				

płyta zaworowa MF5500, do SF5000 5/2 i 5/3

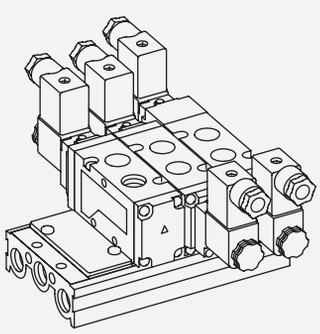

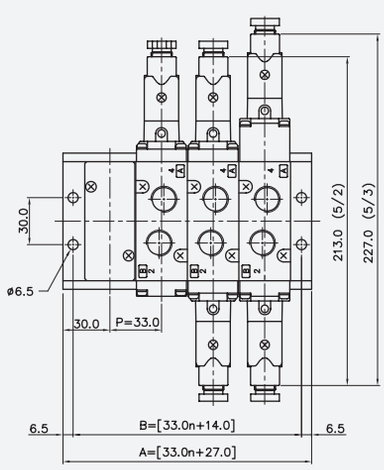

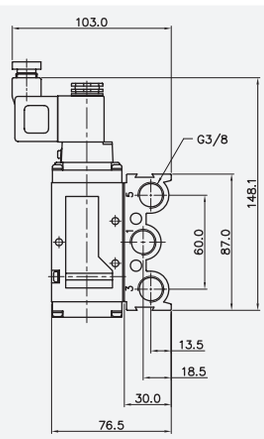

płyta zaworowa MF5300, do SF5000 3/2

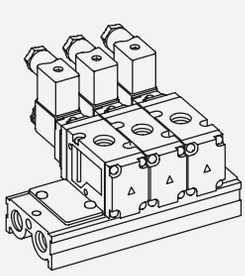

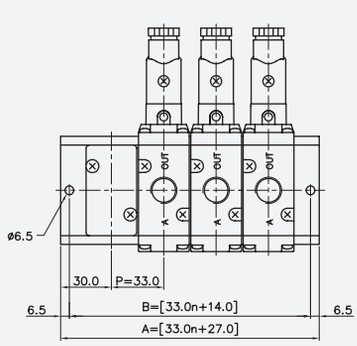

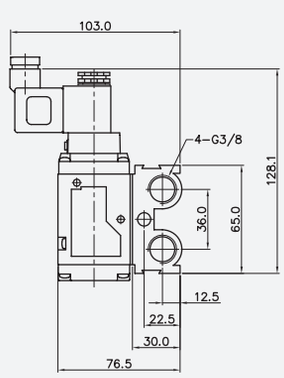

SERIA SF/SFP

• *SF6000, SFP6000*

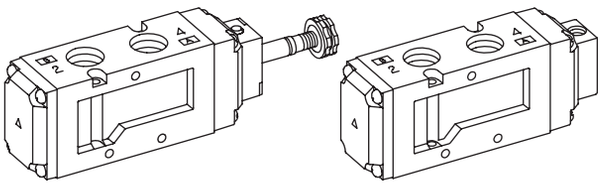

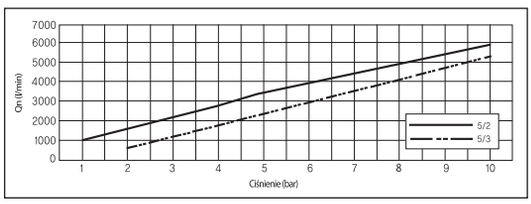

- 1/2"
- 5/2, 5/3
- Szerokość obudowy 36 mm
- Przepływ 3500 l/min (5 bar)

Zawór	Elektromagnetyczny, Pneumatyczny	
Funkcja	5 drog., 2poł.	5 drog., 3 poł.
Medium	Sprężone powietrze i gazy obojętne	
Ciśnienie (bar)	1.5 ~ 10.0	2.0 ~ 10.0
Ekw. pow. przelotu (mm²) 5 bar	65	50
Zakres temperatur	5 ~ 60°C	
Czas reakcji	poniżej 30 ms	poniżej 40 ms
Max. częstotliwość pracy	2c/sec	1c/sec
Smarowanie	Nie wymagane (stosować ISO VG 32)	
Przesterowanie ręczne	przycisk (standard), przełącznik (opcja)	
Ilość przyłączy na płycie	2, 4, 6, 8, 10	

SF6 1 0 1 - I P

SERIA	FUNKCJA	PRZYŁĄCZE	SPOSÓB POWROTU	RODZAJ PILOTA	STEROWANIE
SF6: Zawór elektromagnetyczny	**1** 5/2 monostabilny	**0** G 1/2	**0** brak	**I** Pilot wewn.	**0** Brak
SFP6: Zawór pneumatyczny	**2** 5/2 bistabilny	**1** NPT 1/2	**1** powietrze + sprężyna		**L** Przełącznik
	3 5/3 środ. zablok.		**2** powietrze		**P** Przycisk
	4 5/3 środ. odpow.		**3** sprężyna		
	5 5/3 środ. napow.				

II

płyta zaworowa MF6500, do SF6000 5/2 i 5/3

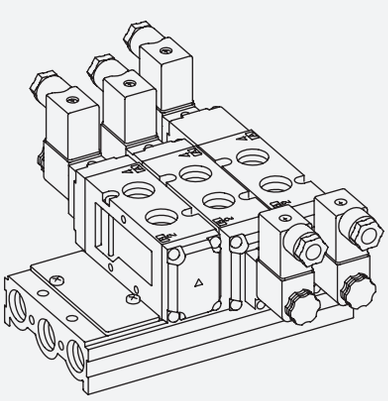

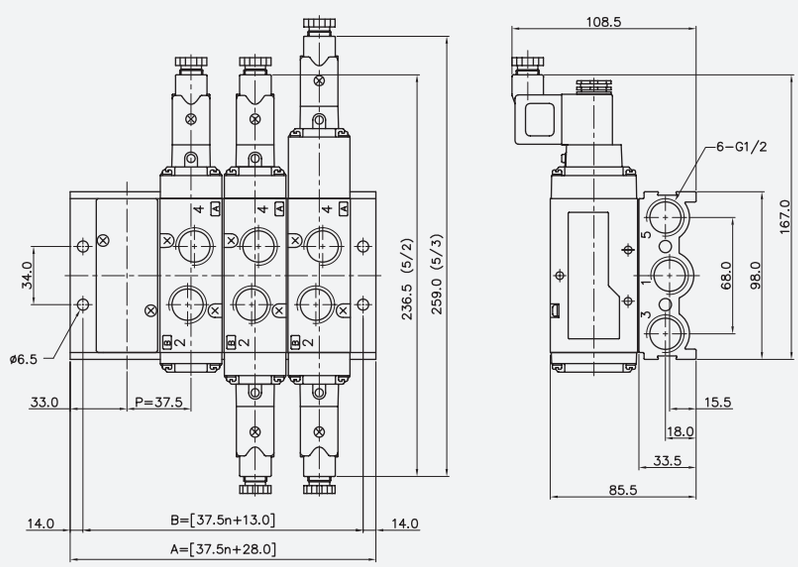

SERIA SIV/SIP

• SIV200, SIP200

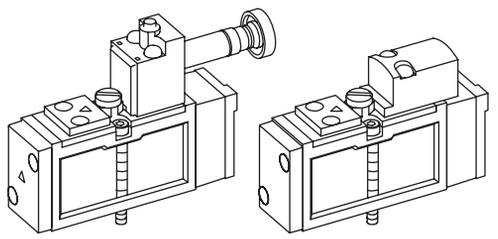

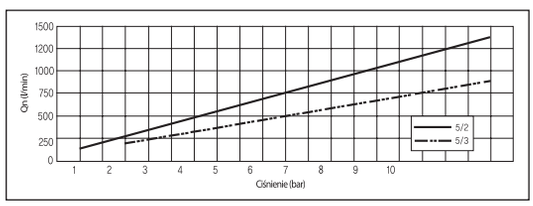

- 5/2, 5/3 - ISO 0 15407-1
- Szerokość obudowy 18 mm
- Przepływ 700 l/min (5 bar)

Zawór	Elektromagnetyczny, Pneumatyczny	
Funkcja	5 drog., 2poł.	5 drog., 3 poł.
Medium	Sprężone powietrze i gazy obojętne	
Ciśnienie (bar)	1.5 ~ 10.0	2 ~ 10.0
Ekw. pow. przelotu (mm²) 5 bar	12.0	8.5
Zakres temperatur	5 ~ 60°C	
Czas reakcji	poniżej 25 ms	poniżej 35 ms
Max. częstotliwość pracy	5c/sec	3c/sec
Smarowanie	Nie wymagane (stosować ISO VG 32)	
Przesterowanie ręczne	przycisk (standard), przełącznik (opcja)	

SIV2 1 1 - I P

SERIA	FUNKCJA	SPOSÓB POWROTU	RODZAJ PILOTA	STEROWANIE
SIV2: Zawór elektromagnetyczny	**1** 5/2 monostabilny	**0** brak	**I** Pilot wewn.	**0** Brak
SIP2: Zawór pneumatyczny	**2** 5/2 bistabilny	**1** powietrze + sprężyna	**E** Pilot zewn.	**P** Przycisk
	3 5/3 środ. zablok.	**2** powietrze		**L** Przełącznik
	4 5/3 środ. odpow.	**3** sprężyna		
	5 5/3 środ. napow.			

Zawór elektromagnetyczny 5-drogowy, 2-położeniowy

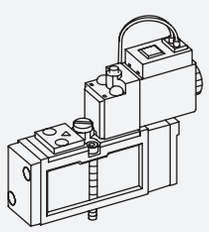

monostabilny

SIV211-IP

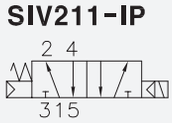

pilot zewnętrzny

SIV211-EP

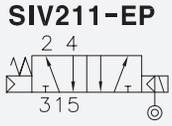

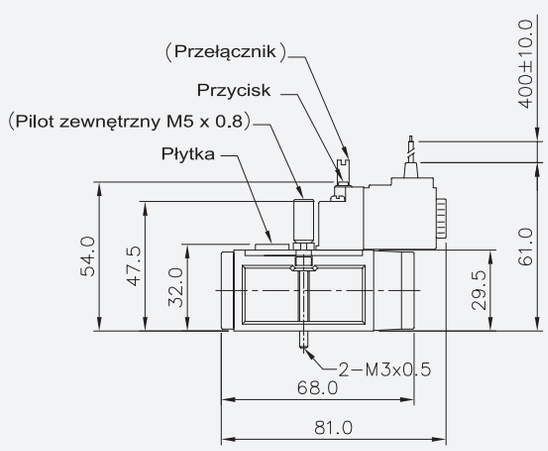

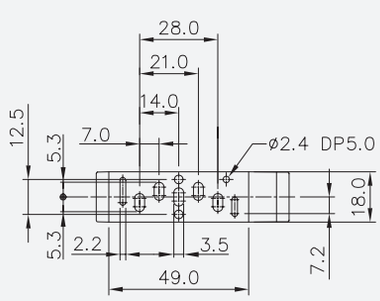

SERIA SIV/SIP

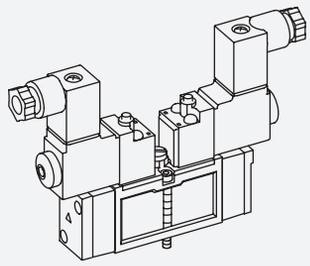

bistabilny

SIV220-IP

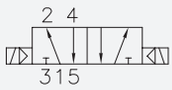

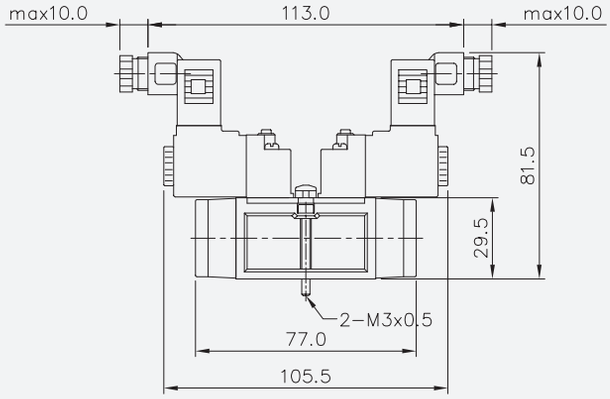

Zawór elektromagnetyczny 5-drogowy, 3-położeniowy

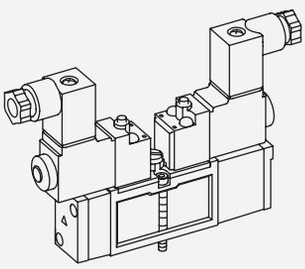

środek zablokowany

SIV233-IP

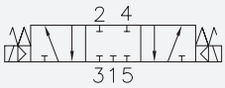

środek odpowietrzony

SIV243-IP

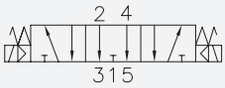

środek napowietrzony

SIV253-IP

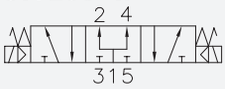

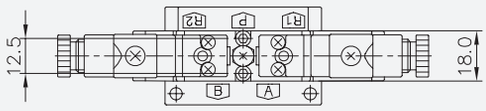

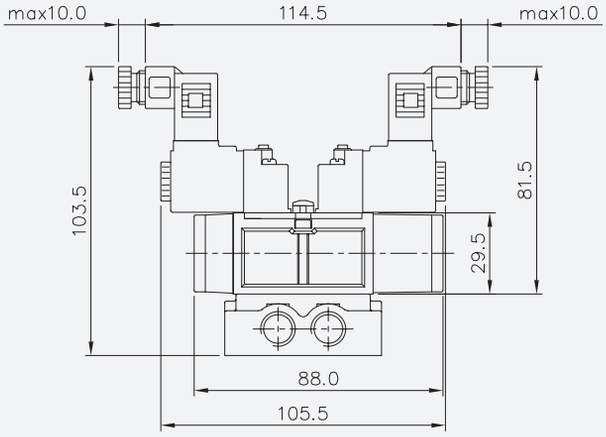

Zawór pneumatyczny 5-drogowy, 2-położeniowy

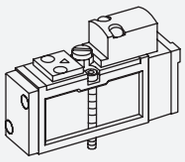

monostabilny

SIP211

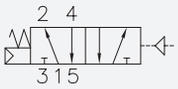

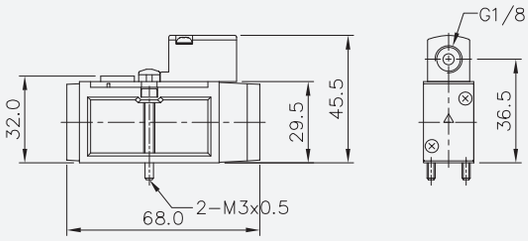

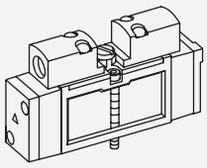

bistabilny

SIP220

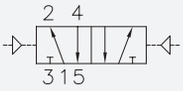

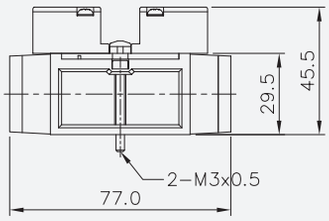

II

Zawór pneumatyczny 5-drogowy, 3-położeniowy

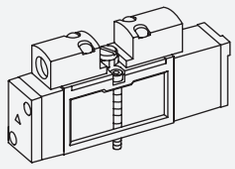

środek zablokowany

SIP233

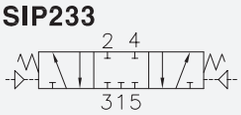

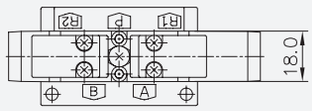

środek odpowietrzony

SIP243

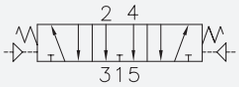

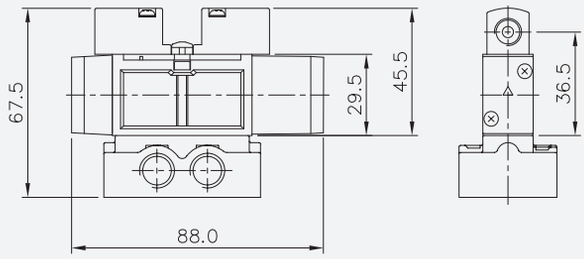

środek napowietrzony

SIP253

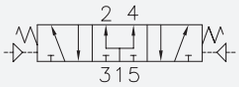

Płyta wieloprzyłączeniowa SIB20-D, do zaworów SIV200

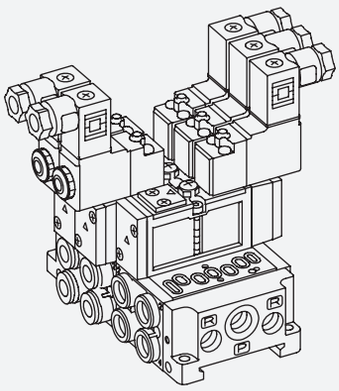

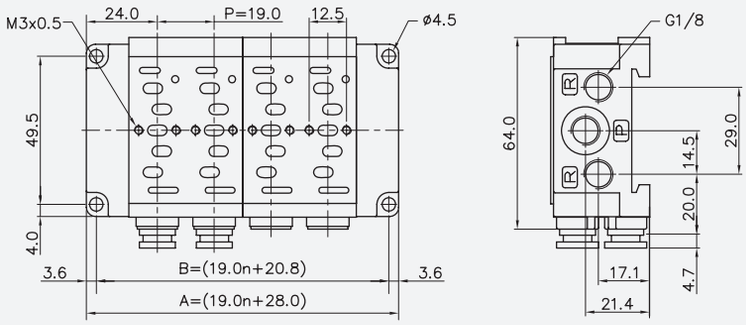

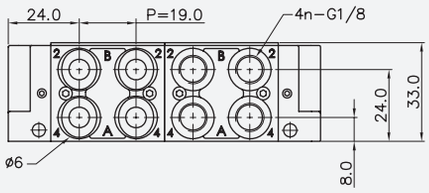

Płyta jednoprzyłączeniowa SIB20-S, do zaworów SIV200

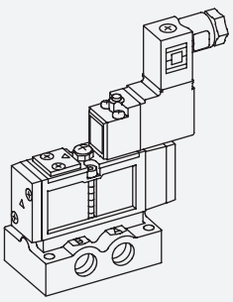

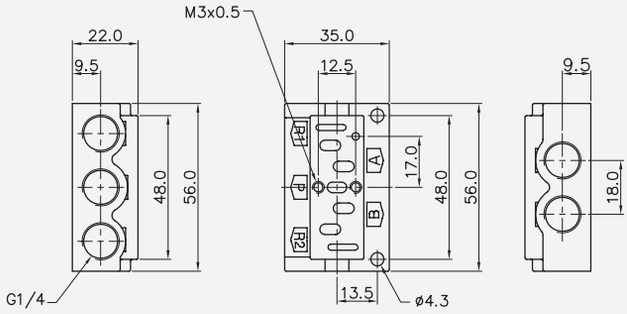

PNEUMATIG Lider w pneumatyce GDYNIA, UL.WIELKOPOLSKA 158 TEL.+48 58 622 49 22 www.pneumatig.eu

SERIA SIV/SIP

• *SIV300, SIP300*

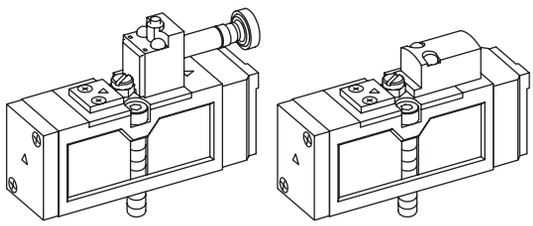

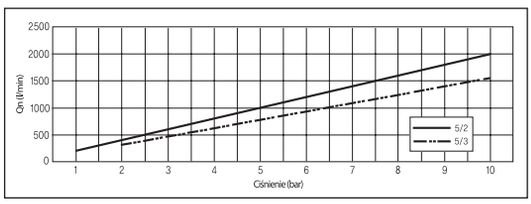

- 5/2, 5/3 - ISO 0 15407-1
- Szerokość obudowy 26 mm
- Przepływ 1000 l/min (5 bar)

Zawór	Elektromagnetyczny, Pneumatyczny	
Funkcja	5 drog., 2poł.	5 drog., 3 poł.
Medium	Sprężone powietrze i gazy obojętne	
Ciśnienie (bar)	1.5 ~ 10.0	2 ~ 10.0
Ekw. pow. przelotu (mm^2) 5 bar	18.0	11.0
Zakres temperatur	5 ~ 60°C	
Czas reakcji	poniżej 25 ms	poniżej 35 ms
Max. częstotliwość pracy	5c/sec	3c/sec
Smarowanie	Nie wymagane (stosować ISO VG 32)	
Przesterowanie ręczne	przycisk (standard), przełącznik (opcja)	

SIV3 1 1 - I P

SERIA	FUNKCJA	SPOSÓB POWROTU	RODZAJ PILOTA	STEROWANIE
SIV3: Zawór elektromagnetyczny	**1** 5/2 monostabilny	**0** brak	**I** Pilot wewn.	**0** Brak
SIP3: Zawór pneumatyczny	**2** 5/2 bistabilny	**1** powietrze + sprężyna	**E** Pilot zewn.	**P** Przycisk
	3 5/3 środ. zablok.	**2** powietrze		**L** Przełącznik
	4 5/3 środ. odpow.	**3** sprężyna		
	5 5/3 środ. napow.			

Zawór elektromagnetyczny 5-drogowy, 2-położeniowy

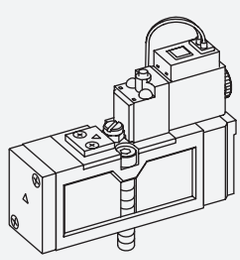

monostabilny

SIV311-IP

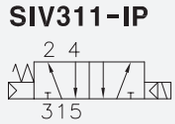

pilot zewnętrzny

SIV311-EP

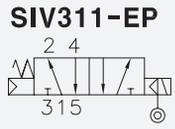

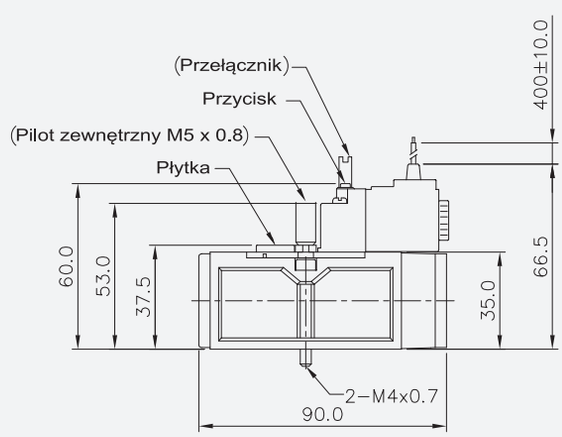

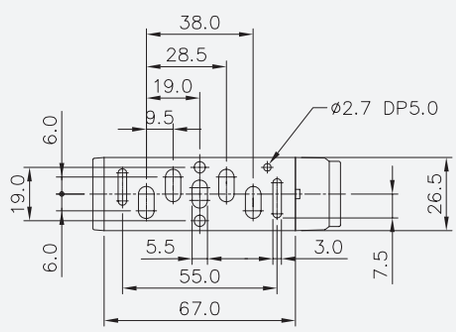

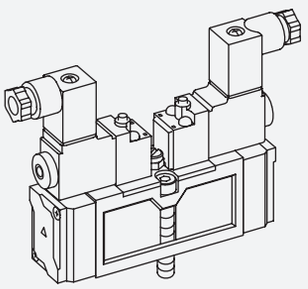

bistabilny

SIV320-IP

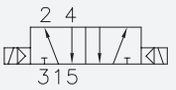

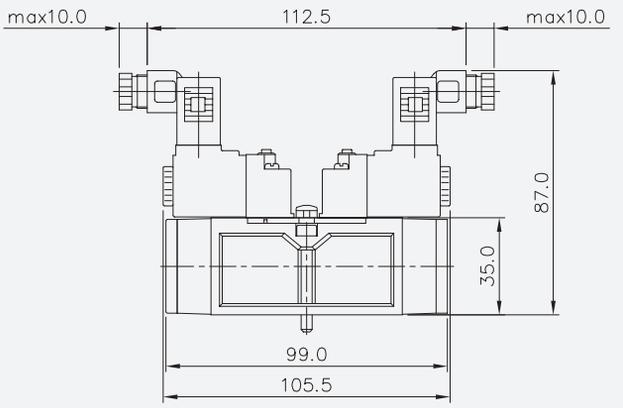

II

Zawór elektromagnetyczny 5-drogowy, 3-położeniowy

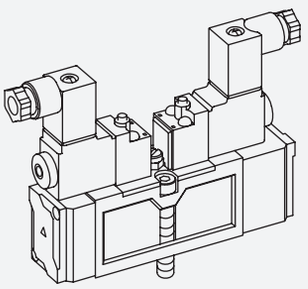

środek zablokowany

SIV333-IP

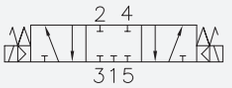

środek odpowietrzony

SIV343-IP

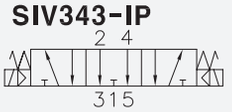

środek napowietrzony

SIV353-IP

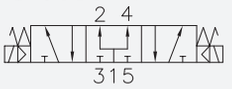

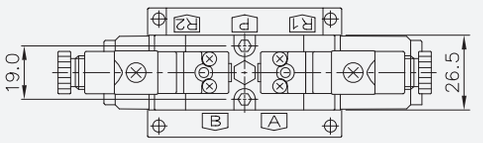

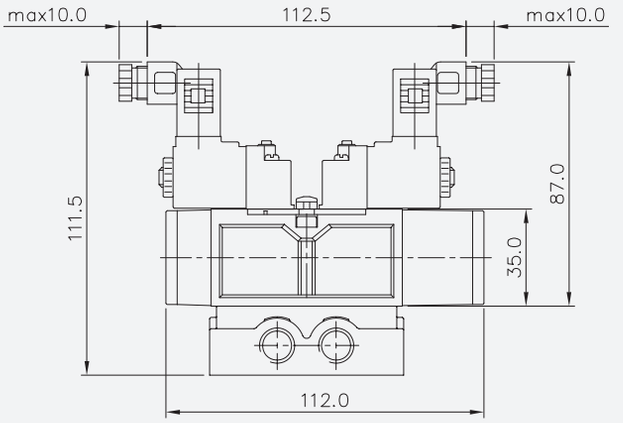

Zawór pneumatyczny 5-drogowy, 2-położeniowy

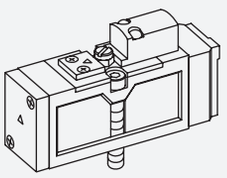

monostabilny

SIP311

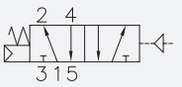

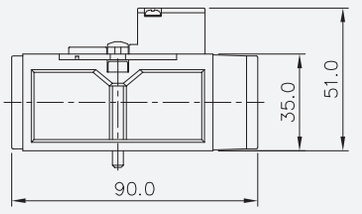

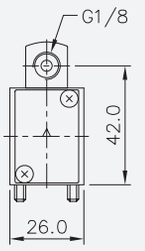

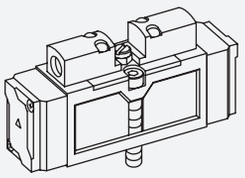

bistabilny

SIP320

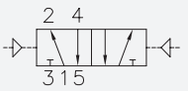

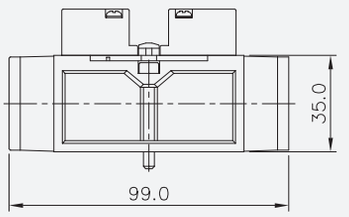

SERIA SIV/SIP

Zawór pneumatyczny 5-drogowy, 3-położeniowy

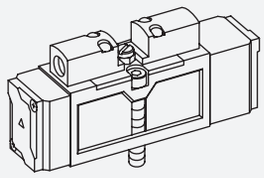

środek zablokowany

SIP333

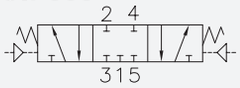

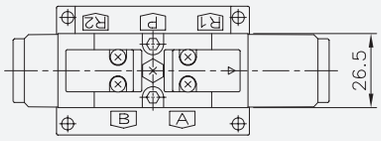

środek odpowietrzony

SIP343

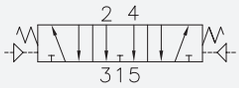

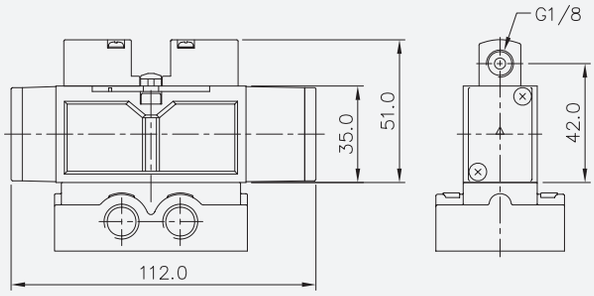

środek napowietrzony

SIP353

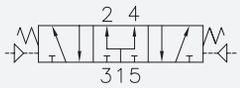

Płyta wieloprzyłączeniowa SIB30-D, do zaworów SIV300

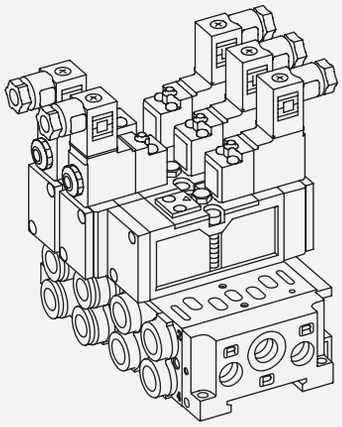

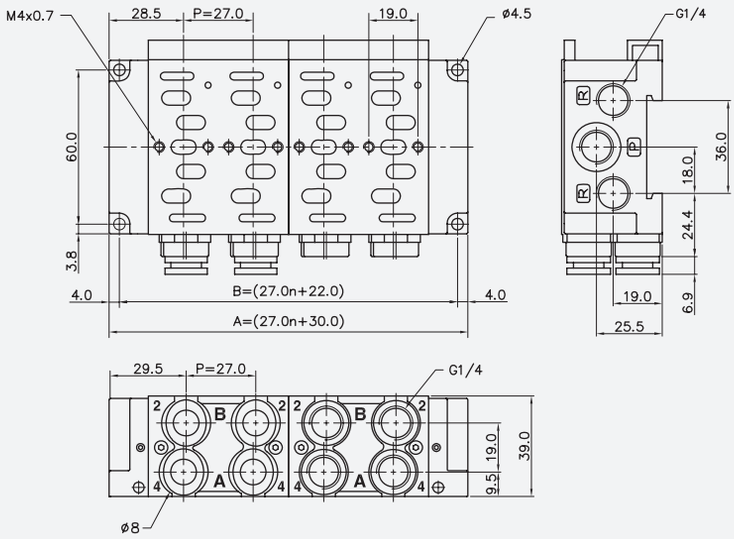

Płyta wieloprzyłączeniowa SIB30-D, do zaworów SIV300

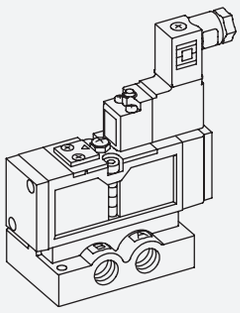

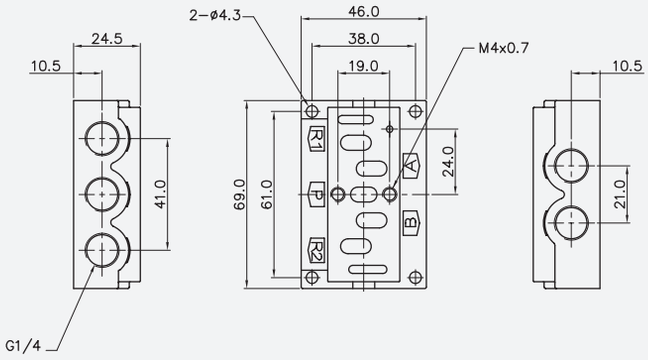

SERIA SIV/SIP

• SIV400, SIP400

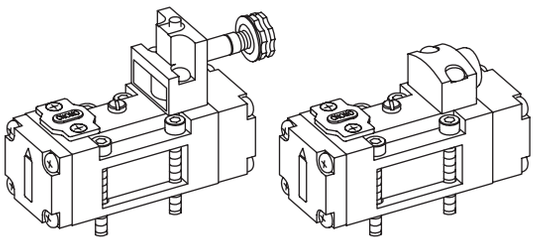

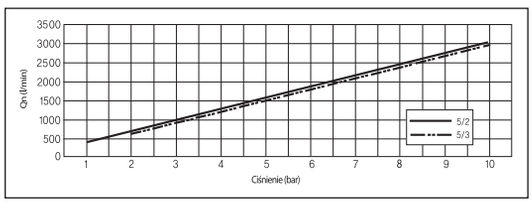

- 5/2, 5/3 - ISO 1
- Szerokość obudowy 40 mm
- Pilot CNOMO 30mm
- Przepływ 1600 l/min (5 bar)

Zawór	Elektromagnetyczny, Pneumatyczny	
Funkcja	5 drog., 2poł.	5 drog., 3 poł.
Medium	Sprężone powietrze i gazy obojętne	
Ciśnienie (bar)	1.5 ~ 10.0	2 ~ 10.0
Ekw. pow. przelotu (mm^2) 5 bar	30.0	25.0
Zakres temperatur	5 ~ 60°C	
Czas reakcji	poniżej 30 ms	poniżej 40 ms
Max. częstotliwość pracy	3c/sec	1c/sec
Smarowanie	Nie wymagane (stosować ISO VG 32)	
Przesterowanie ręczne	przycisk (standard), przełącznik (opcja)	

SIV4 1 1 - I P

SERIA	FUNKCJA	SPOSÓB POWROTU	RODZAJ PILOTA	STEROWANIE
SIV4: Zawór elektromagnetyczny	**1** 5/2 monostabilny	**0** brak	**I** Pilot wewn.	**0** Brak
SIP4: Zawór pneumatyczny	**2** 5/2 bistabilny	**1** powietrze + sprężyna	**E** Pilot zewn.	**P** Przycisk
	3 5/3 środ. zablok.	**2** powietrze		**L** Przełącznik
	4 5/3 środ. odpow.	**3** sprężyna		
	5 5/3 środ. napow.			

Zawór elektromagnetyczny 5-drogowy, 2-położeniowy

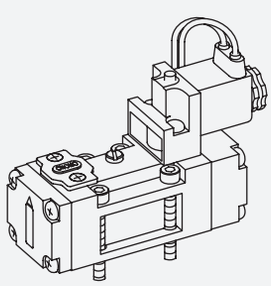

monostabilny

SIV411-IP

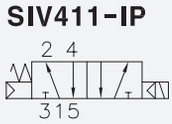

pilot zewnętrzny

SIV411-EP

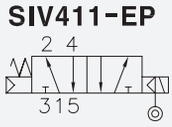

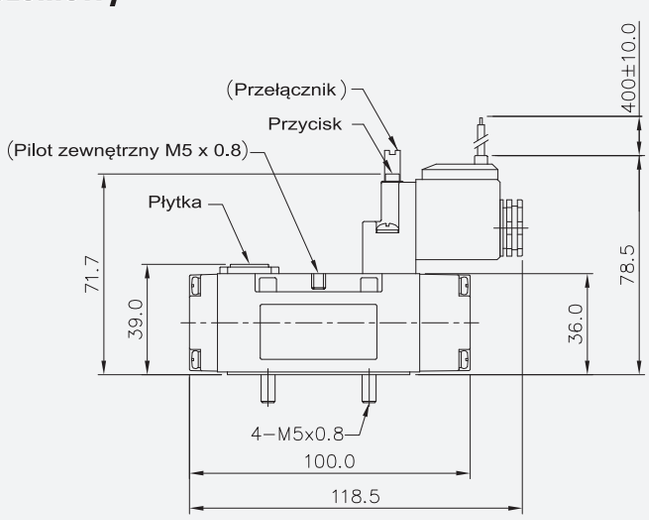

SERIA SIV/SIP

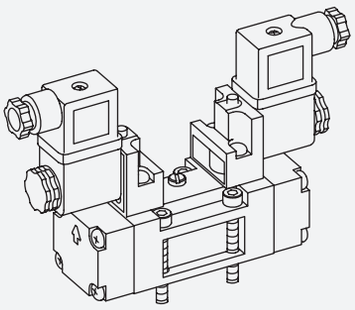

bistabilny

SIV420-IP

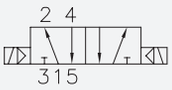

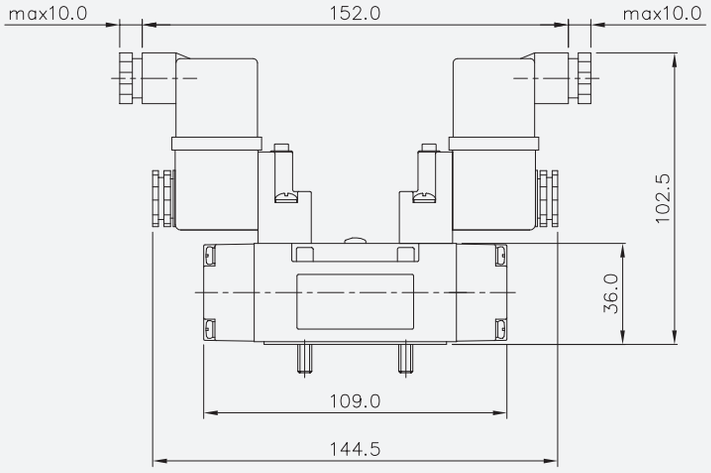

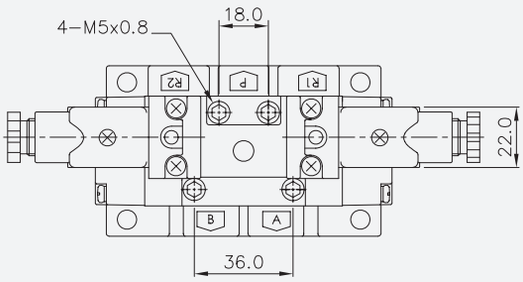

Zawór elektromagnetyczny 5-drogowy, 3-położeniowy

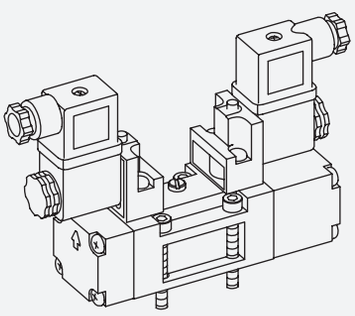

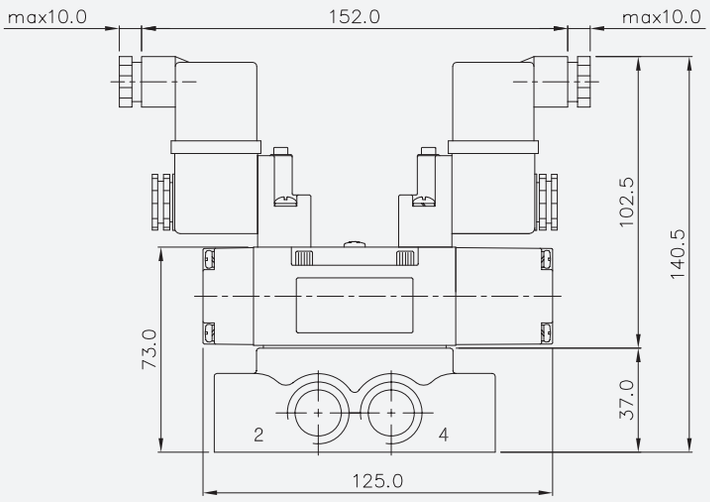

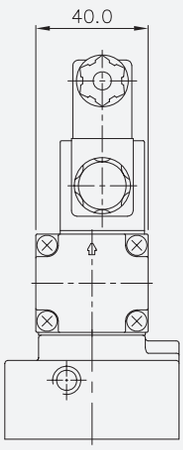

środek zablokowany

SIV433-IP

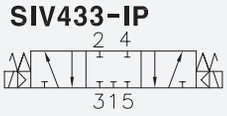

środek odpowietrzony

SIV443-IP

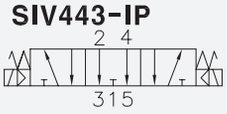

środek napowietrzony

SIV453-IP

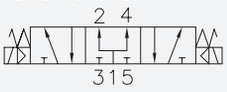

II

Zawór pneumatyczny 5-drogowy, 2-położeniowy

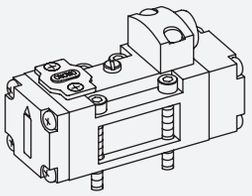

monostabilny
SIP411

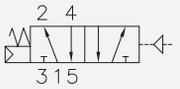

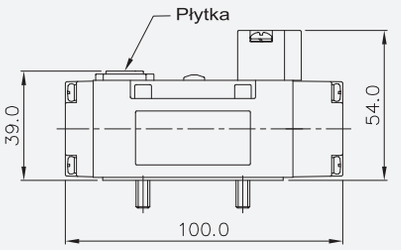

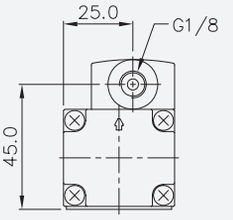

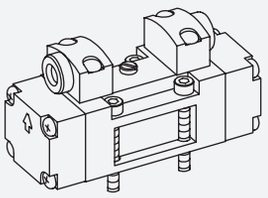

bistabilny
SIP420

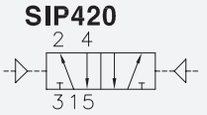

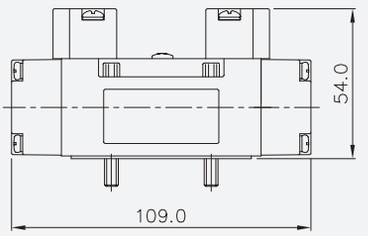

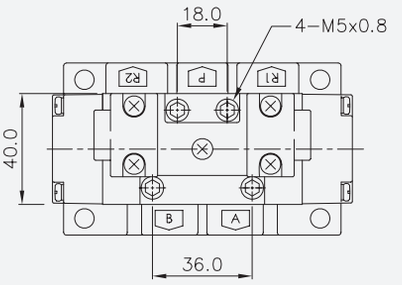

Zawór pneumatyczny 5-drogowy, 3-położeniowy

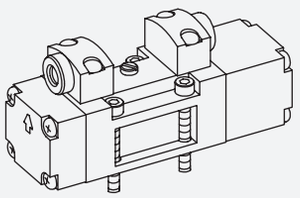

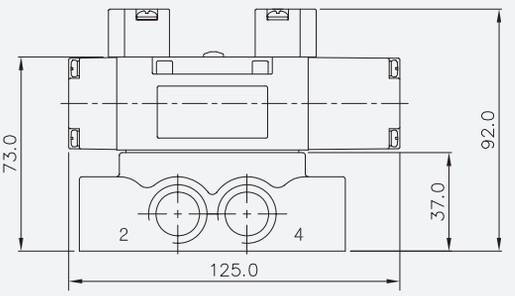

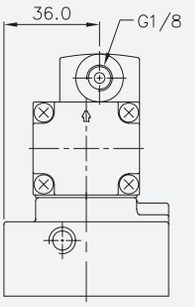

środek zablokowany
SIP433

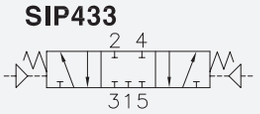

środek odpowietrzony
SIP443

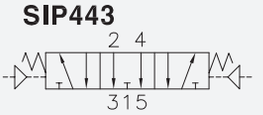

środek napowietrzony
SIP453

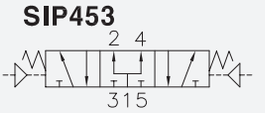

Płyta jednoprzyłączeniowa SIB40-S, do zaworów SIV400

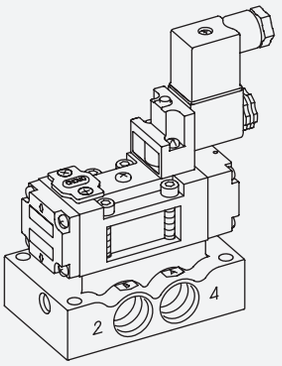

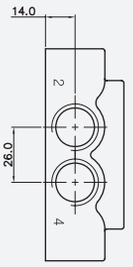

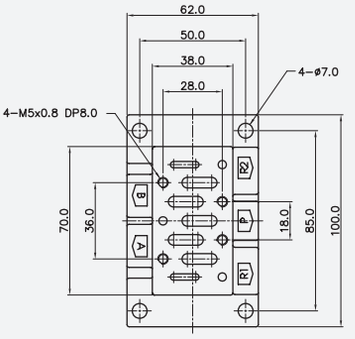

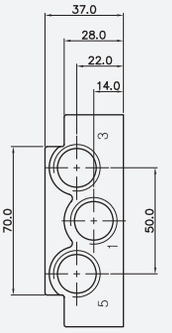

SERIA SIV/SIP

• *SIV500, SIP500*

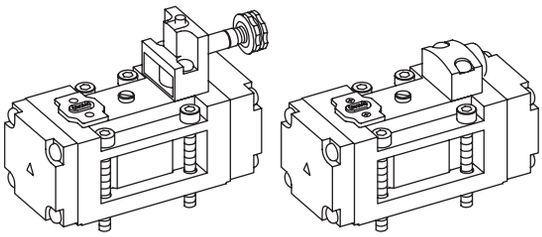

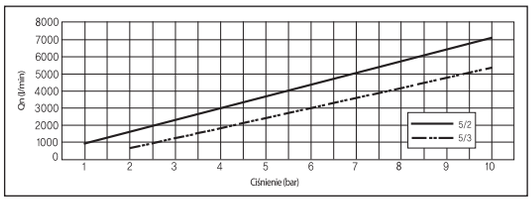

- 5/2, 5/3 - ISO 2
- Szerokość obudowy 50 mm
- Pilot CNOMO 30mm
- Przepływ 3500 l/min (5 bar)

Zawór	Elektromagnetyczny, Pneumatyczny	
Funkcja	5 drog., 2poł.	5 drog., 3 poł.
Medium	Sprężone powietrze i gazy obojętne	
Ciśnienie (bar)	1.5 ~ 10.0	2 ~ 10.0
Ekw. pow. przelotu (mm^2) 5 bar	65.0	50.0
Zakres temperatur	5 ~ 60°C	
Czas reakcji	poniżej 35 ms	poniżej 45 ms
Max. częstotliwość pracy	3c/sec	1c/sec
Smarowanie	Nie wymagane (stosować ISO VG 32)	
Przesterowanie ręczne	przycisk (standard), przełącznik (opcja)	

SIV5 1 1 - I P

SERIA	FUNKCJA	SPOSÓB POWROTU	RODZAJ PILOTA	STEROWANIE
SIV5: Zawór elektromagnetyczny	**1** 5/2 monostabilny	**0** brak	**I** Pilot wewn.	**0** Brak
SIP5: Zawór pneumatyczny	**2** 5/2 bistabilny	**1** powietrze + sprężyna	**E** Pilot zewn.	**P** Przycisk
	3 5/3 środ. zablok.	**2** powietrze		**L** Przełącznik
	4 5/3 środ. odpow.	**3** sprężyna		
	5 5/3 środ. napow.			

Zawór elektromagnetyczny 5-drogowy, 2-położeniowy

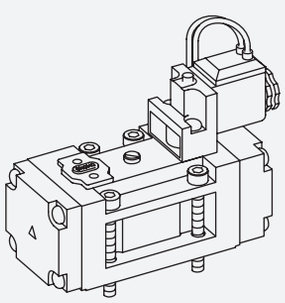

monostabilny

SIV511-IP

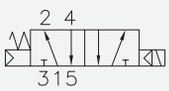

pilot zewnętrzny

SIV511-EP

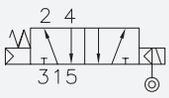

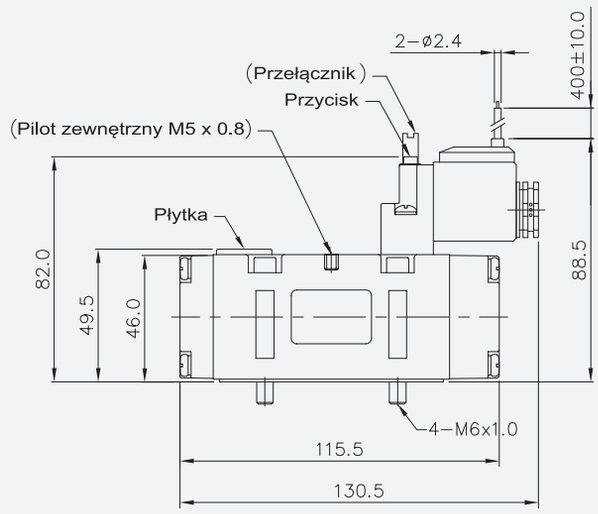

II

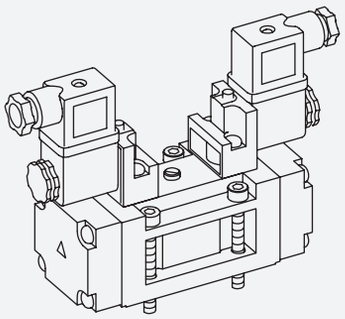

bistabilny

SIV520-IP

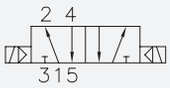

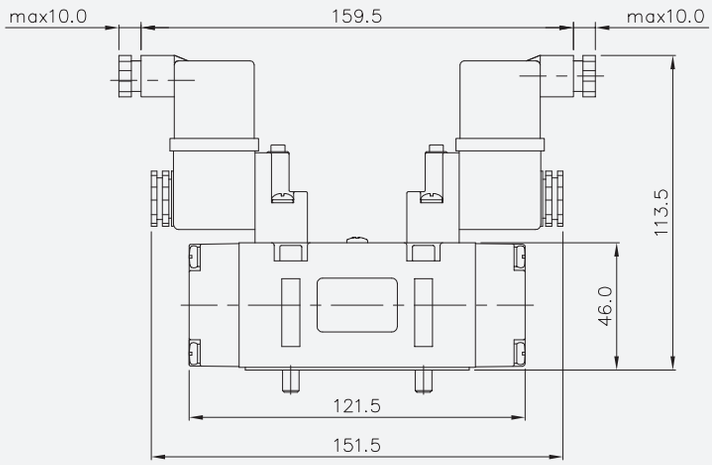

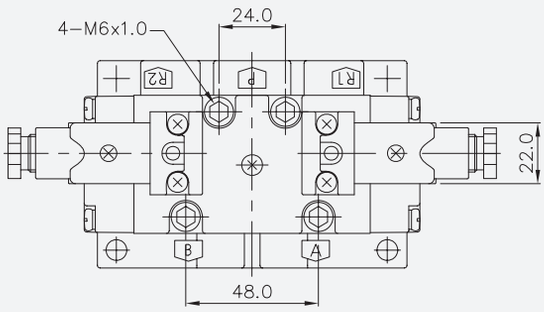

Zawór elektromagnetyczny 5-drogowy, 3-położeniowy

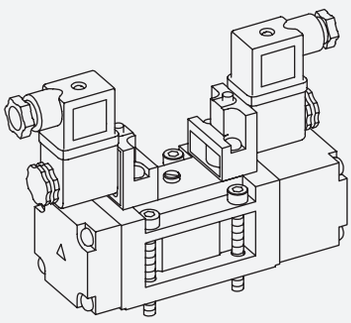

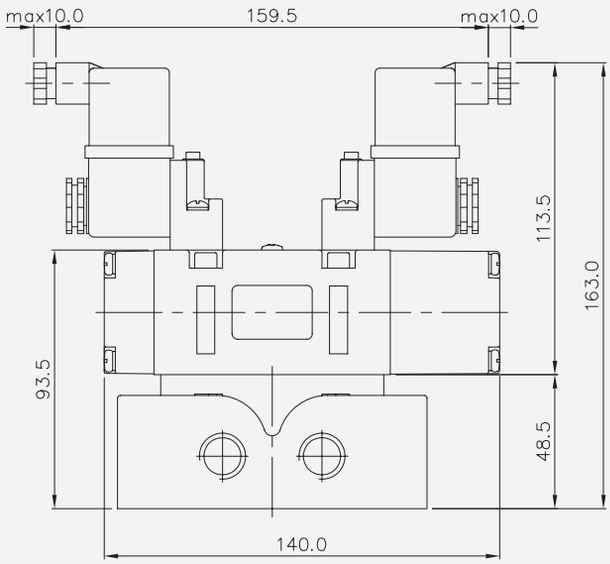

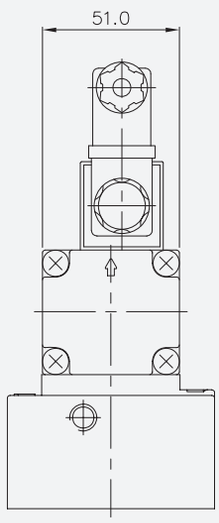

środek zablokowany

SIV533-IP

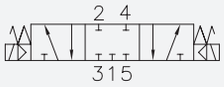

środek odpowietrzony

SIV543-IP

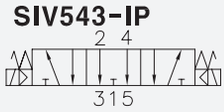

środek napowietrzony

SIV553-IP

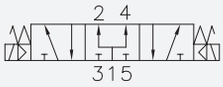

SERIA SIV/SIP

Zawór pneumatyczny 5-drogowy, 2-położeniowy

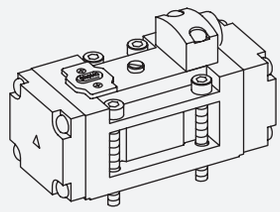

monostabilny
SIP511

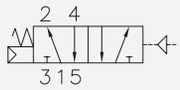

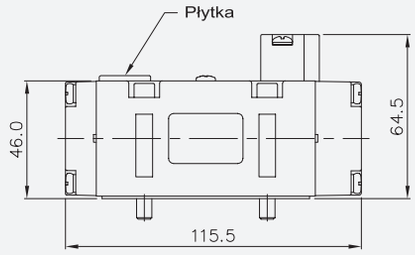

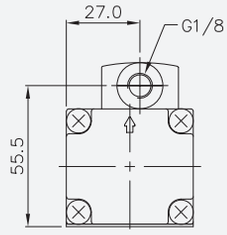

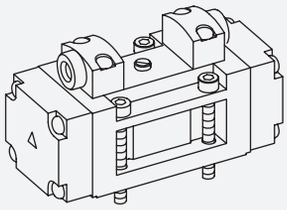

bistabilny
SIP520

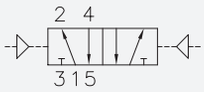

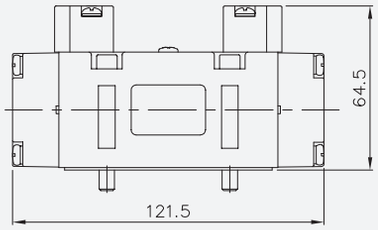

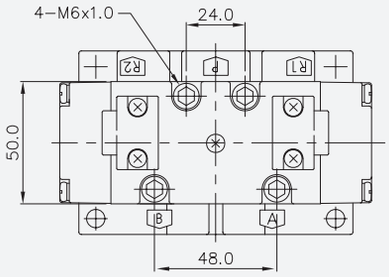

Zawór pneumatyczny 5-drogowy, 3-położeniowy

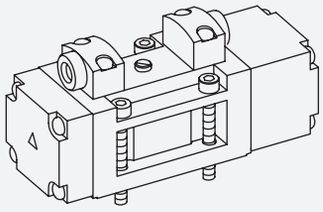

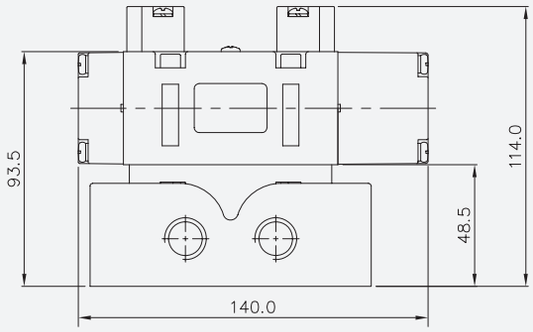

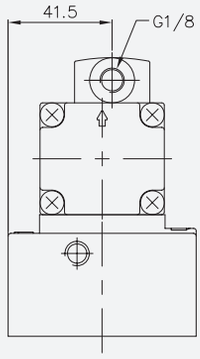

środek zablokowany
SIP533

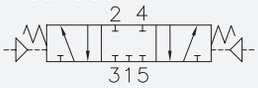

środek odpowietrzony
SIP543

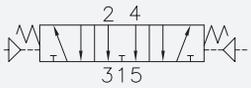

środek napowietrzony
SIP553

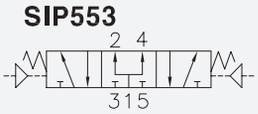

Płyta jednoprzyłączeniowa SIB50-S, do zaworów SIV500

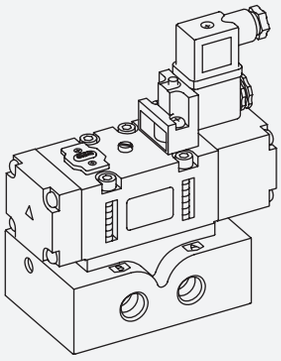

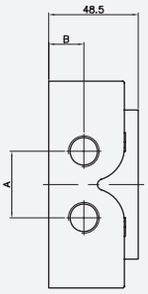

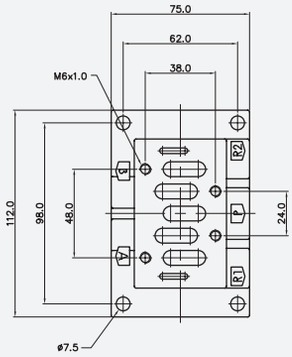

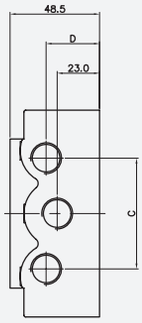

Gwint	A	B	C	D
SIB52–G3/8	36.0	19.0	60.0	29.0
SIB53–G1/2	31.0	23.0	63.2	32.0
SIB54–G3/4	36.0	23.0	67.2	26.3

SERIA SIE/SIEP

• SIE200, SIEP200

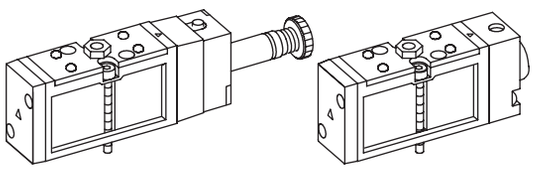

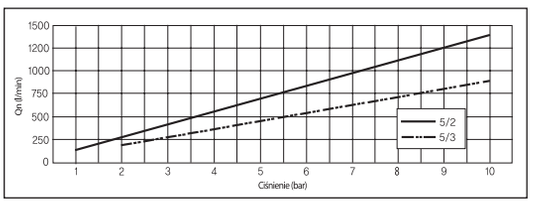

- 5/2, 5/3
- Szerokość obudowy 18 mm
- Przepływ 700 l/min (5 bar)

Zawór	Elektromagnetyczny, Pneumatyczny	
Funkcja	5 drog., 2poł.	5 drog., 3 poł.
Medium	Sprężone powietrze i gazy obojętne	
Ciśnienie (bar)	1.5 ~ 10.0	2.0 ~ 10.0
Ekw. pow. przelotu (mm²) 5 bar	12.0	8.5
Zakres temperatur	5 ~ 60°C	
Czas reakcji	poniżej 25 ms	poniżej 35 ms
Max. częstotliwość pracy	5c/sec	3c/sec
Smarowanie	Nie wymagane (stosować ISO VG 32)	
Przesterowanie ręczne	przycisk (standard), przełącznik (opcja)	

SIE2 1 1 - I P

SERIA	FUNKCJA	SPOSÓB POWROTU	RODZAJ PILOTA	STEROWANIE
SIE2 Zawór elektromagnetyczny	**1** 5/2 monostabilny	**0** brak	**I** Pilot wewn.	**0** Brak
SIEP2: Zawór pneumatyczny	**2** 5/2 bistabilny	**1** powietrze + sprężyna	**E** Pilot zewn.	**P** Przycisk
	3 5/3 środ. zablok.	**2** powietrze		**L** Przełącznik
	4 5/3 środ. odpow.	**3** sprężyna		
	5 5/3 środ. napow.			

Płyta wieloprzyłączeniowa SIB20-D, do zaworów SIE200

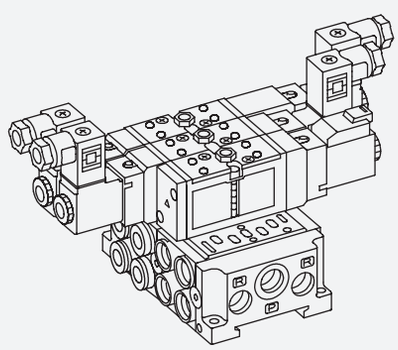

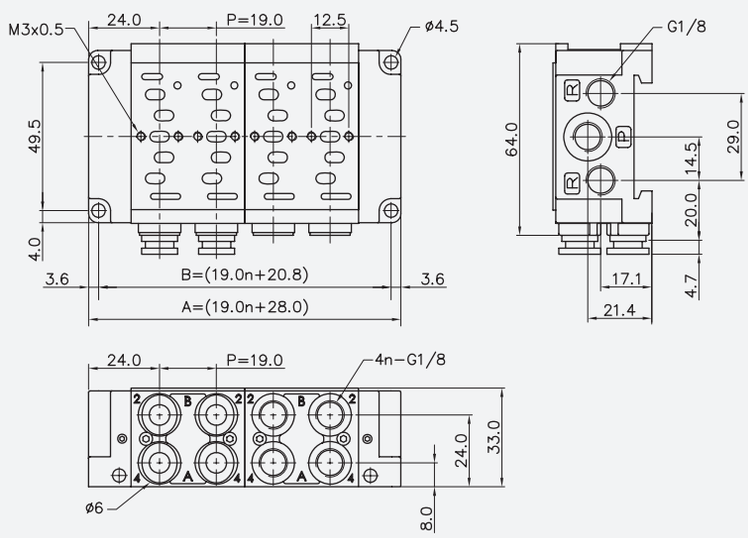

Płyta jednoprzyłączeniowa SIB20-S, do zaworów SIE200

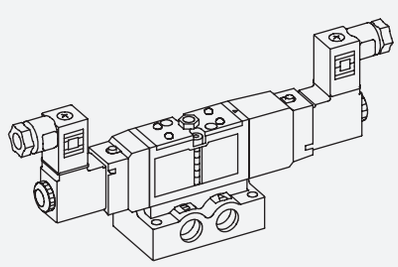

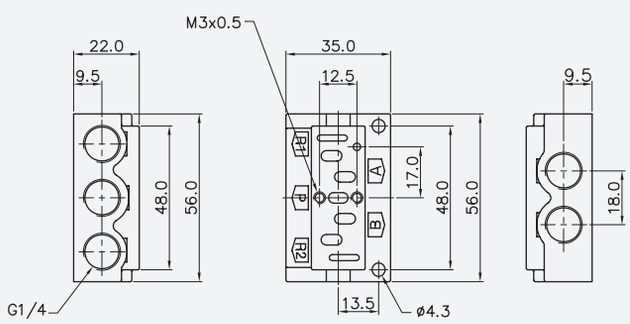

PNEUMATIG Lider w pneumatyce GDYNIA, UL.WIELKOPOLSKA 158 TEL.+48 58 622 49 22 www.pneumatig.eu

SERIA SIE/SIEP

• *SIE300, SIEP300*

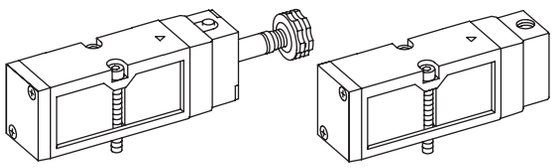

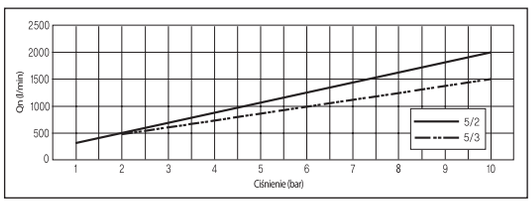

- 5/2, 5/3
- Szerokość obudowy 26 mm
- Przepływ 1000 l/min (5 bar)

Zawór	Elektromagnetyczny, Pneumatyczny	
Funkcja	5 drog., 2poł.	5 drog., 3 poł.
Medium	Sprężone powietrze i gazy obojętne	
Ciśnienie (bar)	1.5 ~ 10.0	2.0 ~ 10.0
Ekw. pow. przelotu (mm²) 5 bar	18.0	11.0
Zakres temperatur	5 ~ 60°C	
Czas reakcji	poniżej 25 ms	poniżej 35 ms
Max. częstotliwość pracy	5c/sec	3c/sec
Smarowanie	Nie wymagane (stosować ISO VG 32)	
Przesterowanie ręczne	przycisk (standard), przełącznik (opcja)	

II

SIE3 1 1 - I P

SERIA	FUNKCJA	SPOSÓB POWROTU	RODZAJ PILOTA	STEROWANIE
SIE3 Zawór elektromagnetyczny	**1** 5/2 monostabilny	**0** brak	**I** Pilot wewn.	**0** Brak
SIEP3: Zawór pneumatyczny	**2** 5/2 bistabilny	**1** powietrze + sprężyna	**E** Pilot zewn.	**P** Przycisk
	3 5/3 środ. zablok.	**2** powietrze		**L** Przełącznik
	4 5/3 środ. odpow.	**3** sprężyna		
	5 5/3 środ. napow.			

Płyta wieloprzyłączeniowa SIB30-D, do zaworów SIE300

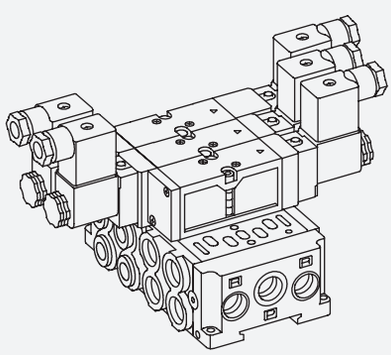

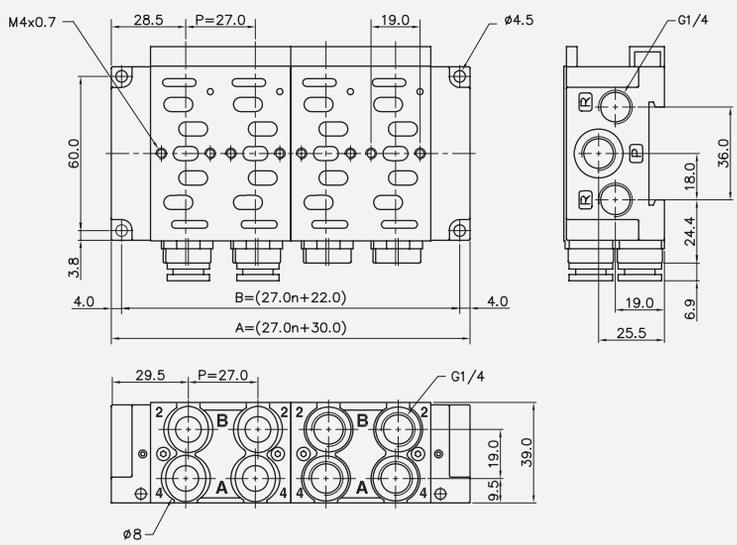

Płyta jednoprzyłączeniowa SIB30-S, do zaworów SIE300

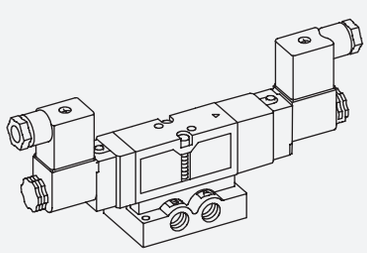

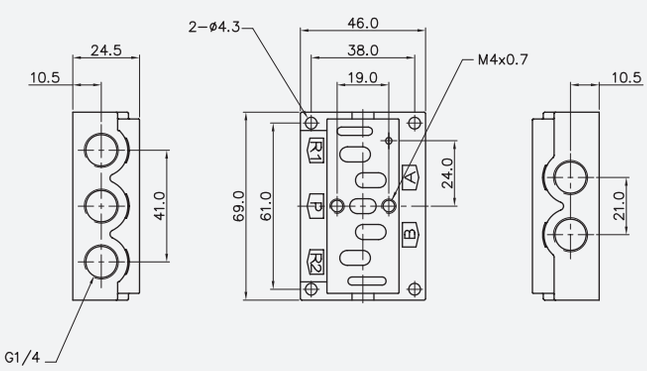

SERIA SCE/SCEP

• SCE300, SCEP300

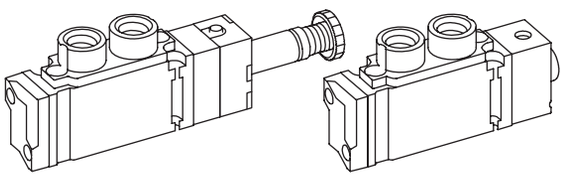

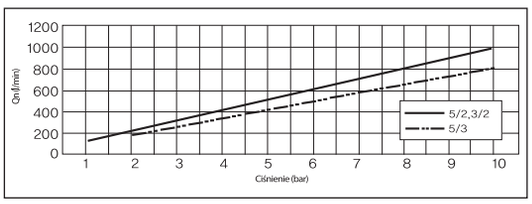

- 1/8"
- 3/2, 5/2, 5/3
- Szerokość obudowy 15 mm
- Przepływ 500 l/min (5 bar)

Zawór	Elektromagnetyczny, Pneumatyczny	
Funkcja	3,5 drog., 2poł.	5 drog., 3 poł.
Medium	Sprężone powietrze i gazy obojętne	
Ciśnienie (bar)	1.5 ~ 10.0	2.0 ~ 10.0
Ekw. pow. przelotu (mm²) 5 bar	9.5	7.5
Zakres temperatur	5 ~ 60°C	
Czas reakcji	poniżej 25 ms	poniżej 35 ms
Max. częstotliwość pracy	8c/sec	5c/sec
Smarowanie	Nie wymagane (stosować ISO VG 32)	
Przesterowanie ręczne	przycisk (standard), przełącznik (opcja)	

SCE3 1 1 D - F5 - P

SERIA	
SCE3: Zawór elektromagnetyczny	
SCEP3: Zawór pneumatyczny	

FUNKCJA	
1	5/2 monostabilny
2	5/2 bistabilny
3	5/3 środ. zablok.
4	5/3 środ. odpow.
5	5/3 środ. napow.
6	3/2 norm. zamkn.
7	3/2 norm. otwarty

SPOSÓB POWROTU	
0	brak
1	powietrze + sprężyna
2	powietrze
3	sprężyna

PRZYŁĄCZE	
D	G 1/8
B	płytowe

PŁYTKA	
0	brak
F5	5drog., 1/8"
F3	3drog., 1/8"
FN5	5dr. NPT1/8
FN3	3dr. NPT1/8
FC5	5dr. wtyk. 6mm
FC3	3dr. wtyk. 6mm
E	z portem pilota

STEROWANIE	
0	brak
L	przełącznik
P	przycisk

Płyta zaworowa SCB30, do zaworów SCE300 5/2 i 5/3

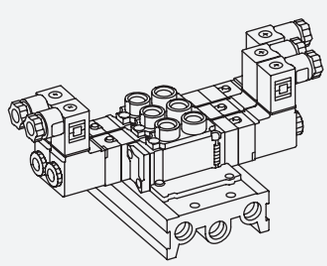

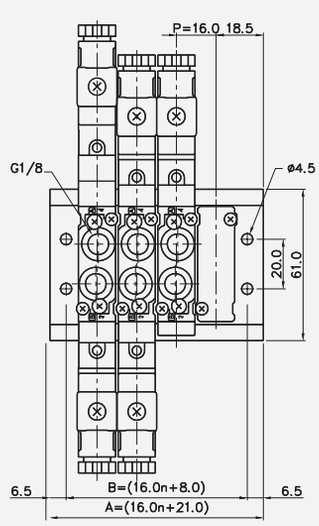

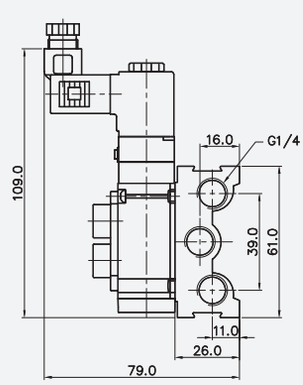

Płyta zaworowa SCB30, do zaworów SCE300 3/2

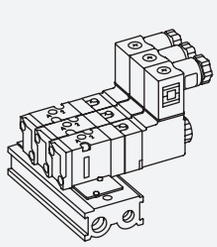

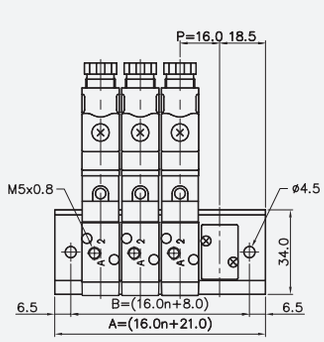

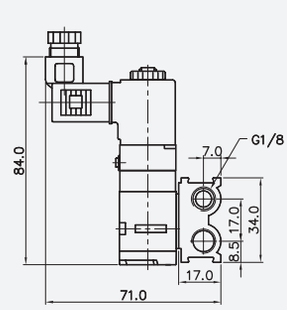

PNEUMATIG Lider w pneumatyce GDYNIA, UL.WIELKOPOLSKA 158 TEL.+48 58 622 49 22 www.pneumatig.eu

SERIA SCE/SCEP

• SCE400, SCEP400

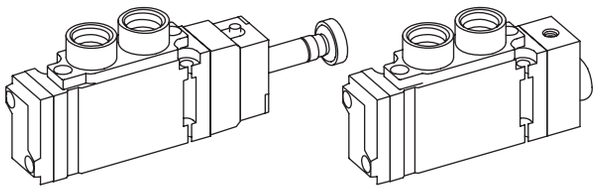

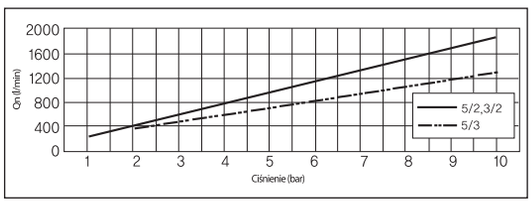

- 1/4"
- 3/2, 5/2, 5/3
- Szerokość obudowy 18 mm
- Przepływ 900 l/min (5 bar)

Zawór	Elektromagnetyczny, Pneumatyczny	
Funkcja	3,5 drog., 2poł.	5 drog., 3 poł.
Medium	Sprężone powietrze i gazy obojętne	
Ciśnienie (bar)	1.5 ~ 10.0	2.0 ~ 10.0
Ekw. pow. przelotu (mm^2) 5 bar	16	12
Zakres temperatur	5 ~ 60°C	
Czas reakcji	poniżej 25 ms	poniżej 35 ms
Max. częstotliwość pracy	5c/sec	3c/sec
Smarowanie	Nie wymagane (stosować ISO VG 32)	
Przesterowanie ręczne	przycisk (standard), przełącznik (opcja)	

SCE4 1 1 D - F5 - P

SERIA	FUNKCJA	SPOSÓB POWROTU	PRZYŁĄCZE	PŁYTKA	STEROWANIE
SCE4: Zawór elektromagnetyczny	**1** 5/2 monostabilny	**0** brak	**D** G 1/4	**0** brak	**0** brak
SCEP4: Zawór pneumatyczny	**2** 5/2 bistabilny	**1** powietrze + sprężyna	**B** płytowe	**F5** 5drog., 1/4"	**L** przełącznik
	3 5/3 środ. zablok.	**2** powietrze		**F3** 3drog., 1/4"	**P** przycisk
	4 5/3 środ. odpow.	**3** sprężyna		**FN5** 5dr. NPT1/4	
	5 5/3 środ. napow.			**FN3** 3dr. NPT1/4	
	6 3/2 norm. zamkn.			**FC5** 5dr. wtyk. 8mm	
	7 3/2 norm. otwarty			**FC3** 3dr. wtyk. 8mm	
				E z portem pilota	

Płyta zaworowa SCB40, do zaworów SCE400 5/2 i 5/3

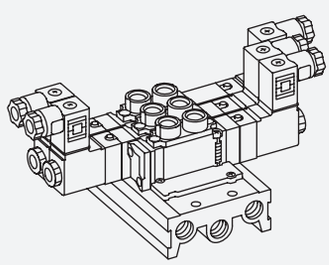

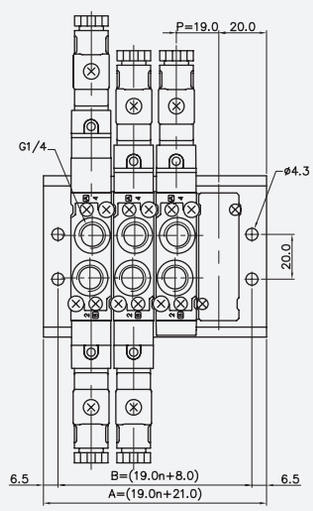

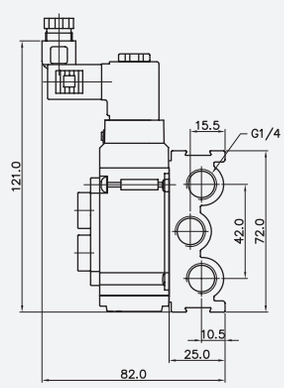

Płyta zaworowa SCB40, do zaworów SCE400 3/2

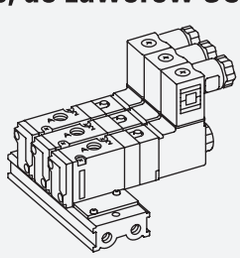

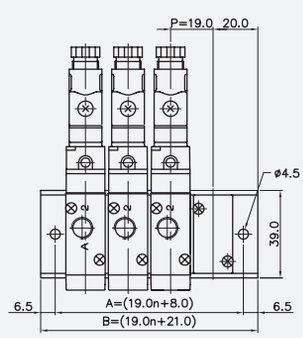

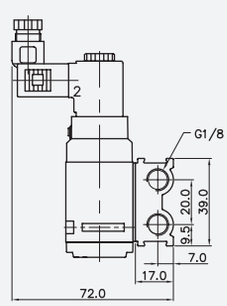

SERIA SCE/SCEP

• SCE500, SCEP500

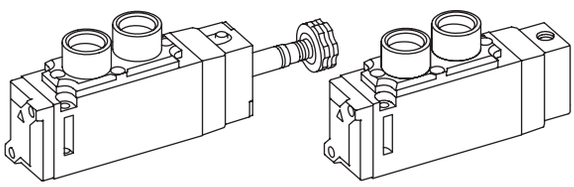

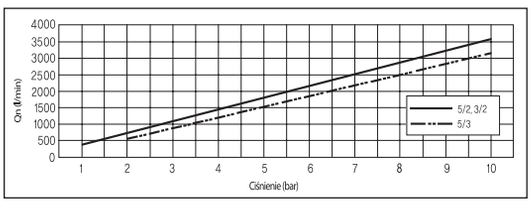

- 3/8"
- 3/2, 5/2, 5/3
- Szerokość obudowy 26 mm
- Przepływ 2200 l/min (5 bar)

Zawór	Elektromagnetyczny, Pneumatyczny	
Funkcja	3,5 drog., 2poł.	5 drog., 3 poł.
Medium	Sprężone powietrze i gazy obojętne	
Ciśnienie (bar)	1.5 ~ 10.0	2.0 ~ 10.0
Ekw. pow. przelotu (mm^2) 5 bar	40.0	30.0
Zakres temperatur	5 ~ 60°C	
Czas reakcji	poniżej 30 ms	poniżej 40 ms
Max. częstotliwość pracy	5c/sec	3c/sec
Smarowanie	Nie wymagane (stosować ISO VG 32)	
Przesterowanie ręczne	przycisk (standard), przełącznik (opcja)	

SCE5 1 1 D - F5 - P

SERIA	
SCE5: Zawór elektromagnetyczny	
SCEP5: Zawór pneumatyczny	

FUNKCJA	
1	5/2 monostabilny
2	5/2 bistabilny
3	5/3 środ. zablok.
4	5/3 środ. odpow.
5	5/3 środ. napow.
6	3/2 norm. zamkn.
7	3/2 norm. otwarty

SPOSÓB POWROTU	
0	brak
1	powietrze + sprężyna
2	powietrze
3	sprężyna

PRZYŁĄCZE	
D	G 3/8
B	płytowe

PŁYTKA	
F5	5drog., 3/8"
F3	3drog., 3/8"
FN5	5dr. NPT3/8
FN3	3dr. NPT3/8
FC5	5dr wtyk. 10mm
FC3	3dr wtyk. 10mm
E	z portem pilota
B	zaślepiająca

STEROWANIE	
0	brak
L	przełącznik
P	przycisk

Płyta zaworowa SCB50, do zaworów SCE500 5/2 i 5/3

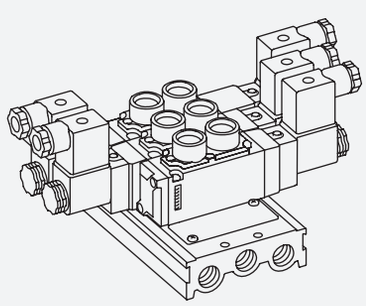

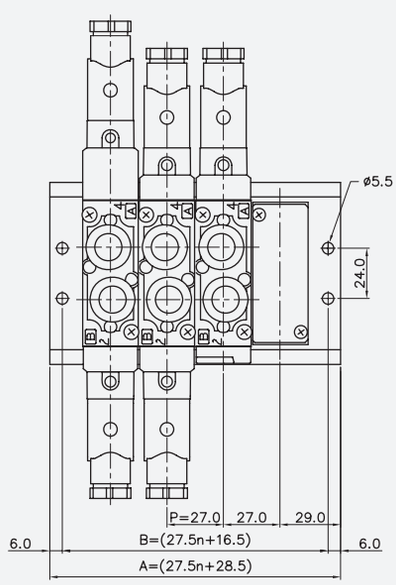

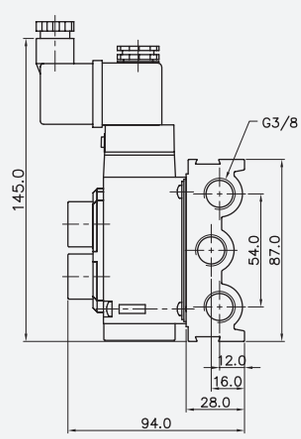

SERIA SN/SNP (NAMUR)

• *SN3000, SNP3000*

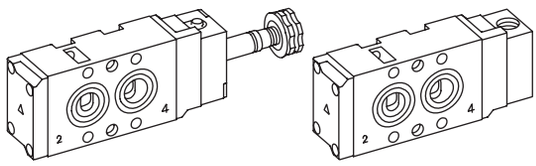

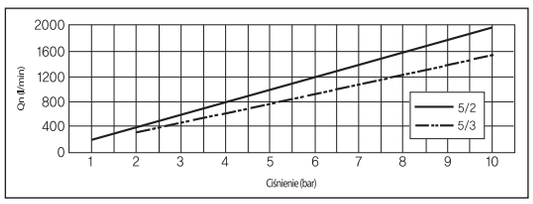

- 1/4"
- 5/2, 5/3
- Szerokość obudowy 23 mm
- Przepływ 1000 l/min (5 bar)

Zawór	Elektromagnetyczny, Pneumatyczny	
Funkcja	5 drog., 2poł.	5 drog., 3 poł.
Medium	Sprężone powietrze i gazy obojętne	
Ciśnienie (bar)	1.5 ~ 10.0	2.0 ~ 10.0
Ekw. pow. przelotu (mm²) 5 bar	18.0	12.0
Zakres temperatur	5 ~ 60°C	
Czas reakcji	poniżej 30 ms	poniżej 40 ms
Max. częstotliwość pracy	5c/sec	3c/sec
Smarowanie	Nie wymagane (stosować ISO VG 32)	
Przesterowanie ręczne	przycisk (standard), przełącznik (opcja)	

SN3 1 0 1 - I P

SERIA	FUNKCJA	PRZYŁĄCZE	SPOSÓB POWROTU	RODZAJ PILOTA	STEROWANIE
SN3: Zawór elektromagnetyczny	**1** 5/2 monostabilny	**0** G 1/4	**0** brak	**I** Pilot wewnętrzny	**0** Brak
SNP3: Zawór pneumatyczny	**2** 5/2 bistabilny	**1** NPT 1/4	**1** powietrze + sprężyna		**L** Przełącznik
	3 5/3 środ. zabl.		**2** powietrze		**P** Przycisk
	4 5/3 środ. odpow.		**3** sprężyna		
	5 5/3 środ. napow.				

Zawór elektromagnetyczny 5-drogowy, 2-położeniowy

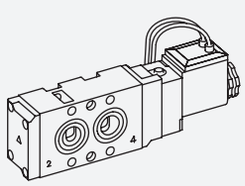

monostabilny
SN3101-IP

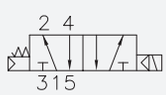

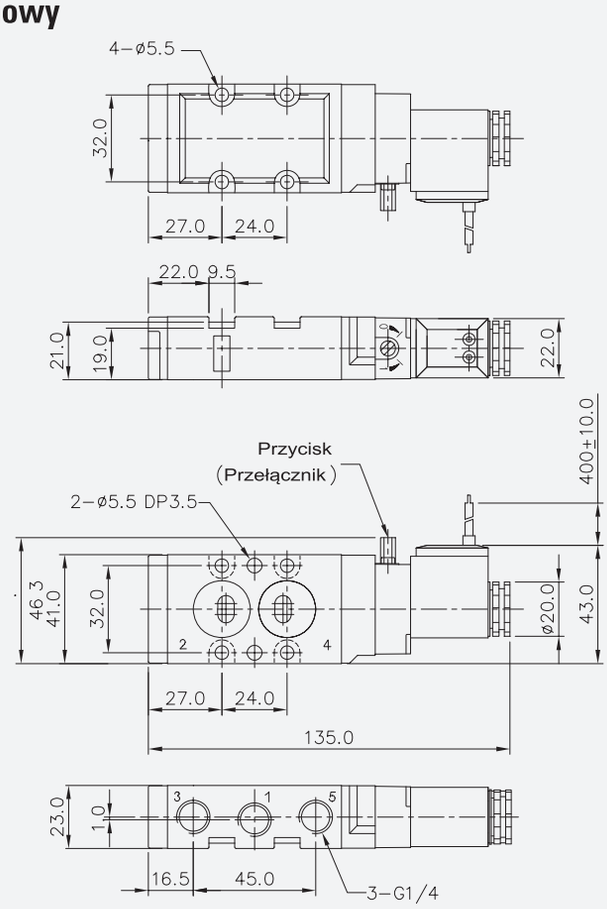

SERIA SN/SNP (NAMUR)

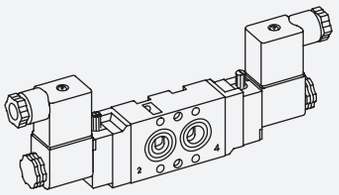

bistabilny

SN3200-IL

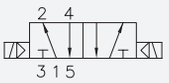

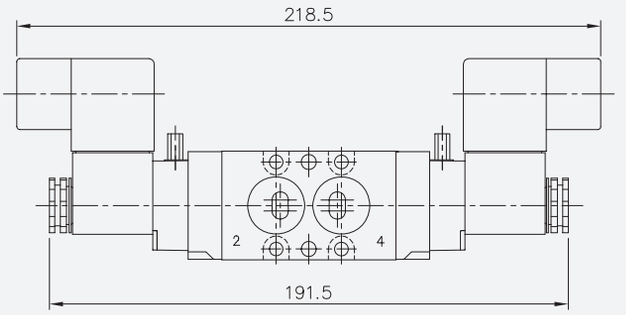

II

Zawór elektromagnetyczny 5-drogowy, 3-położeniowy

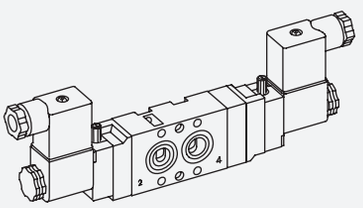

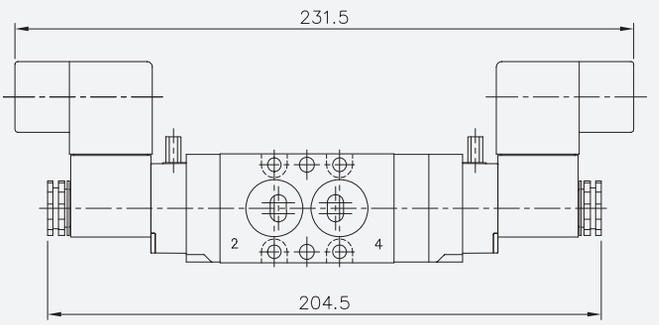

środek zablokowany

SN3303-IL

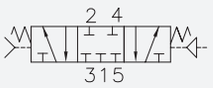

środek odpowietrzony

SN3403-IL

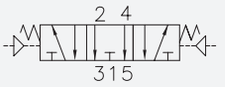

środek napowietrzony

SN3503-IL

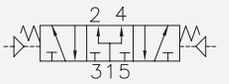

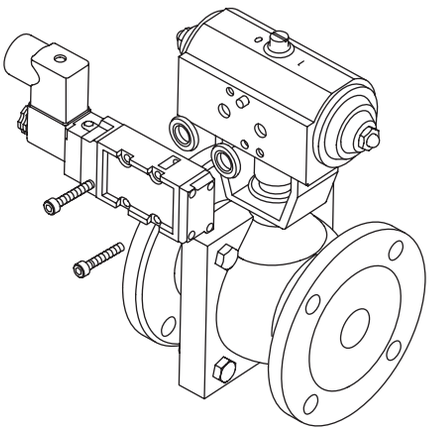

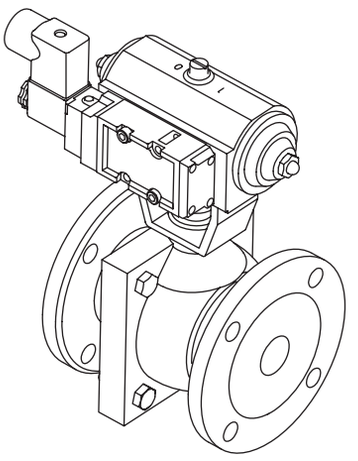

SERIA SN/SNP (NAMUR)

Zawór pneumatyczny 5-drogowy, 2-położeniowy

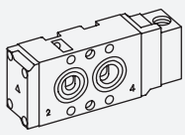

monostabilny

SNP3101

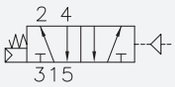

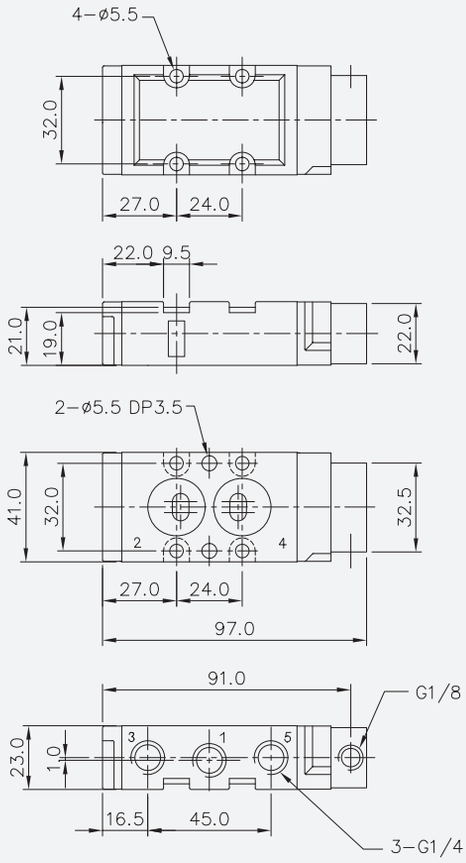

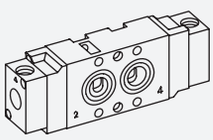

bistabilny

SNP3200

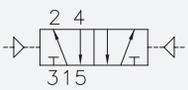

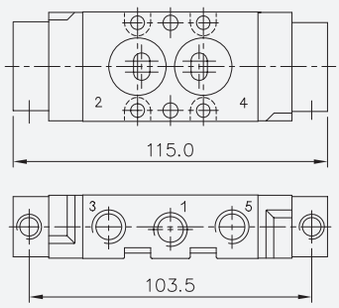

Zawór pneumatyczny 5-drogowy, 3-położeniowy

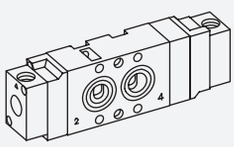

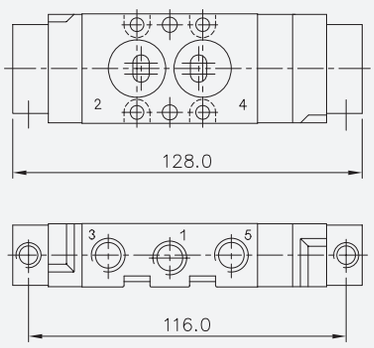

środek zablokowany

SNP3303

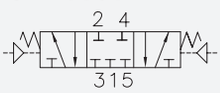

środek odpowietrzony

SNP3403

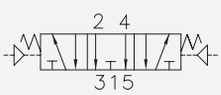

środek napowietrzony

SNP3503

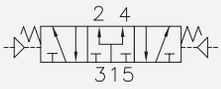

SERIA SN/SNP (NAMUR)

• SN4000, SNP4000

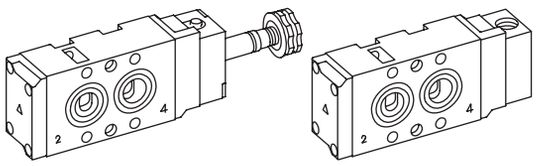

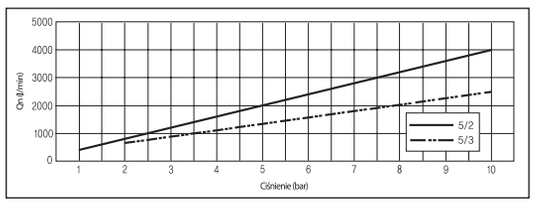

- 1/4"
- 5/2, 5/3
- Szerokość obudowy 30 mm
- Przepływ 1800 l/min (5 bar)

Zawór	Elektromagnetyczny, Pneumatyczny	
Funkcja	5 drog., 2poł.	5 drog., 3 poł.
Medium	Sprężone powietrze i gazy obojętne	
Ciśnienie (bar)	1.5 ~ 10.0	2.0 ~ 10.0
Ekw. pow. przelotu (mm²) 5 bar	32.0	16.0
Zakres temperatur	5 ~ 60°C	
Czas reakcji	poniżej 30 ms	poniżej 40 ms
Max. częstotliwość pracy	5c/sec	3c/sec
Smarowanie	Nie wymagane (stosować ISO VG 32)	
Przesterowanie ręczne	przycisk (standard), przełącznik (opcja)	

SN4 1 0 1 - I P

SERIA	FUNKCJA	PRZYŁĄCZE	SPOSÓB POWROTU	RODZAJ PILOTA	STEROWANIE
SN4: Zawór elektromagnetyczny	**1** 5/2 monostabilny	**0** G 1/4	**0** brak	**I** Pilot wewnętrzny	**0** Brak
SNP4: Zawór pneumatyczny	**2** 5/2 bistabilny	**1** NPT 1/4	**1** powietrze + sprężyna		**L** Przełącznik
	3 5/3 środ. zabl.		**2** powietrze		**P** Przycisk
	4 5/3 środ. odpow.		**3** sprężyna		
	5 5/3 środ. napow.				

Zawór elektromagnetyczny 5-drogowy, 2-położeniowy

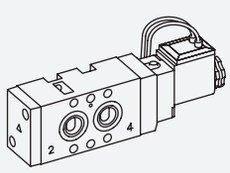

monostabilny

SN4101-IP

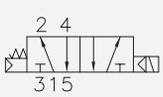

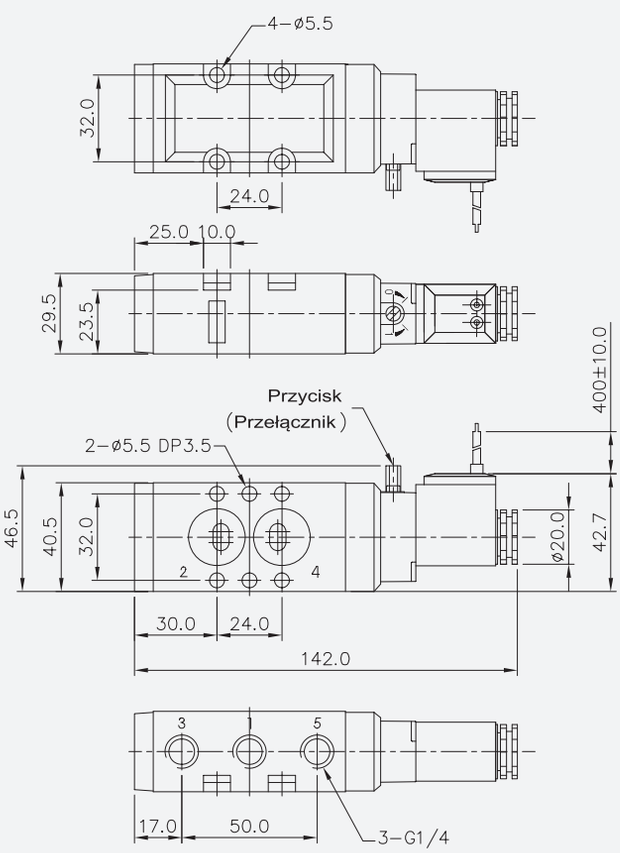

PNEUMATIG Lider w pneumatyce GDYNIA, UL.WIELKOPOLSKA 158 TEL.+48 58 622 49 22 www.pneumatig.eu

SERIA SN/SNP (NAMUR)

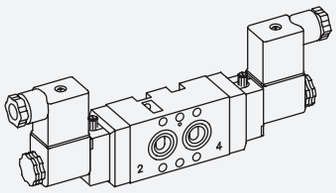

bistabilny

SN4200-IL

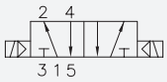

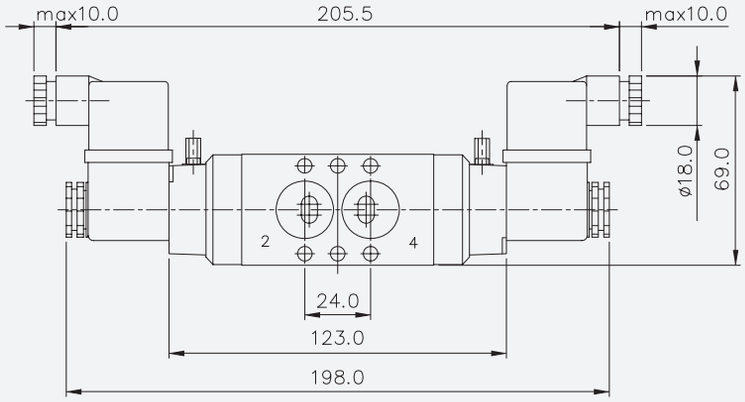

Zawór elektromagnetyczny 5-drogowy, 3-położeniowy

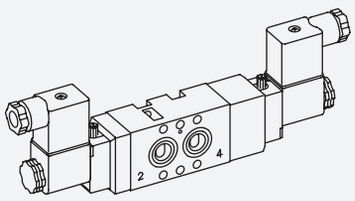

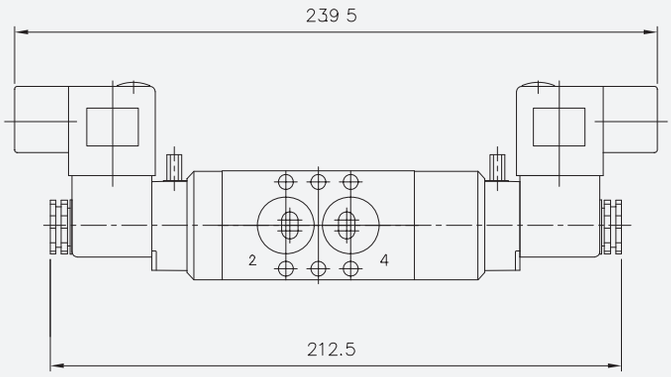

środek zablokowany

SN4303-IL

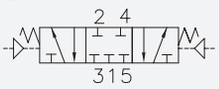

środek odpowietrzony

SN4403-IL

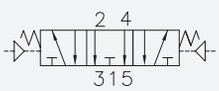

środek napowietrzony

SN4503-IL

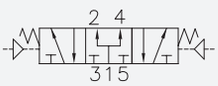

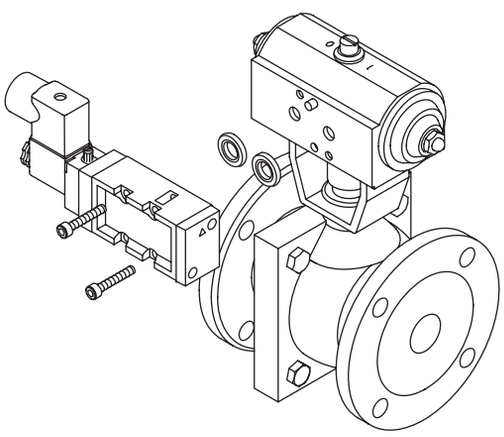

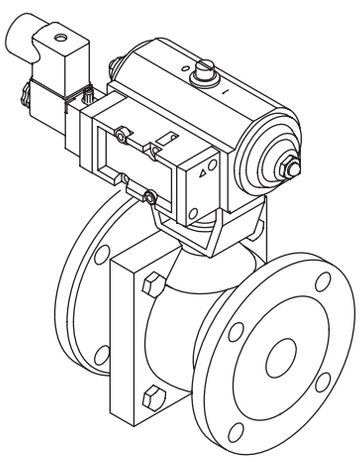

SERIA SN/SNP (NAMUR)

Zawór pneumatyczny 5-drogowy, 2-położeniowy

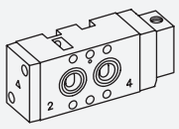

monostabilny

SNP4101

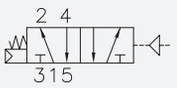

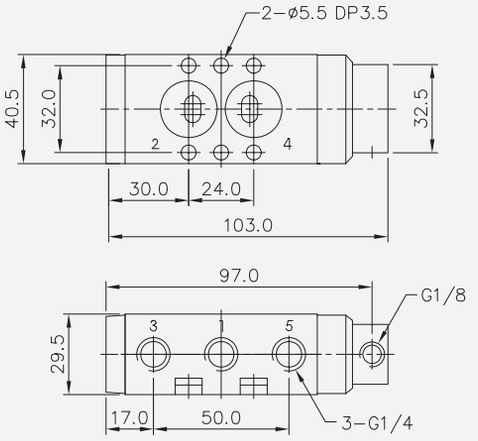

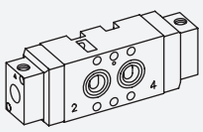

bistabilny

SNP4200

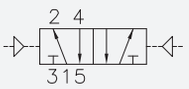

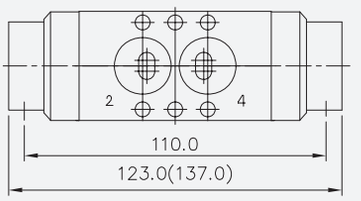

CEWKI ELEKTROMAGNETYCZNE

• OPIS

- Forma: szkło nylonowe
- Przewód: AWG-nr 22, nr24
- Izolacja przewodu: elastomer
- Jarzmo: żeliwo
- Nasadka wskaźnika: poliwęglan

Cewka			S*1	S*2
Szerokość			15 mm	22 mm
Tolerancja napięciowa			± 10%	
Klasa izolacji cewki			F lub równoważna	
Napięcie sterujące	AC	50Hz	3.5 VA	5.5 VA
		60Hz	4.5 VA	6.5 VA
	DC		2.5 W	2.5 W

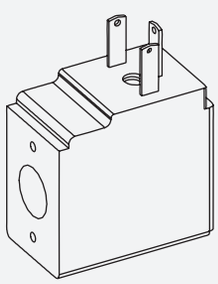

SC1
Stopień ochrony:
IP65 (z wtyczką)

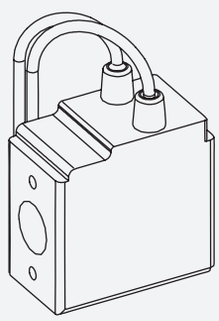

SG1
Stopień ochrony: IP65

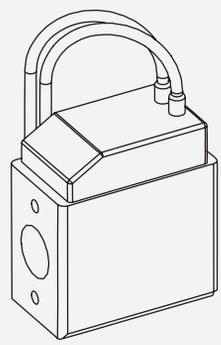

SD1
Stopień ochrony: IP42

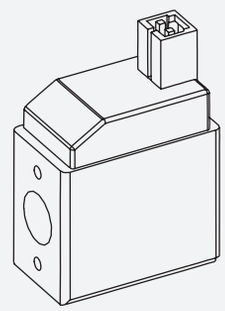

SL1
Stopień ochrony: IP42

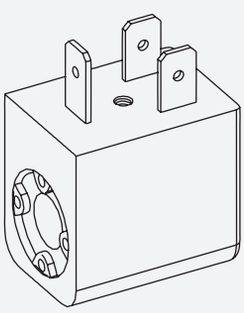

SC2
Stopień ochrony:
IP65 (z wtyczką)

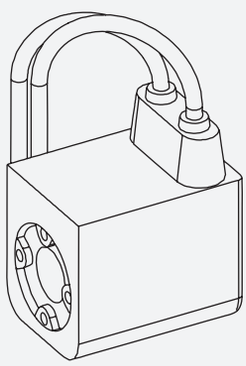

SG2
Stopień ochrony: IP65

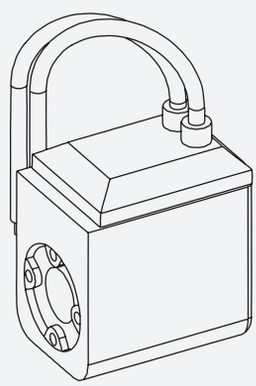

SD2
Stopień ochrony: IP42

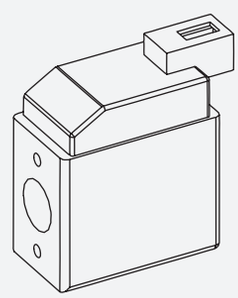

SM1
Stopień ochrony: IP42

SC1 - A2

TYP CEWKI	
SC1	15mm 3-stykowa
SG1	15mm uszczelka/przewody
SD1	15mm uszczelka/przewody + LED
SL1	15mm pionowy wtyk + LED
SM1	15mm poziomy wtyk + LED
SC2	22mm 3-stykowa
SG2	22mm uszczelka/przewody
SD2	22mm pionowy wtyk + LED

NAPIĘCIE	
0	Brak
A1	AC 110V
A2	AC 230V
A4	AC 24V
D2	DC 12V
D4	DC 24V
D8	DC 48V

CEWKI ELEKTROMAGNETYCZNE

II

Cewka SC1

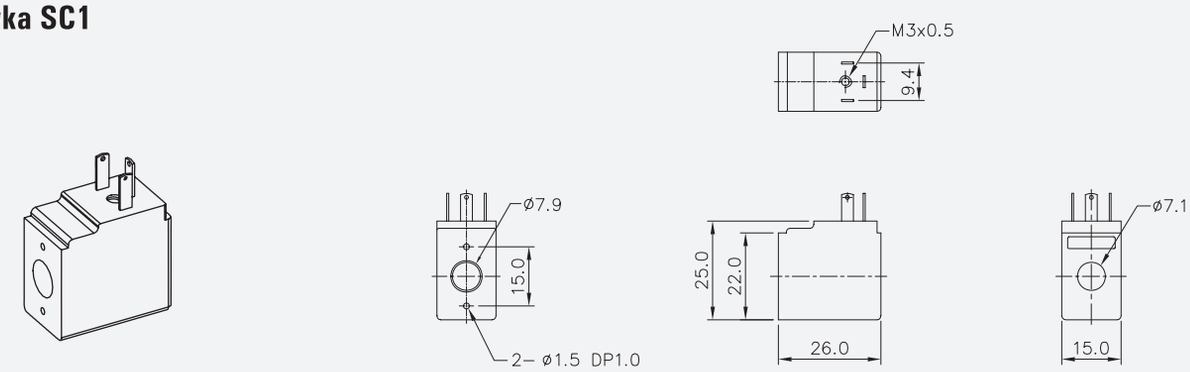

Cewka SC2

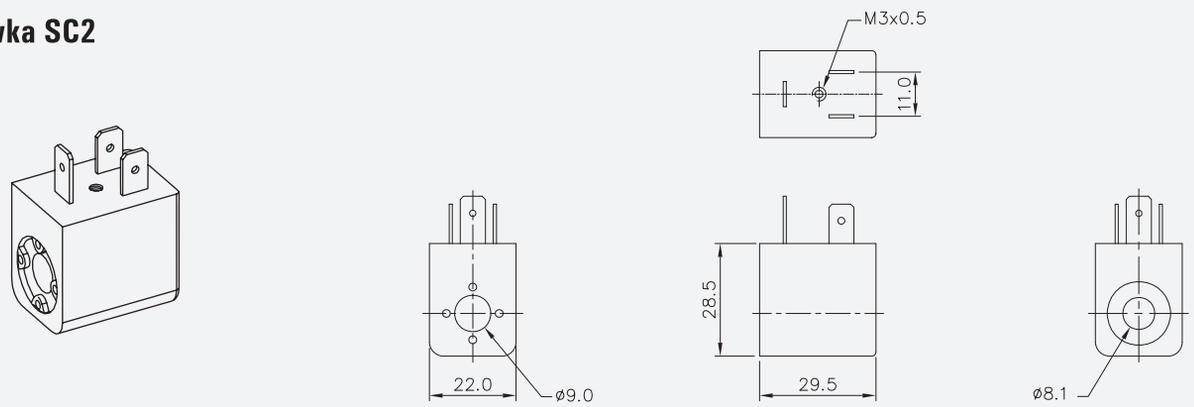

Cewka SG1

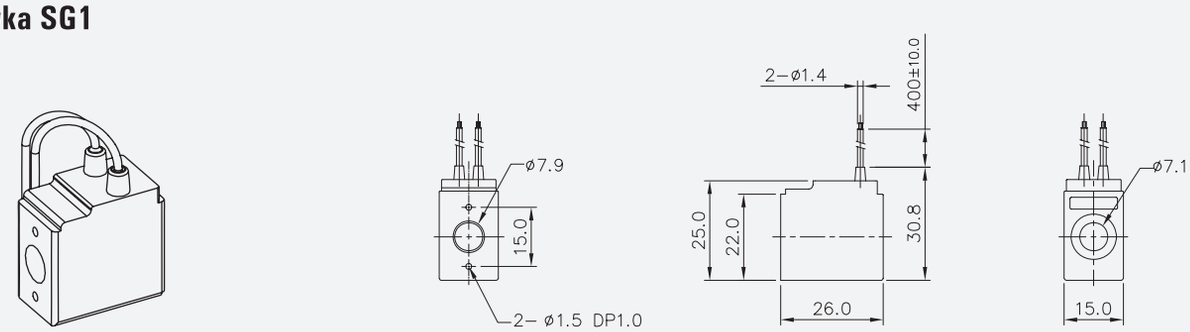

Cewka SG2

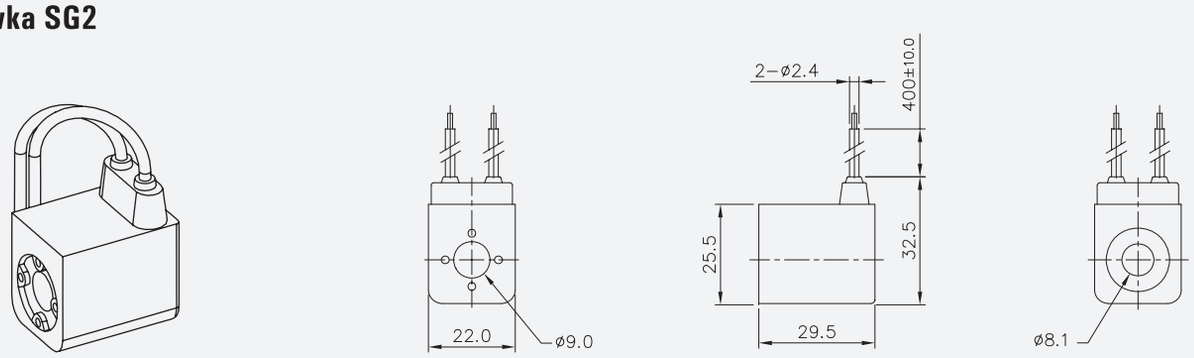

CEWKI ELEKTROMAGNETYCZNE

Cewka SD1

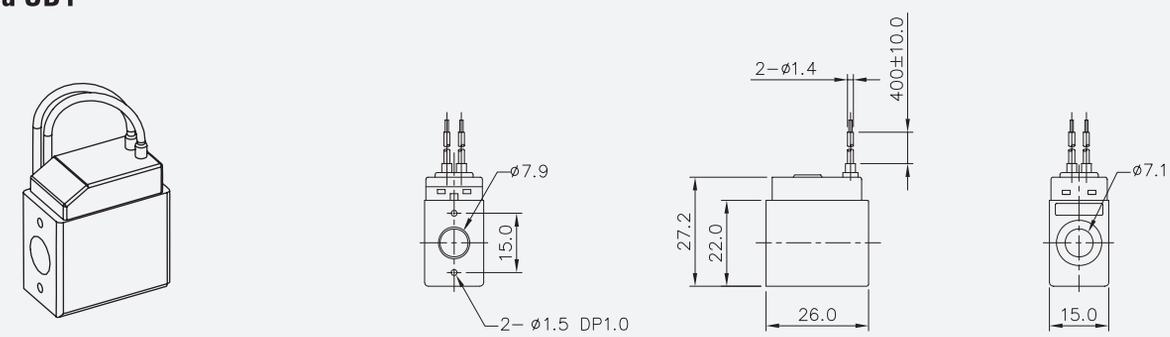

Cewka SD2

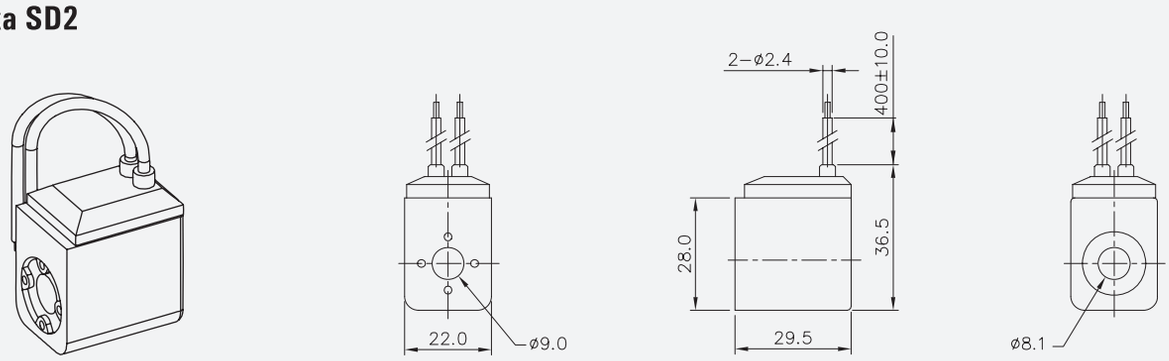

Cewka SL1

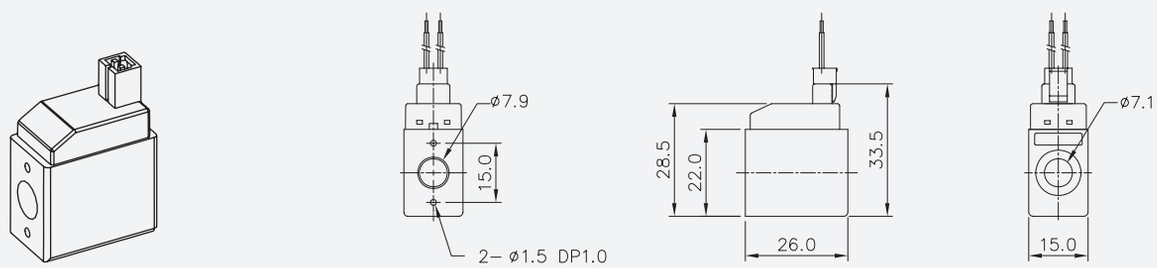

Cewka SM1

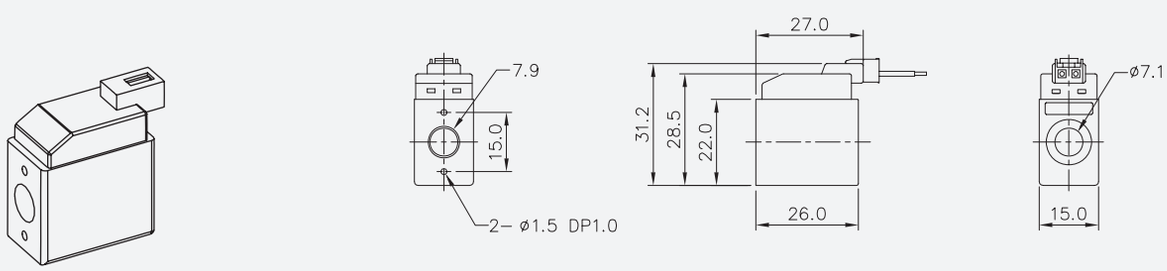

II

WTYCZKI DIN

• *OPIS*

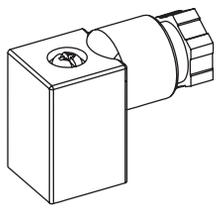

CN1, CD1, CZ1

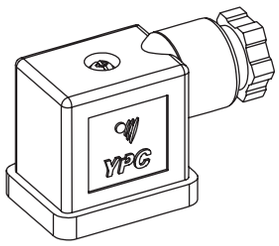

CN2, CD2, CZ2

Cewka			S*1	S*2
Szerokość			15 mm	22 mm
Tolerancja napięciowa			± 10%	
Klasa izolacji cewki			F lub równoważna	
Napięcie sterujące	AC	50Hz	3.5 VA	5.5 VA
		60Hz	4.5 VA	6.5 VA
	DC		2.5 W	2.5 W

SC1 - A2

TYP CEWKI	
CN1	15mm 3-stykowa
CD1	15mm 3-stykowa + LED
CZ1	15mm 3-stykowa z filtrem antyprzepięciowym+ LED
CN2	22mm 3-stykowa
CD2	22mm 3-stykowa + LED
CZ2	22mm 3-stykowa z filtrem antyprzepięciowym+ LED

NAPIĘCIE	
0	Brak
A1	AC 110V
A2	AC 230V
A4	AC 24V
D2	DC 12V
D4	DC 24V
D8	DC 48V

Wtyczka CN1, CD1, CZ1

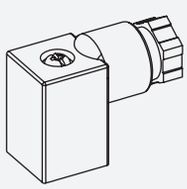

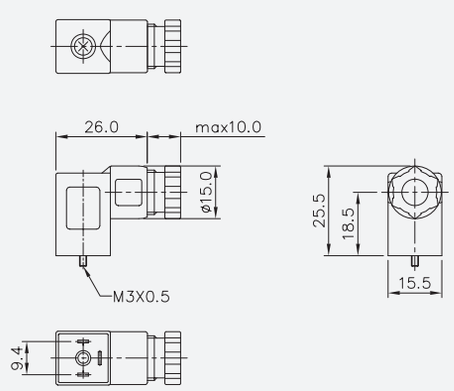

Wtyczka CN2, CD2, CZ2

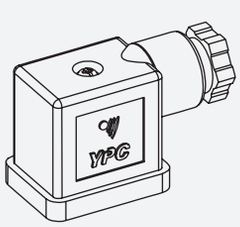

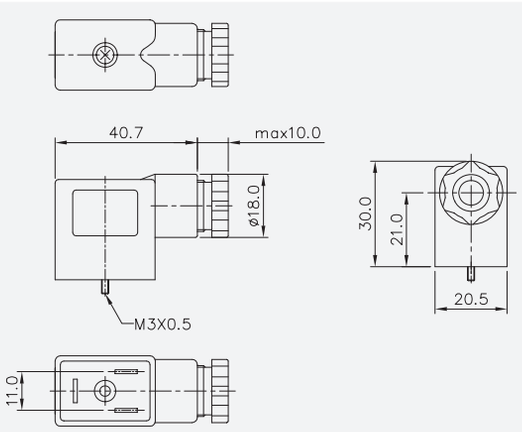

SERIA HPV

• HPV

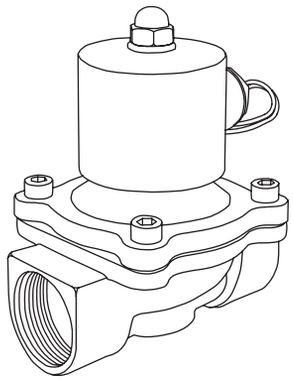

- 2/2 normalnie zamknięty
- Zastosowanie: powietrze, woda, olej
- AC 230V, DC 24V

Zawór		HPV
Funkcja		2/2 normalnie zamknięty
Medium		Powietrze, woda, olej hydrauliczny (do lepkości v ≤ 22mm²/s)
Ciśnienie (bar)	powietrze	0 ~ 7.0
	woda i olej	0 ~ 5.0
Zakres temperatur		5 ~ 60°C
Tolerancja napięciowa		± 10%

Model	HPV-2120	HPV-2130	HPV-2140	HPV-2150
Przyłącze	G 1/4"	G 3/8"	G 1/2"	G 3/4"
Średnica nominalna (mm)	10	10	15	24
Przepływ (l/min)	1550	2240	2600	7700
Współczynnik Kv	0,19	0,5	4	6,33

Model	HPV-2160	HPV-2170	HPV-2180	HPV-2190
Przyłącze	G 1"	G 1 1/4"	G 1 1/2"	G 2"
Średnica nominalna (mm)	27	35	40	50
Przepływ (l/min)	9100	10300	13000	17500
Współczynnik Kv	10	20	24,15	40

HPV - 2140 - A2

SERIA	PRZYŁĄCZE		NAPIĘCIE	
HPV : 2/2 normalnie zamknięty	**2120**	G 1/4"	**A2**	AC 230V
	2130	G 3/8"	**D4**	DC 24V
	2140	G 1/2"		
	2150	G 3/4"		
	2160	G 1"		
	2170	G 1 1/4"		
	2180	G 1 1/2"		
	2190	G 2"		

• ZSP

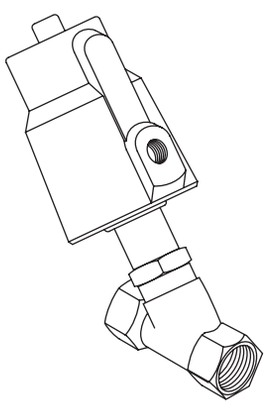

- Zawór skośny, grzybkowy z uszczelnieniem talerzowym
- Sterowany pneumatycznie

Zawór		ZSP-*-*-MS	ZSP-*-*-ES
Budowa	Korpus zaworu	brąz (2 1/2" - 3" mosiądz)	stal nierdzewna
	Uszczelnienie zaworu	PTFE	PTFE
	Cylinder	mosiądz / aluminium	mosiądz niklowany / aluminium
	Tłok	stal nierdzewna	stal nierdzewna
	Uszczelnienie tłoka	NBR	PTFE / FKM*
Zakres temperatur		-20 ~ 85°C (*PTFE -40 ~ 200°C)	
Medium		neutralne media gazowe lub ciekłe (wersja ze stali nierdzewnej - również media agresywne)	
Ciśnienie sterowania		4 ~ 10 bar	

ZSP - 20 - FS - MS

SERIA	PRZYŁĄCZE		FUNKCJA		FUNKCJA	
ZSP : zawór kątowy	**12**	G 1/2"	**FS**	norm. zamk.	**MS**	brąz/mosiądz
	34	G 3/4"	**FO**	norm otwarty	**ES**	stal nierdzewna
	10	G 1"				
	114	G 1 1/4"				
	112	G 1 1/2"				
	20	G 2"				
	212	G 2 1/2"				
	30	G 3"				

SERIA ZKP

• ZKP

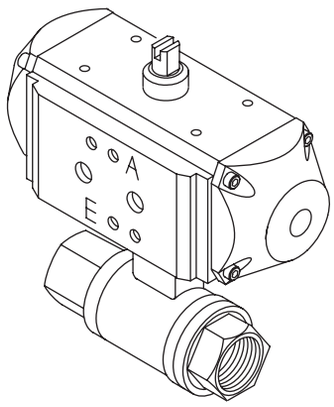

- Zawór kulowy
- Sterowany pneumatycznie
- Zasilanie przewodowe lub NAMUR

Budowa	Korpus: mosiądz niklowany* Kula: mosiądz chromowany, Uszczelnienie: teflon / viton
Medium	Woda, sprężone powietrze, próżnia (max. -0,9 bar), oleje, paliwa, olej opałowy, rozpuszczalniki, słabe kwasy i zasady, G 1/2 "- G 2": gazy zgodnie z DVGW (np. gaz ziemny, gaz miejski, LPG do 5 bar)
Zakres temperatur	-20 ~ 80°C
Ciśnienie sterowania	6 - 10 bar

*dostępny również w wersji ze stali nierdzewnej

ZKP - 20 - FS

SERIA
ZKP : sterowany pneumatycznie

PRZYŁĄCZE		ŚREDNICA
14	R 1/4"	DN10
38	R 3/8"	DN14,2
12	G 1/2"	DN15
34	G 3/4"	DN20
10	G 1"	DN25
114	G 1 1/2"	DN32
112	G 1 1/2"	DN40
20	G 2"	DN50
212	G 2 1/2"	DN65
30	G 3"	DN76
40	R 4"	DN 95

FUNKCJA	
P	bistabilny
FS	norm. zamk.
FO	norm. otwarty

- Interfejs NAMUR

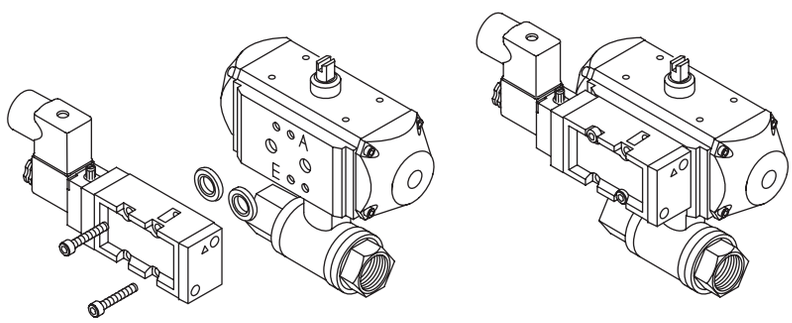

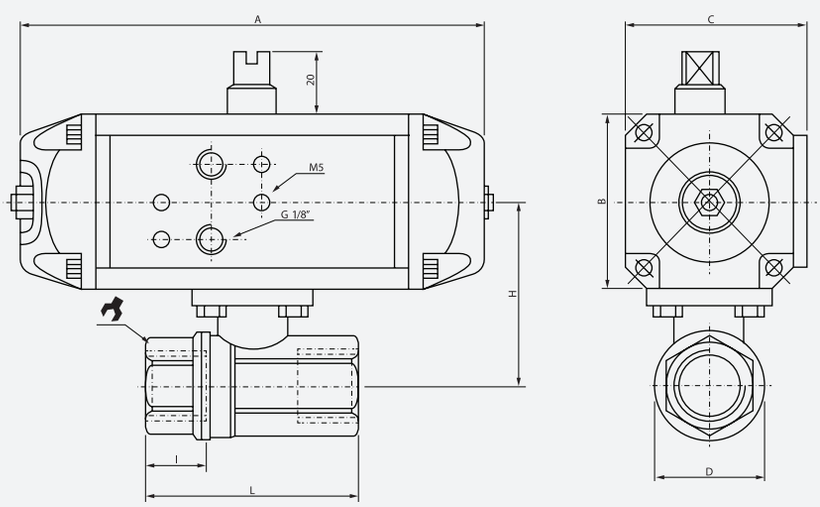

MODEL	A	B	C	D	H	I	L	
ZKP-14-P	88	45	45	33.5	53	11	67	27
ZKP-38-P	88	45	45	33.5	53	11.4	67	27
ZKP-12-P	88	45	45	33.5	53	15	67	27
ZKP-34-P	88	45	45	40	55	16.3	76	32
ZKP-10-P	88	45	45	49	66	19.1	90	41
ZKP-114-P	176	66	71	58.5	79.5	21.4	102	50
ZKP-112-P	176	66	71	71.5	94	21.4	114	55
ZKP-20-P	176	66	71	91.5	103.5	25.7	138	70
ZKP-212-P	176	66	71	113	118	30.2	165	90
ZKP-30-P	231	91	93.5	135	140	33.3	108	105
ZKP-40-P	231	91	93.5	166	161.5	39.3	225	130

MODEL	A	B	C	D	H	I	L	
ZKP-14-FS/O	133	56	60	33.5	58.5	11	67	27
ZKP-38-FS/O	133	56	60	33.5	58.5	11.4	67	27
ZKP-12-FS/O	133	56	60	33.5	58.5	15	67	27
ZKP-34-FS/O	133	56	60	33.5	60.5	16.3	76	32
ZKP-10-FS/O	133	56	60	40	71	19.1	90	41
ZKP-114-FS/O	176	66	71	58.5	79.5	21.4	102	50
ZKP-112-FS/O	176	66	71	71.5	94	21.4	114	55
ZKP-20-FS/O	176	66	71	91.5	104	25.7	138	70
ZKP-212-FS/O	231	91	93.5	113	130.5	30.2	165	90
ZKP-30-FS/O	231	91	93.5	135	140	33.3	108	105
ZKP-40-FS/O	251.5	121	122	166	170.5	39.3	225	130

SERIA ZVP

• ZVP

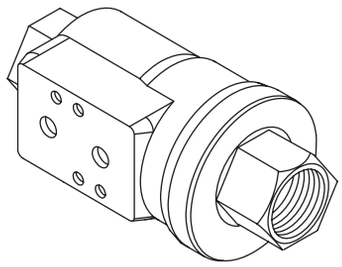

- Sterowany pneumatycznie
- Zasilanie przewodowe lub NAMUR

Budowa	Korpus i tłok: mosiądz niklowany Uszczelnienie: NBR
Medium	Woda, sprężone powietrze, oleje
Zakres temperatur	-20 ~ 80°C
Ciśnienie robocze	max. 10 bar
Ciśnienie sterowania	3 - 8 bar

ZVP - 20 - FS

SERIA
ZVP : zawór aksjalny

PRZYŁĄCZE		ŚREDNICA
38	R 3/8"	DN10
12	G 1/2"	DN15
34	G 3/4"	DN20
10	G 1"	DN25
114	G 1 1/4"	DN32
112	G 1 1/2"	DN40
20	G 2"	DN50

FUNKCJA	
P	bistabilny
FS	norm. zamk.
FO	norm otwarty

- Interfejs NAMUR

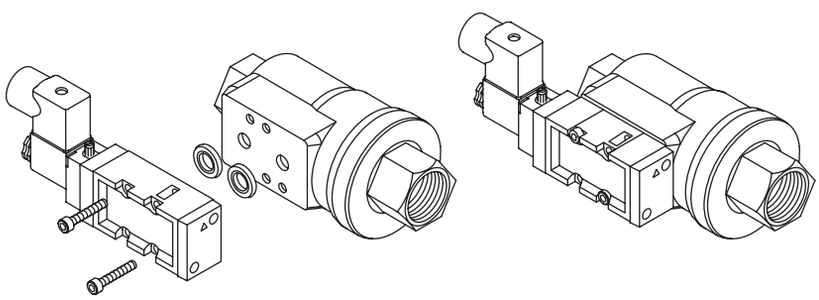

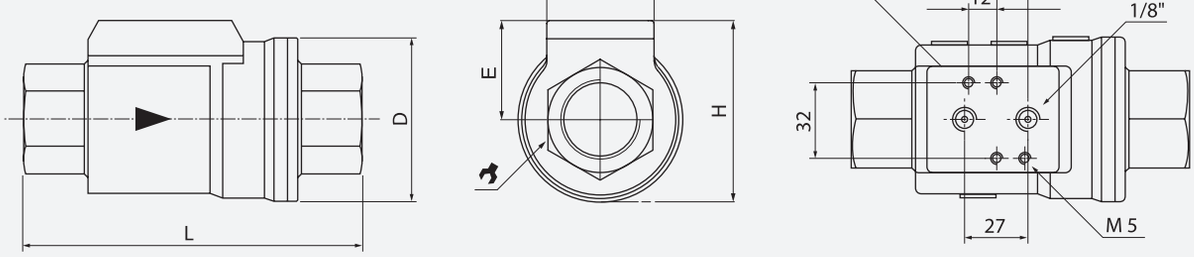

MODEL	D	E	H	L	
ZVP-38	46	31	54	98	22
ZVP-12	51.7	34	60	112	27
ZVP-34	63.5	39	70	135	33
ZVP-10	69	42	76	143	41
ZVP-114	86	49	92	165	50
ZVP-112	96	54	102	180	60
ZVP-20	109	60	115	207	75

SERIA YMV, PMV

• YMV310, YMV410

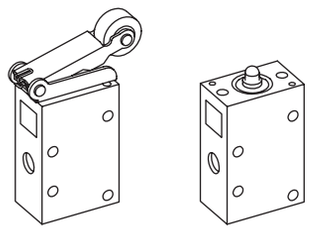

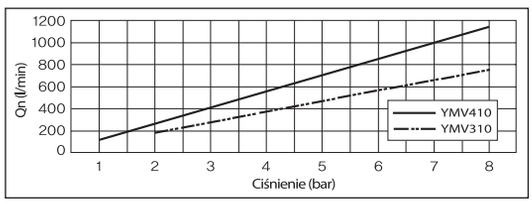

- 3/2
- Sterowany bezpośrednio

Zawór	YMV310	YMV410
Funkcja	3 drogowy, 2położeniowy	
Medium	Sprężone powietrze i gazy obojętne	
Przyłącze	1/8"	1/4"
Ciśnienie (bar)	0 ~ 8.0	
Ekw. pow. przelotu (mm²) 5 bar	10.5	16.0
Zakres temperatur	5 ~ 60°C	
Smarowanie	Nie wymagane (stosować ISO VG 32)	

YMV3 1 0 - FP

SERIA	FUNKCJA	PRZYŁĄCZE	RODZAJ PRZEŁĄCZNIKA	
YMV3 1/8"	**1** 3/2	**0** G	**PU**	Wcisk
YMV4 1/4"		**1** NPT	**FP**	Przycisk
			SL	Przełącznik dwupozycyjny
			MS	Grzybek 40mm
			MT	Grzybek 46mm z blokadą
			1RP	Rolka jednodrogowa
			1RB	Rolka jednodrogowa łożysk.
			2RP	Rolka dwudrogowa
			2RB	Rolka dwudrogowa łożysk.

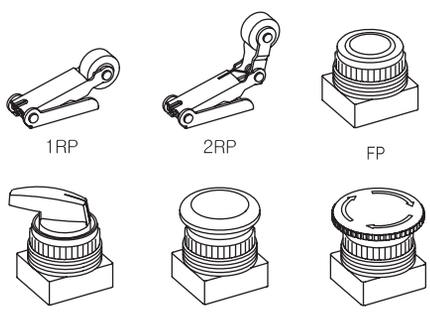

• PMV100, PMV200, PMV400

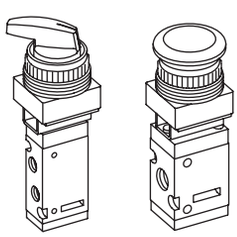

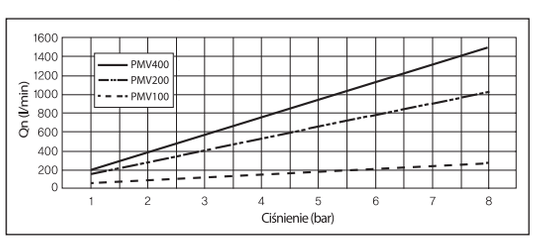

- 5/2, 3/2
- Sterowany bezpośrednio

Zawór	PMV100	PMV200	PMV400
Funkcja	3,5 drogowy, 2 położeniowy		
Medium	Sprężone powietrze i gazy obojętne		
Przyłącze	M5	1/8"	1/4"
Ciśnienie (bar)	0 ~ 8.0		
Ekw. pow. przelotu (mm²) 5 bar	3.5	12.6	19.0
Zakres temperatur	5 ~ 60°C		
Smarowanie	Nie wymagane (stosować ISO VG 32)		

PMV1 1 0 - FP

SERIA	FUNKCJA	PRZYŁĄCZE	RODZAJ PRZEŁĄCZNIKA	
PMV1 M5x0.8	**1** 5/2	**0** G	**FP**	Przycisk
PMV2 1/8"	**6** 3/2	**1** NPT	**SL**	Przełącznik dwupozycyjny
PMV4 1/4"			**MS**	Grzybek 40mm
			MT	Grzybek 40mm z blokadą

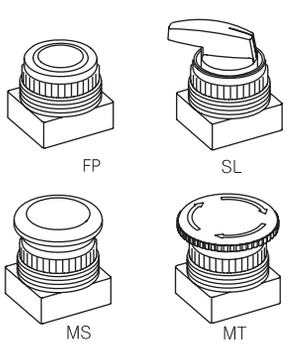

SERIA RLV, HLV

• RLV100, RLV200, RLV400

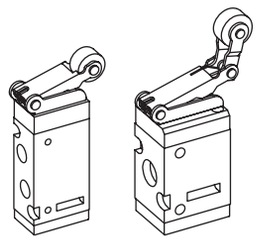

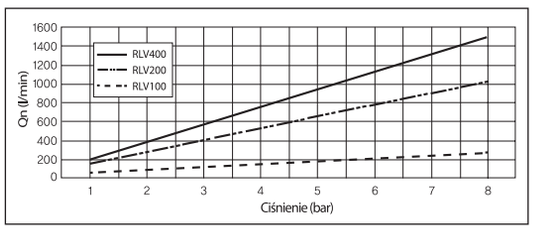

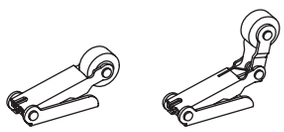

1RP 2RP

- 5/2, 3/2
- Sterowany bezpośrednio

Zawór	PMV100	PMV200	PMV400
Funkcja	3,5 drogowy, 2 położeniowy		
Medium	Sprężone powietrze i gazy obojętne		
Przyłącze	M5	1/8	1/4
Ciśnienie (bar)	0 ~ 8.0		
Ekw. pow. przelotu (mm²) 5 bar	3.5	12.6	19.0
Zakres temperatur	5 ~ 60°C		
Smarowanie	Nie wymagane (stosować ISO VG 32)		

RLV1 1 0 - FP

SERIA	
RLV1	M5x0.8
RLV2	1/8"
RLV4	1/4"

FUNKCJA	
1	5/2
6	3/2

PRZYŁĄCZE	
0	G
1	NPT

RODZAJ PRZEŁĄCZNIKA	
PU	Wcisk
1RP	Rolka jednodrogowa
1RB	Rolka jednodrogowa łożysk.
2RP	Rolka dwudrogowa
2RB	Rolka dwudrogowa łożysk.

• HLV300, HLV400, HLV500,HLV600

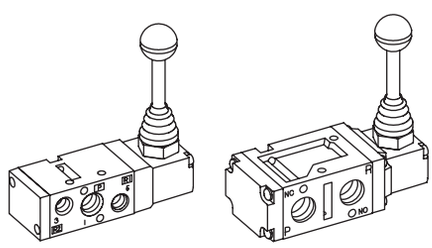

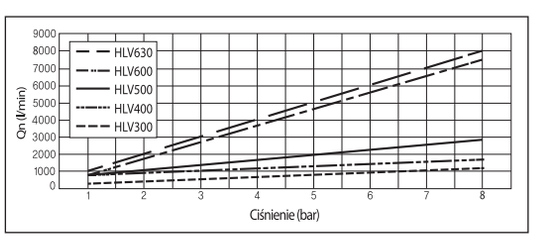

- 3/2, 5/2, 5/3
- Sterowany bezpośrednio

Zawór	HLV300	HLV400	HLV500	HLV600
Funkcja	5/2, 5/3	5/2, 5/3, 3/2		5/2, 5/3
Medium	Sprężone powietrze i gazy obojętne			
Przyłącze	1/8	1/4	3/8	1/2
Ciśnienie (bar)	0 ~ 8.0			
Ekw. pow. przelotu (mm²) 5 bar	13.5	18.0	35.0	90.0
Zakres temperatur	5 ~ 60°C			
Smarowanie	Nie wymagane (stosować ISO VG 32)			

HLV3 1 0 - S

SERIA	
HLV3	1/8"
HLV4	1/4"
HLV5	3/8"
HLV6	1/2"

FUNKCJA	
1	5/2 monostabilny
2	5/2 bistabilny
3	5/3 środ. zabl.
4	5/3 środ. odpow.
5	5/3 środ. napow.
6	3/2 norm. zamkn.

PRZYŁĄCZE	
0	G
1	NPT

SPOSÓB POWROTU	
S	Sprężyna
D	Brak

II

SERIA KMV, TMV

• KMV300, KMV400

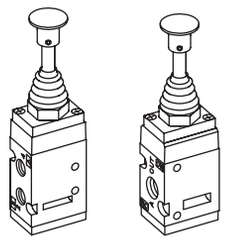

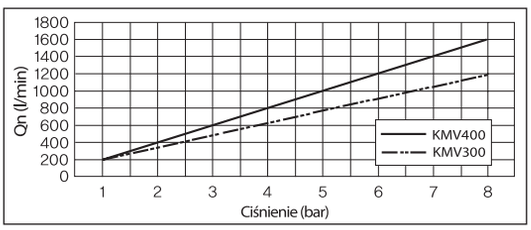

- 5/2, 3/2
- Sterowany bezpośrednio

Zawór	KMV300	KMV400
Funkcja	5 drog., 2poł.	3, 5 drog., 2poł.
Medium	Sprężone powietrze i gazy obojętne	
Przyłącze	1/8″	1/4″
Ciśnienie (bar)	0 ~ 8.0	
Ekw. pow. przelotu (mm²) 5 bar	13.5	18.0
Zakres temperatur	5 ~ 60°C	
Smarowanie	Nie wymagane (stosować ISO VG 32)	

KMV3 1 0 - S

SERIA	FUNKCJA	PRZYŁĄCZE	SPOSÓB POWROTU
KMV3 1/8″	**1** 5/2 monostabilny	**0** G	**S** Sprężyna
KMV4 1/4″	**6** 3/2 norm. zamk.	**1** NPT	**D** Brak
			DA Powietrze

• TMV200, TMV400

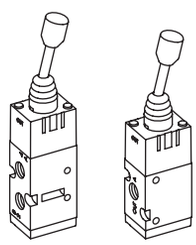

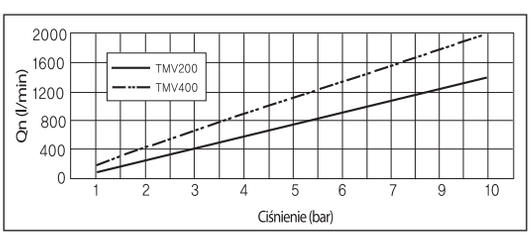

- 5/2, 3/2
- Sterowany bezpośrednio

Zawór	TMV200	KMV400
Funkcja	3, 5 drogowy, 2 położeniowy	
Medium	Sprężone powietrze i gazy obojętne	
Przyłącze	1/8″	1/4″
Ciśnienie (bar)	2.0 ~ 10.0	0 ~ 8.0
Ekw. pow. przelotu (mm²) 5 bar	9.0	18.0
Zakres temperatur	5 ~ 60°C	
Smarowanie	Nie wymagane (stosować ISO VG 32)	

TMV2 1 0 - D

SERIA	FUNKCJA	PRZYŁĄCZE	SPOSÓB POWROTU
TMV2 1/8″	**1** 5/2 monostabilny	**0** G	**D** Brak
TMV4 1/4″	**6** 3/2 norm. zamk.	**1** NPT	
	7 3/2 norm. otwarty		

SERIA FT, YVH

• FT410, FT510, FT600

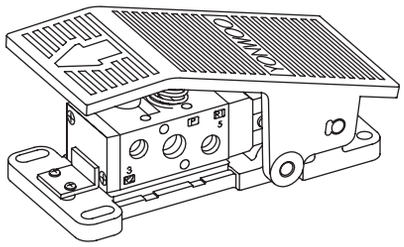

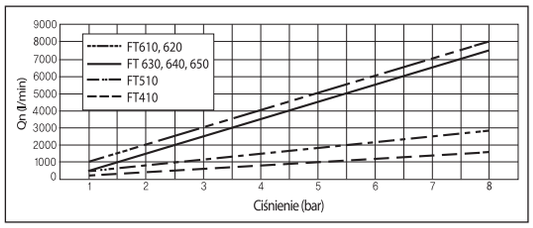

- 5/2, 5/3
- Sterowany bezpośrednio

Zawór	FT 410-S	FT510-S	FT600-S, D
Funkcja	5/2		5/2, 5/3
Medium	Sprężone powietrze i gazy obojętne		
Przyłącze	1/4"	3/8"	1/2"
Ciśnienie (bar)	1.5 ~ 8.0		0 ~ 8.0
Ekw. pow. przelotu (mm²) 5 bar	19.0	35.0	90.0
Zakres temperatur	5 ~ 60°C		
Smarowanie	Nie wymagane (stosować ISO VG 32)		

FT4 1 0 - S

SERIA	FUNKCJA	PRZYŁĄCZE	SPOSÓB POWROTU
FT4 1/4"	**1** 5/2 monostabilny	**0** G	**S** Sprężyna
FT5 3/8"	**2** 5/2 bistabilny	**1** NPT	**D** Brak
FT6 1/2"	**3** 5/3 środ. zablok.		
	4 5/3 środ odpow.		
	5 5/3 środ. napow.		

• YVH200, YVH300, YVH400

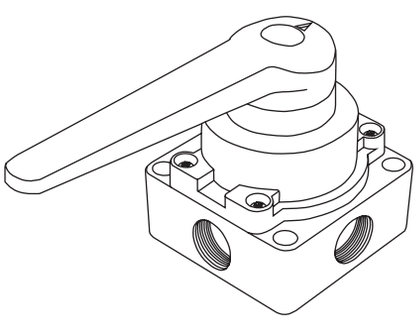

- 4/3 położenie środkowe zablokowane

Zawór	YVH200	YVH300	YVH400
Funkcja	4/3 środek zablokowany		
Medium	Sprężone powietrze i gazy obojętne		
Przyłącze	1/4"	3/8"	1/2"
Ciśnienie (bar)	0 ~ 8.0		
Przepływ (l/min)	1000	2000	4500
Ekw. pow. przelotu (mm²)	30.0		
Zakres temperatur	0 ~ 60°C		

YVH - 200

SERIA	PRZYŁĄCZE
YVH : 4/3 środek zablokowany	**200** G 1/4"
	300 G 3/8"
	400 G 1/2"

II

Uzdatnianie Sprężonego Powietrza

ZESPOŁY PRZYGOTOWANIA POWIETRZA

• AC1000 - 5000

- Typ modułowy
- Metalowa osłona kubka
- Dobry przepływ i szeroki zakres regulacji

Model	AC1000	AC2000	AC3000	AC4000	AC5000
Przyłącze	M5	1/4″	3/8″	1/2″	1″
Przepływ (l/min)	200	550	1700	4000	7000
Filtracja	25 μm				
Zakres regulacji	0.05 ~ 7	0.05 ~ 8.5 bar			
Ciśnienie max.	10 bar				
Zakres temperatur	-5 ~ 60°C				
Przył. manometru	1/16″	1/8″		1/4″	
Osłona kubka	brak	metalowa			
Waga (kg)	0.22	0.66	0.98	1.93	3.2

III

AC1000, AC2000

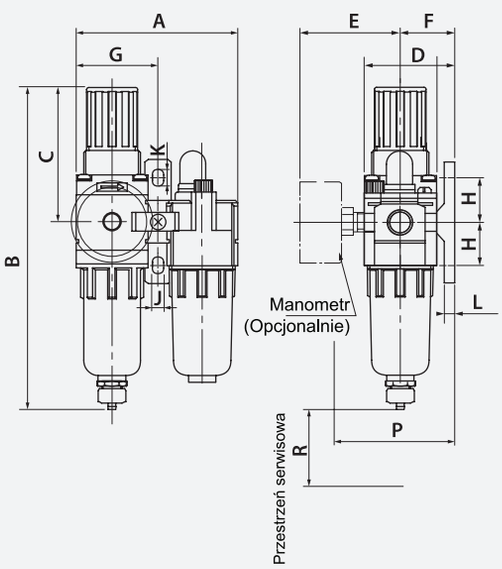

AC3000 - AC5000

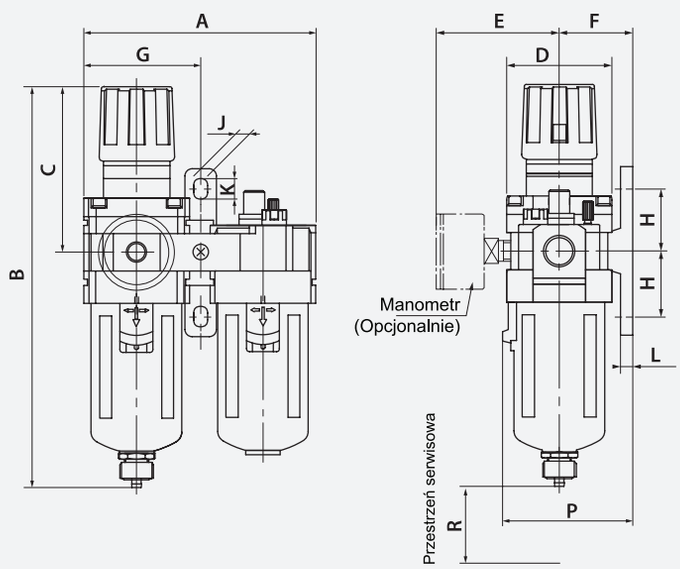

MODEL	A	B	C	D	E	UCHWYT MONTAŻOWY						P	R
						F	G	H	J	K	L		
AC1000	58	109.5	50.5	25	26	25	29	20	4.5	7.5	5	38.5	50
AC2000	90	164.5	78	40	56.8	30	45	24	5.5	8.5	5	50	80
AC3000	117	207.5	92.5	53	60.8	41	58.5	35	7	11	7	70.5	80
AC4000	154	259	112	70	70.5	50	77	40	9	13	7	88	105
AC5000	195	338	116	90	75.5	69.8	97.5	50	12	16	10.5	115	130

ZESPOŁY PRZYGOTOWANIA POWIETRZA

• F-FRL

- Metalowa osłona kubka
- Dobry przepływ i szeroki zakres regulacji

Model	F-FRL02	F-FRL04
Przyłącze	1/4"	1/2"
Przepływ (l/min)	1000	2600
Filtracja	40 μm	
Zakres regulacji	0.5 ~ 12 bar	
Ciśnienie max.	16 bar	
Zakres temperatur	0 ~ 60°C	
Przył. manometru	1/8"	1/4"
Osłona kubka	metalowa	
Waga (kg)	0.66	1.35

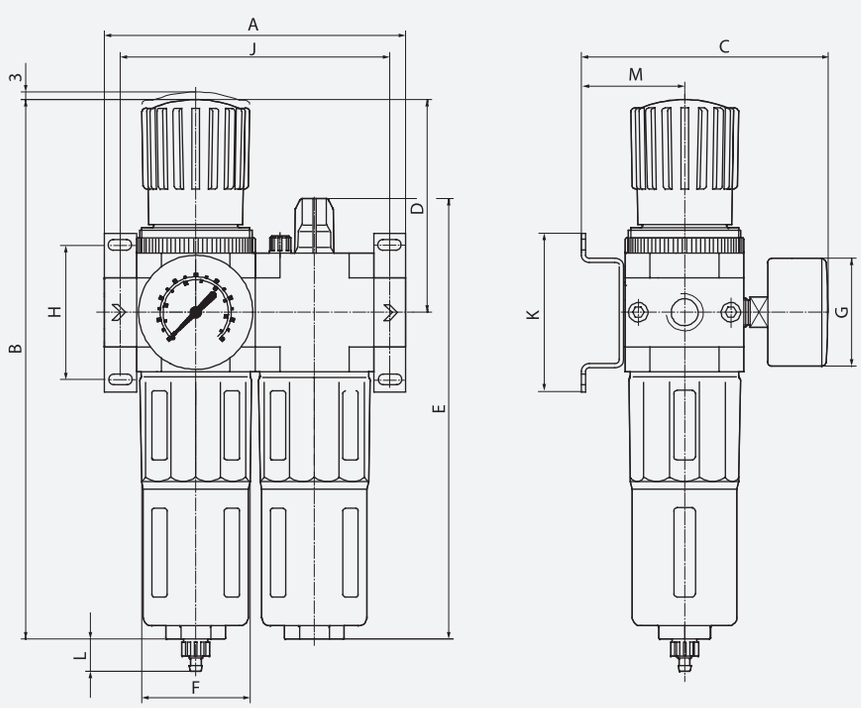

MODEL	A	B	C	D	E	F	G	H	J	K	L	M
F-FRL02	104	193	95	69	169	38	41	35	92	43	15	39
F-FRL04	140	250	112	99	204	52	50	60	125	70	15	47

FILTRO-REDUKTORY

• AW1000 - 5000

- Typ modułowy
- Metalowa osłona kubka
- Dobry przepływ i szeroki zakres regulacji

Model	AW1000	AW2000	AW3000	AW4000	AW5000
Przyłącze	M5	1/4″	3/8″	1/2″	1″
Przepływ (l/min)	200	550	2000	4000	7000
Filtracja	25 μm				
Zakres regulacji	0.05 ~ 7	0.05 ~ 8.5 bar			
Ciśnienie max.	10 bar				
Zakres temperatur	-5 ~ 60°C				
Przył. manometru	1/16″	1/8″		1/4″	
Poj. kubka (cm³)	2.5	8	25	45	65
Osłona kubka	brak	metalowa			
Waga (kg)	0.09	0.36	0.53	1.09	1.7

III

AW1000, AW2000

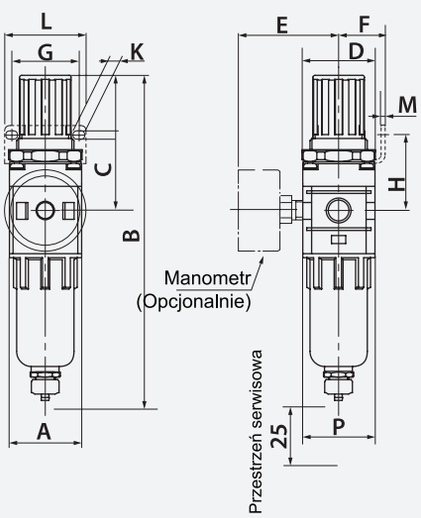

AW3000 - AW5000

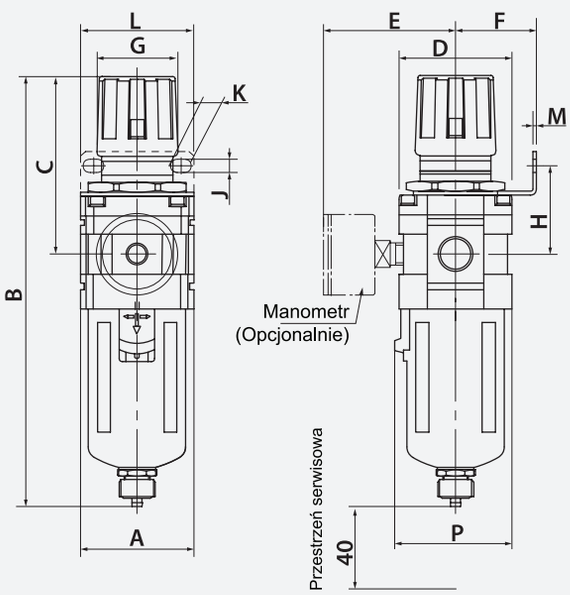

MODEL	A	B	C	D	E	UCHWYT MONTAŻOWY							P
						F	G	H	J	K	L	M	
AW1000	25	109.5	50.5	25	26	25	28	30	4.5	6.5	40	2.0	28
AW2000	40	164.5	78	40	56.8	30	34	44	5.4	15.4	55	2.3	40
AW3000	53	207.5	92.5	53	60.8	41	40	46	6.5	8.0	53	2.3	56
AW4000	70	259	112	70	70.5	50	54	54	8.5	10.5	70	2.3	73
AW5000	90	338	116	90	75.5	49.2	54	62	8.5	10.5	70	2.3	90

FILTRO-REDUKTORY

• F-FR

- Metalowa osłona kubka
- Dobry przepływ i szeroki zakres regulacji

Model	F-FR02	F-FR04
Przyłącze	1/4"	1/2"
Przepływ (l/min)	1600	3400
Filtracja	40 μm	
Zakres regulacji	0.5 ~ 12 bar	
Ciśnienie max.	16 bar	
Zakres temperatur	0 ~ 60°C	
Przył. manometru	1/8"	1/4"
Osłona kubka	metalowa	
Waga (kg)	0.46	0.92

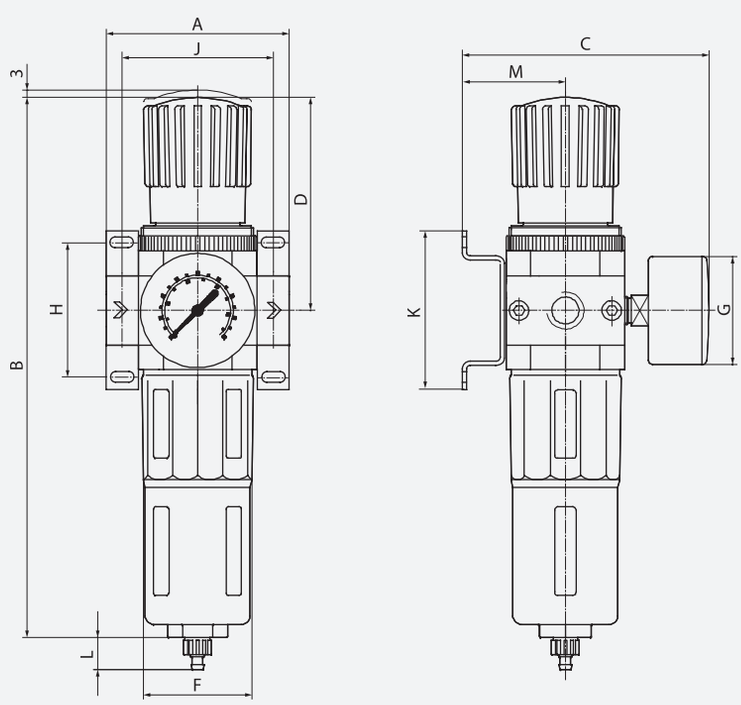

MODEL	A	B	C	D	F	G	H	J	K	L	M
F-FR02	64	193	95	69	38	41	35	52	43	15	39
F-FR04	85	250	112	99	52	50	60	70	70	15	47

REDUKTORY

• AR1000 - 5000

- Typ modułowy
- Dobry przepływ i szeroki zakres regulacji

Model	AR1000	AR2000	AR3000	AR4000	AR5000
Przyłącze	M5	1/4″	3/8″	1/2″	1″
Przepływ (l/min)	200	550	1700	4000	7000
Zakres regulacji	0.05 ~ 7	0.05 ~ 8.5 bar			
Ciśnienie max.	10 bar				
Zakres temperatur	-5 ~ 60°C				
Przył. manometru	1/16″	1/8″		1/4″	
Waga (kg)	0.08	0.27	0.41	0.84	1.19

III

AR1000 - AR4000

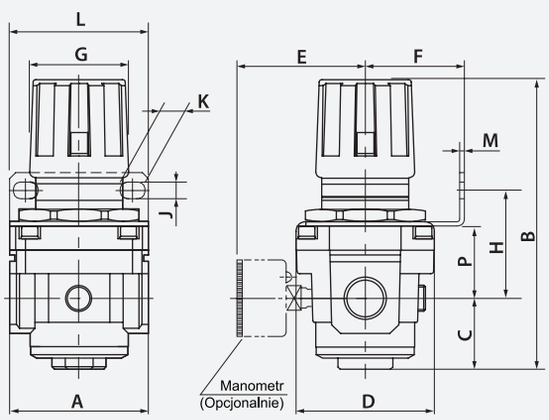

AR5000

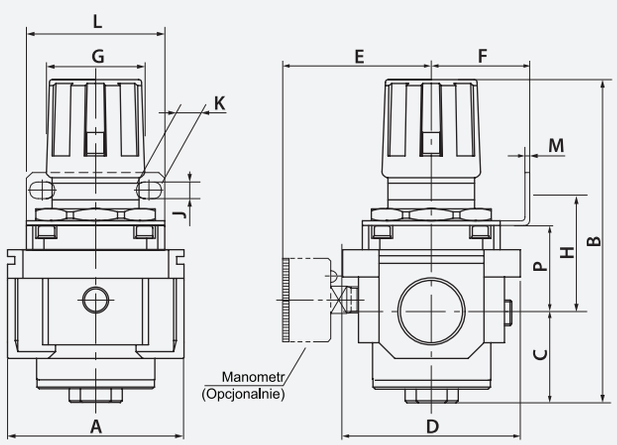

MODEL	A	B	C	D	E	UCHWYT MONTAŻOWY							P
						F	G	H	J	K	L	M	
AR1000	25	61.5	11	25	26	25	28	30	4.5	6.5	40	2	19
AR2000	40	95	17	40	56.8	30	34	44	5.4	15.4	55	2.3	25
AR3000	53	127.5	35	53	60.8	41	40	46	6.5	8	53	2.3	32.5
AR4000	70	149.5	37.5	70	65.5	50	54	54	8.5	10.5	70	2.3	36
AR5000	90	168	48	90	75.5	70	66	65.8	11	13	90	3.2	44

REDUKTORY

• F-R

• Dobry przepływ i szeroki zakres regulacji

Model	F-R02	F-R04
Przyłącze	1/4"	1/2"
Przepływ (l/min)	1500	3500
Zakres regulacji	0.5 ~ 12 bar	
Ciśnienie max.	16 bar	
Zakres temperatur	0 ~ 60°C	
Przył. manometru	1/8"	1/4"
Waga (kg)	0.35	0.72

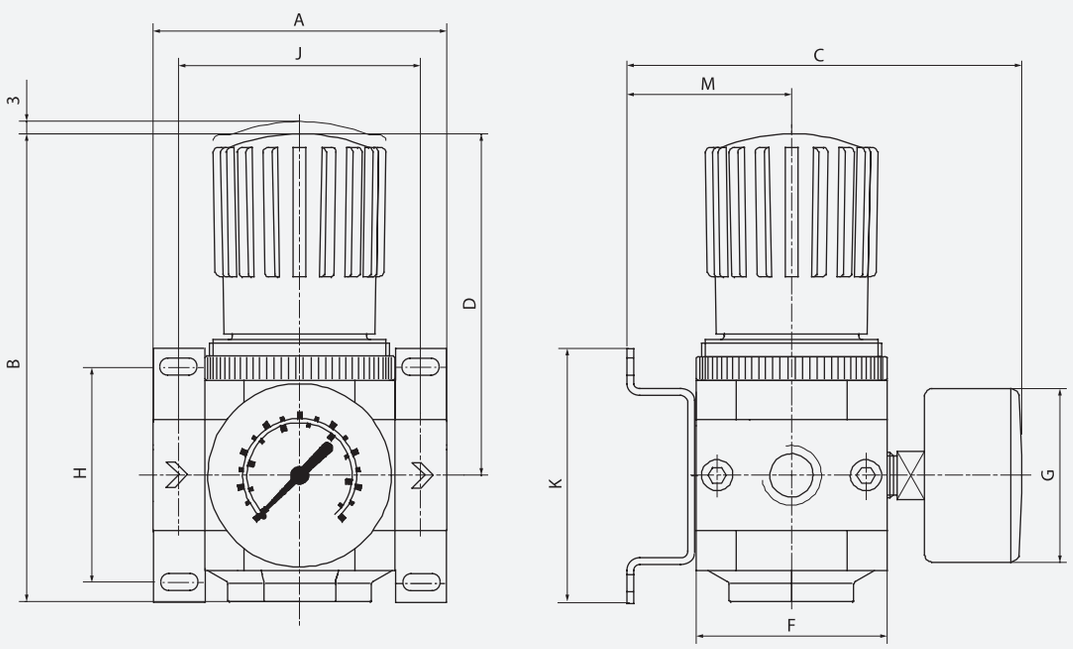

MODEL	A	B	C	D	F	G	H	J	K	M
F-R02	64	96	95	69	40	41	35	52	43	39
F-R04	85	135	112	99	55	50	60	70	70	47

SMAROWNICE

• AL1000 - 5000

- Typ modułowy
- Metalowa osłona kubka
- Smarownica typu mgłowego

Model	AL1000	AL2000	AL3000	AL4000	AL5000
Przyłącze	M5	1/4"	3/8"	1/2"	1"
Przepływ (l/min)	200	800	1700	5000	7000
Przepływ min (l/min)	4	15	40	50	190
Ciśnienie robocze	0.05 ~ 8.5 bar				
Ciśnienie max.	10 bar				
Zakres temperatur	-5 ~ 60°C				
Poj. kubka (cm³)	7	25	50	130	130
Osłona kubka	brak	metalowa			
Waga (kg)	0.07	0.22	0.28	0.52	1.08

III

AL1000, AL2000

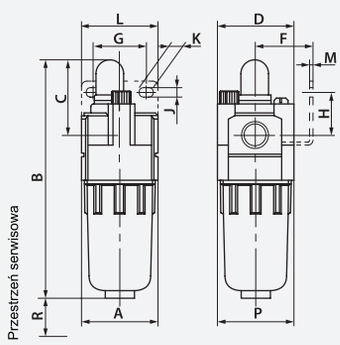

AL3000, AL4000

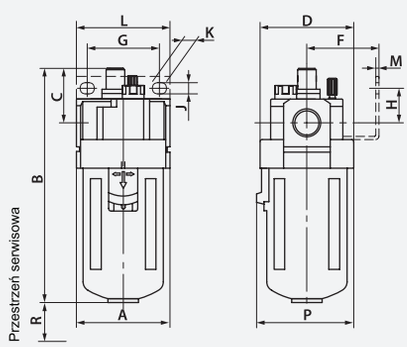

AL5000

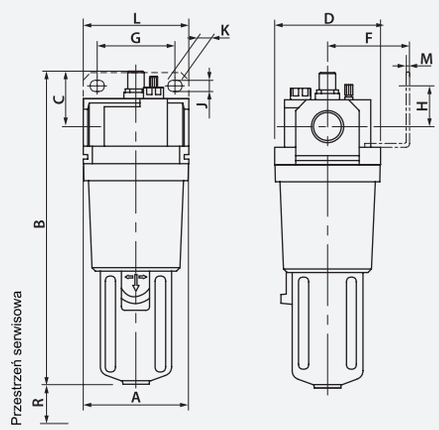

MODEL	A	B	C	D	UCHWYT MONTAŻOWY							P	R
					F	G	H	J	K	L	M		
AL1000	25	81.5	25.5	25	-	-	-	-	-	-	-	27	50
AL2000	40	122	38	40	30	27	22	5.4	8.4	40	2.3	40	80
AL3000	53	142	38	53	41	4	23	6.5	8	53	2.3	56	95
AL4000	70	177	41	70	50	54	26	8.5	10.5	70	2.3	73	120
AL5000	90	254	45	90	70	66	35	11	13	90	3.2	-	120

SMAROWNICE

• F-L

- Typ modułowy
- Metalowa osłona kubka
- Smarownica typu mgłowego

Model	F-L02	F-L04
Przyłącze	1/4"	1/2"
Przepływ (l/min)	2300	6100
Ciśnienie max.	16 bar	
Zakres temperatur	0 ~ 60°C	
Przył. manometru	1/8"	1/4"
Poj. kubka (cm³)	22	43
Osłona kubka	metalowa	
Waga (kg)	0.27	0.63

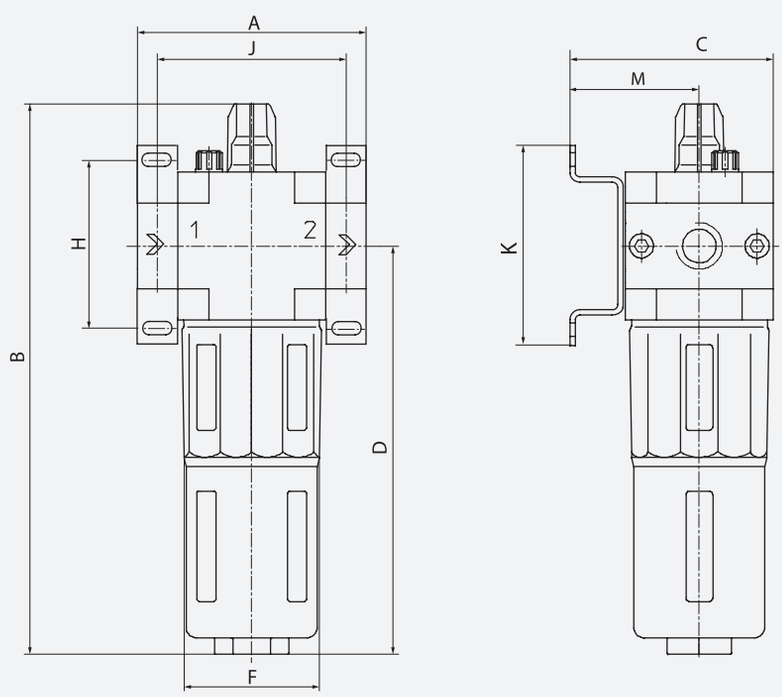

MODEL	A	B	C	D	F	H	J	K	M
F-L02	64	169	59	124	38	35	52	43	39
F-L04	85	204	69	151	52	60	70	70	47

FILTRY 25 μm

• AF1000 - 5000

- Typ modułowy
- Metalowa osłona kubka
- Dobre charakterystyki przepływu

Model	AF1000	AF2000	AF3000	AF4000	AF5000
Przyłącze	M5	1/4"	3/8"	1/2"	1"
Przepływ (l/min)	110	750	1500	4000	7000
Filtracja	25 μm				
Ciśnienie robocze	0.05 ~ 8.5 bar				
Ciśnienie max.	10 bar				
Zakres temperatur	-5 ~ 60°C				
Poj. kubka (cm³)	2.5	8	23	45	45
Osłona kubka	brak	metalowa			
Waga (kg)	0.07	0.19	0.29	0.55	1.08

III

AF1000, AF2000

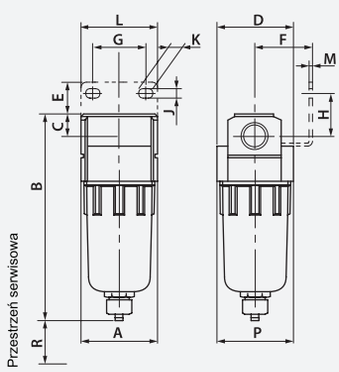

AF3000, AF4000

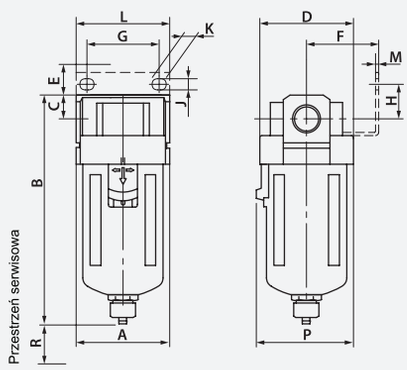

AF5000

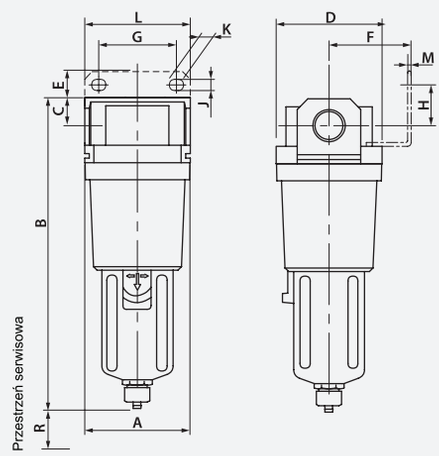

MODEL	A	B	C	D	UCHWYT MONTAŻOWY								P	R
					E	F	G	H	J	K	L	M		
AF1000	25	66	7	25	-	-	-	-	-	-	-	-	27.5	25
AF2000	40	97.5	11	40	17	30	27	22	5.4	8.4	40	2.3	40	25
AF3000	53	129	14	53	16	41	40	23	6.5	8	53	2.3	59	40
AF4000	70	165	18	70	17	50	54	26	8.5	10.5	70	2.3	73	40
AF5000	90	244	24	90	23	70	66	35	11	13	90	3.2	-	20

FILTRY 5 μm

• SAF2000 - 6000

- Typ modułowy
- Metalowa osłona kubka
- Dobre charakterystyki przepływu

Model	SAF2000	SAF3000	SAF4000	SAF6000
Przyłącze	1/4"	3/8"	1/2"	1"
Przepływ (l/min)	750	1500	4000	7000
Filtracja	5 μm			
Ciśnienie robocze	0.05 ~ 8.5 bar			
Ciśnienie max.	10 bar			
Zakres temperatur	-5 ~ 60°C			
Poj. kubka (cm³)	8	23	45	45
Osłona kubka	metalowa			
Waga (kg)	0.19	0.29	0.55	1.8

III

SAF2000

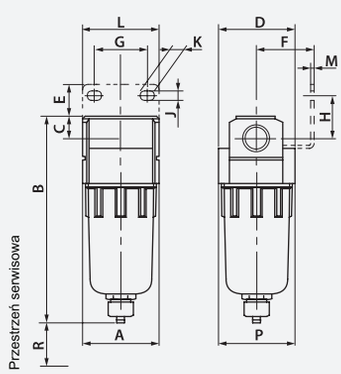

SAF3000, SAF4000

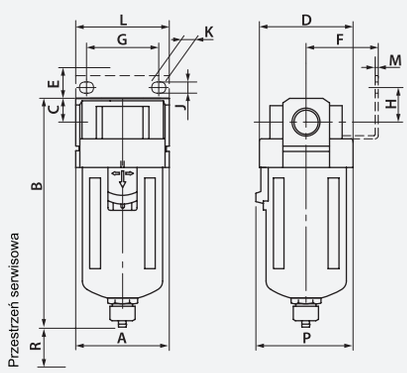

SAF6000

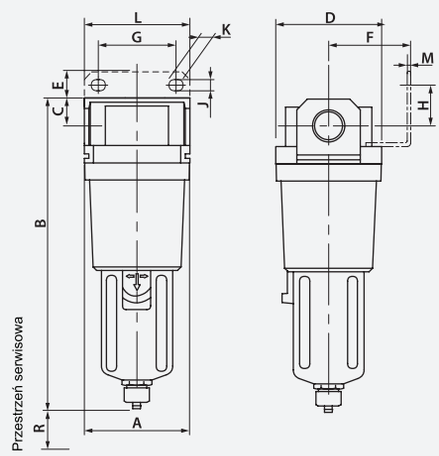

MODEL	A	B	C	D	UCHWYT MONTAŻOWY								P	R
					E	F	G	H	J	K	L	M		
SAF2000	40	97.5	11	40	17	30	27	22	5.4	8.4	40	2.3	40	25
SAF3000	53	129	14	53	16	41	40	23	6.5	8	53	2.3	59	40
SAF4000	70	165	18	70	17	50	54	26	8.5	10.5	70	2.3	73	40
SAF6000	90	244	24	90	23	70	66	35	11	13	90	3.2	-	20

FILTRY 3 μm

• SAFL250 - 850

- Aluminiowa obudowa
- Materiał filtrujący: włókno szklane
- Szeroki zakres ciśnienia roboczego

Model	SAFL250	SAFL350	SAFL450	SAFL550	SAFL650	SAFL850
Przyłącze	1/4″	1/2″	3/4″	1″	1 1/2″	2″
Przepływ (l/min)	700	1500	2250	3500	6000	12000
Filtracja	3 μm					
Ciśnienie robocze	0.05 ~ 10 bar					
Ciśnienie max.	15 bar					
Zakres temperatur	0 ~ 60°C					
Waga (kg)	0.55	0.9	1.4	2.1	4.2	7.1

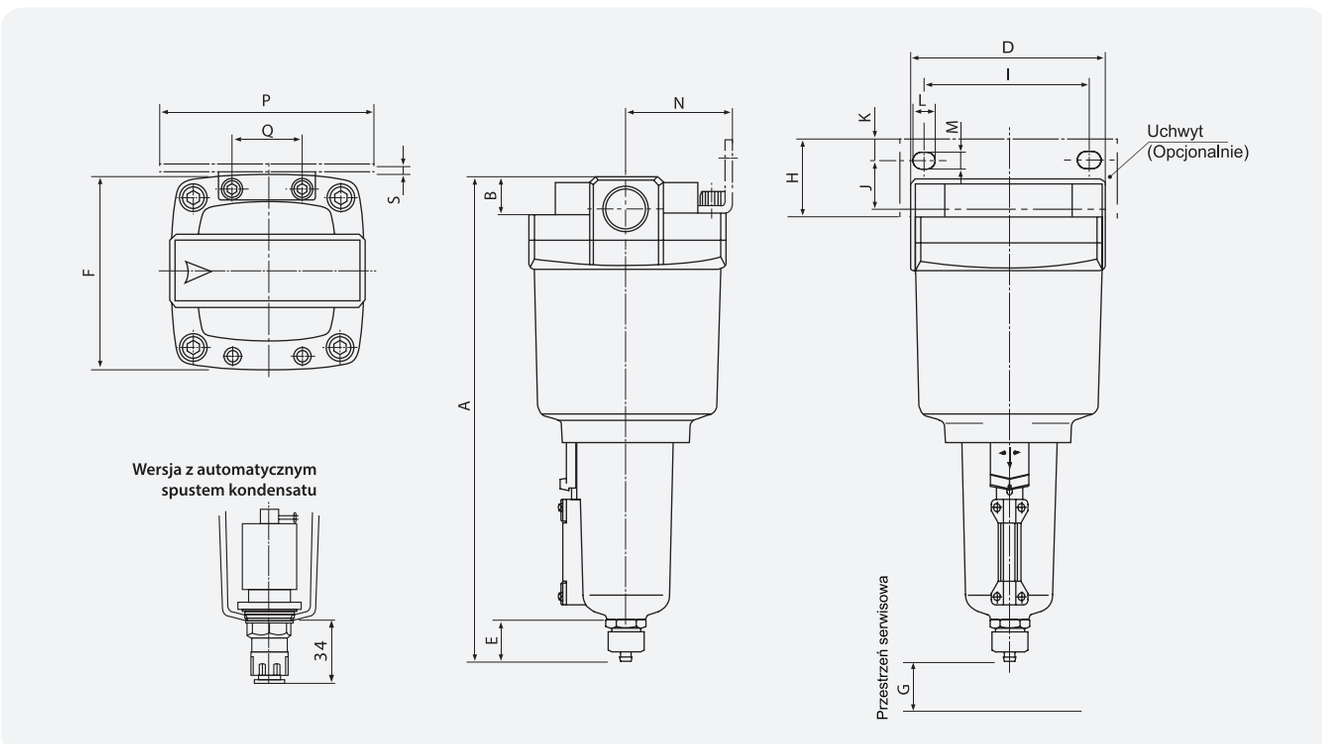

MODEL	A	B	D	E	F	G	UCHWYT MONTAŻOWY									
							H	I	J	K	L	M	N	P	Q	S
SAFL250	225	13	76	20	76	10	30	66	20	8	12	6	40	84	28	2.0
SAFL350	252	16	90	20	90	10	32.3	80	22	8	14	7	50	100	34	2.3
SAFL450	285	19	106	20	106	10	38.2	90	25	10	14	9	55	110	50	3.2
SAFL550	322	22	122	20	122	10	44.5	100	30	10	16	9	65	130	60	4.5
SAFL650	398	42	180	20	180	10	55.5	150	38	13	24	13	100	200	76	4.5
SAFL850	509	42	180	20	180	10	55.5	150	38	13	24	13	100	200	76	4.5

FILTRY 0,3 μm

• SAM250 - 850

- Aluminiowa obudowa
- Materiał filtrujący: włókno szklane
- Szeroki zakres ciśnienia roboczego

Model	SAM250	SAM350	SAM450	SAM550	SAM650	SAM850
Przyłącze	1/4″	1/2″	3/4″	1″	1 1/2″	2″
Przepływ (l/min)	750	1500	2100	3500	6000	12000
Filtracja	0,3 μm					
Ciśnienie robocze	0.05 ~ 10 bar					
Ciśnienie max.	15 bar					
Zakres temperatur	0 ~ 60°C					
Waga (kg)	0.55	0.9	1.4	2.1	4.2	7.1

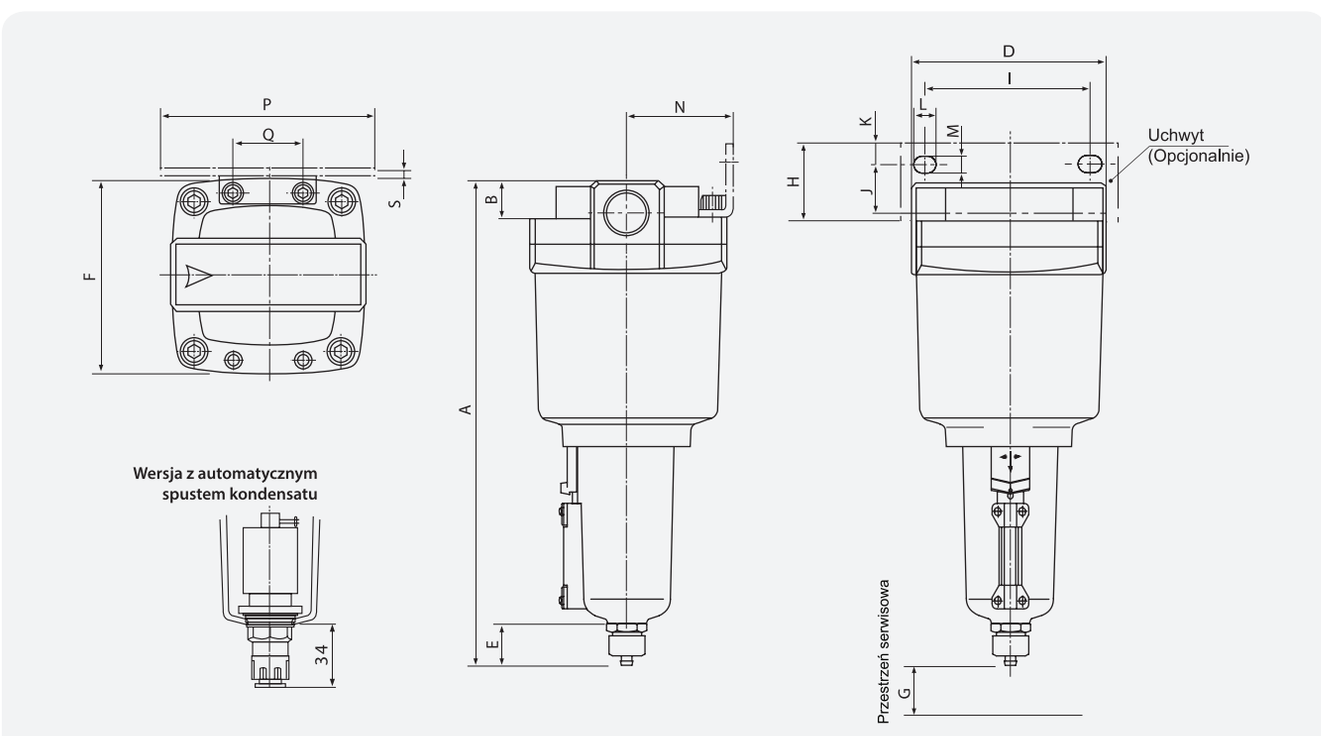

MODEL	A	B	D	E	F	G	UCHWYT MONTAŻOWY									
							H	I	J	K	L	M	N	P	Q	S
SAM250	225	13	76	20	76	10	30	66	20	8	12	6	40	84	28	2.0
SAM350	252	16	90	20	90	10	32.3	80	22	8	14	7	50	100	34	2.3
SAM450	285	19	106	20	106	10	38.2	90	25	10	14	9	55	110	50	3.2
SAM550	322	22	122	20	122	10	44.5	100	30	10	16	9	65	130	60	4.5
SAM650	398	42	180	20	180	10	55.5	150	38	13	24	13	100	200	76	4.5
SAM850	509	42	180	20	180	10	55.5	150	38	13	24	13	100	200	76	4.5

FILTRY 0,01 μm

• SAMD250 - 850

- Aluminiowa obudowa
- Materiał filtrujący: włókno szklane
- Szeroki zakres ciśnienia roboczego

Model	SAMD250	SAMD350	SAMD450	SAMD550	SAMD650	SAMD850
Przyłącze	1/4″	1/2″	3/4″	1″	1 1/2″	2″
Przepływ (l/min)	500	1100	2100	4000	7100	14000
Filtracja	0,01 μm					
Ciśnienie robocze	0.05 ~ 10 bar					
Ciśnienie max.	15 bar					
Zakres temperatur	0 ~ 60°C					
Waga (kg)	0.55	0.9	1.4	2.1	4.2	7.1

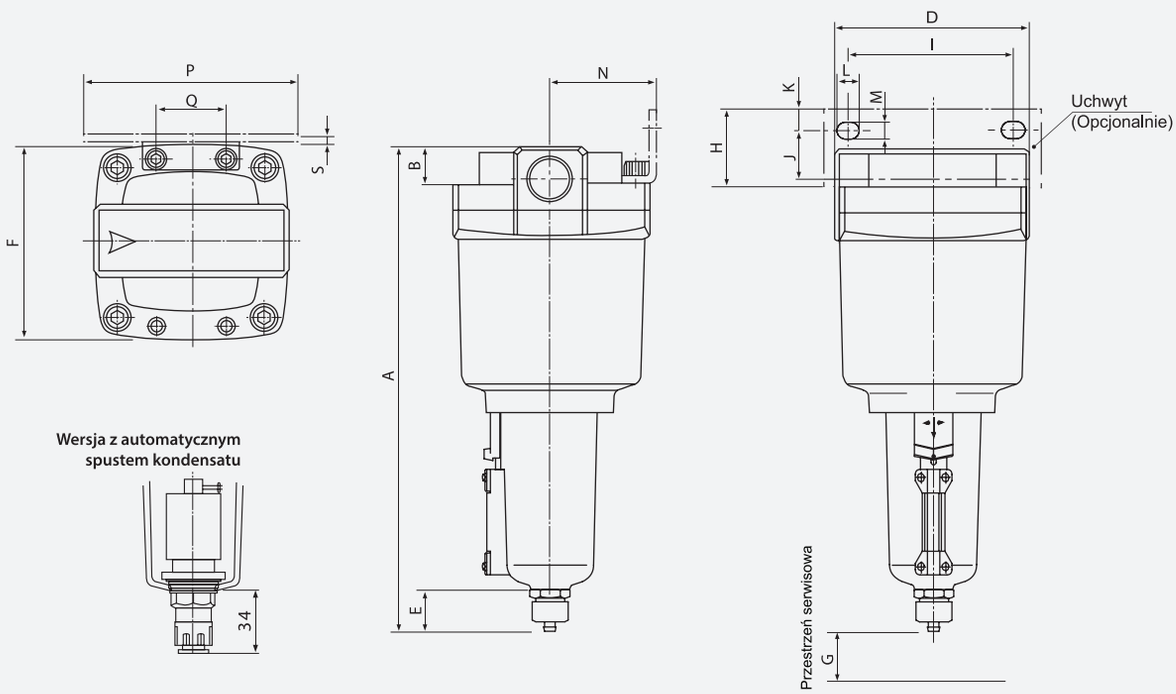

MODEL	A	B	D	E	F	G	UCHWYT MONTAŻOWY									
							H	I	J	K	L	M	N	P	Q	S
SAMD250	225	13	76	20	76	10	30	66	20	8	12	6	40	84	28	2.0
SAMD350	252	16	90	20	90	10	32.3	80	22	8	14	7	50	100	34	2.3
SAMD450	285	19	106	20	106	10	38.2	90	25	10	14	9	55	110	50	3.2
SAMD550	322	22	122	20	122	10	44.5	100	30	10	16	9	65	130	60	4.5
SAMD650	398	42	180	20	180	10	55.5	150	38	13	24	13	100	200	76	4.5
SAMD850	509	42	180	20	180	10	55.5	150	38	13	24	13	100	200	76	4.5

FILTRY 0,01 μm

• SAFD2000 - 4000

- Typ modułowy
- Metalowa osłona kubka
- Dobre charakterystyki przepływu

Model	SAFD2000	SAFD3000	SAFD4000
Przyłącze	1/4″	3/8″	1/2″
Przepływ (l/min)	750	1500	4000
Filtracja	0,01 μm		
Ciśnienie robocze	0.05 ~ 8.5 bar		
Ciśnienie max.	10 bar		
Zakres temperatur	-5 ~ 60°C		
Poj. kubka (cm³)	8	23	45
Osłona kubka	metalowa		
Waga (kg)	0.19	0.29	0.55

SAFD2000

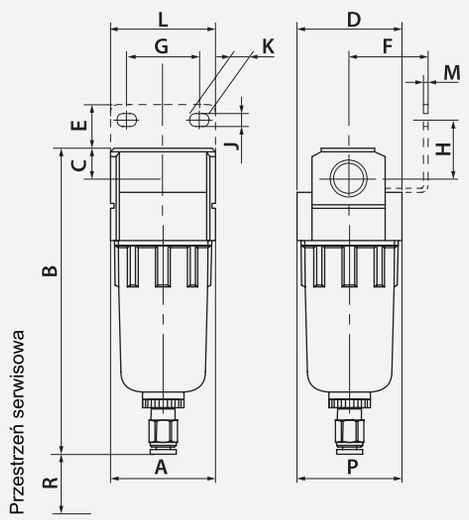

SAFD3000, SAFD4000

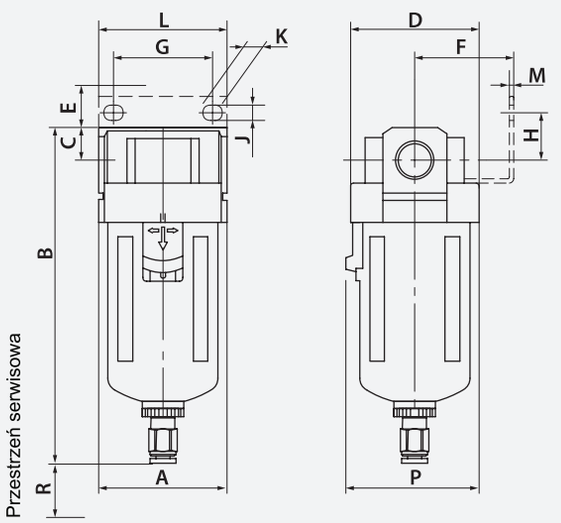

MODEL	A	B	C	D	UCHWYT MONTAŻOWY								P	R
					E	F	G	H	J	K	L	M		
SAFD2000	40	112.5	11	40	17	30	27	22	5.4	8.4	40	2.3	40	25
SAFD3000	53	144	14	53	16	41	40	23	6.5	8	53	2.3	59	40
SAFD4000	70	180	18	70	17	50	54	26	8.5	10.5	70	2.3	73	40

SEPARATORY WODY

• SAMG250 - 850

- Eliminuje do 99% wilgoci
- Materiał filtrujący: włókno szklane
- Szeroki zakres ciśnienia roboczego

Model	SAMG250	SAMG350	SAMG450	SAMG550	SAMG650	SAMG850
Przyłącze	1/4″	1/2″	3/4″	1″	1 1/2″	2″
Przepływ (l/min)	750	1500	2250	3500	6000	12000
Filtracja	99% skuteczności					
Ciśnienie robocze	0.05 ~ 10 bar					
Ciśnienie max.	15 bar					
Zakres temperatur	0 ~ 60°C					
Waga (kg)	0.55	0.9	1.4	2.1	4.2	7.1

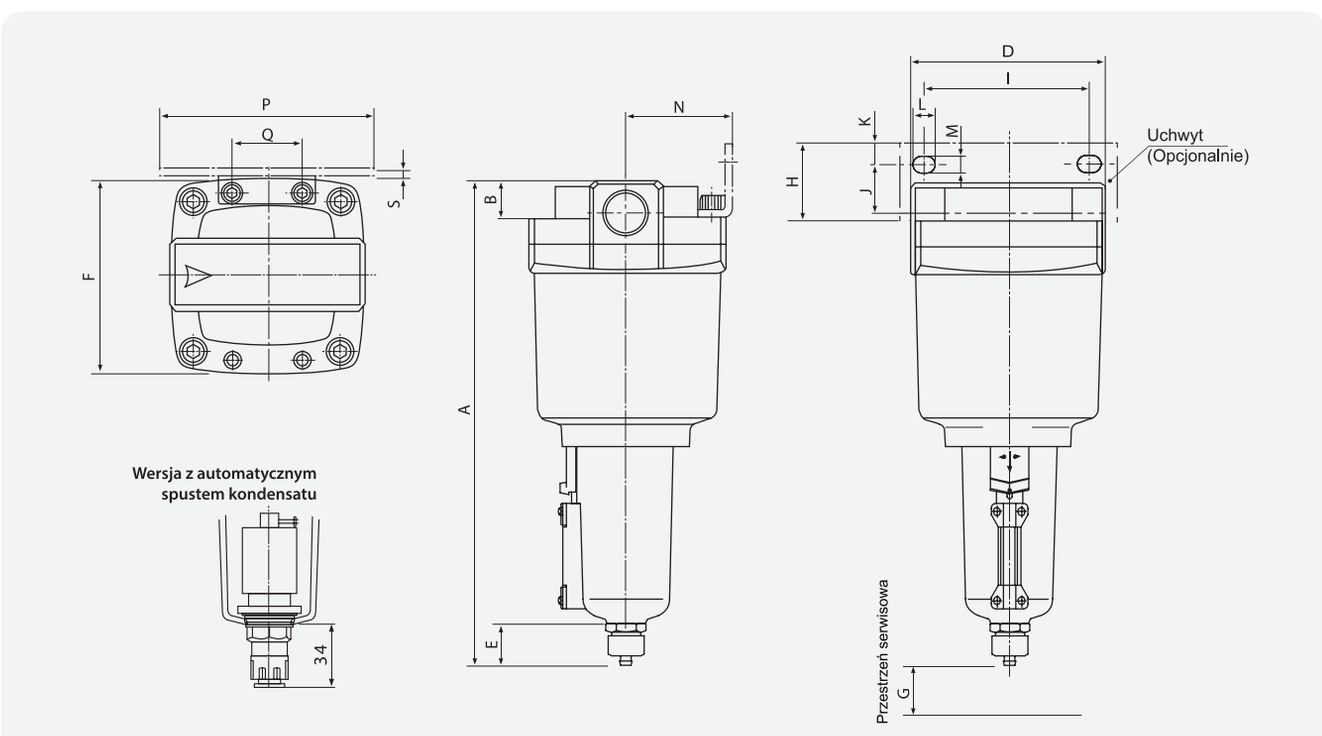

MODEL	A	B	D	E	F	G	UCHWYT MONTAŻOWY									
							H	I	J	K	L	M	N	P	Q	S
SAMG250	225	13	76	20	76	10	30	66	20	8	12	6	40	84	28	2.0
SAMG350	252	16	90	20	90	10	32.3	80	22	8	14	7	50	100	34	2.3
SAMG450	285	19	106	20	106	10	38.2	90	25	10	14	9	55	110	50	3.2
SAMG550	322	22	122	20	122	10	44.5	100	30	10	16	9	65	130	60	4.5
SAMG650	398	42	180	20	180	10	55.5	150	38	13	24	13	100	200	76	4.5
SAMG850	509	42	180	20	180	10	55.5	150	38	13	24	13	100	200	76	4.5

Armatura pneumatyczna

ZŁĄCZA WYTYKOWE

• ZŁĄCZA PROSTE PU-PC

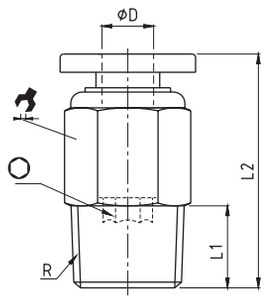

MODEL	ØD	R	L1	L2	○	
PC-04-M5	4	M5	3.5	20.3	2	10
PC-04-01	4	1/8"	7.5	20	3	10
PC-04-02	4	1/4"	9.5	18	3	14
PC-04-03	4	3/8"	10.5	19	3	17
PC-06-M5	6	M5	3.5	21	2	12
PC-06-01	6	1/8"	7.5	20.5	4	12
PC-06-02	6	1/4"	9.5	22.5	4	14
PC-06-03	6	3/8"	10.5	20.5	4	17
PC-08-01	8	1/8"	7.5	25.5	5	14
PC-08-02	8	1/4"	9.5	24.5	5	14
PC-08-03	8	3/8"	10.5	21.5	6	17
PC-08-04	8	1/2"	13.5	25.5	6	21

MODEL	ØD	R	L1	L2	○	
PC-10-01	10	1/8"	7.5	29.5	5	17
PC-10-02	10	1/4"	9.5	31	6	17
PC-10-03	10	3/8"	10.5	28.5	8	17
PC-10-04	10	1/2"	13.5	26.5	8	21
PC-12-01	12	1/8"	7.5	31	5	21
PC-12-02	12	1/4"	9.5	33	6	21
PC-12-03	12	3/8"	10.5	30	8	21
PC-12-04	12	1/2"	13.5	32.5	8	21
PC-16-03	16	3/8"	10.5	36.5	8	24
PC-16-04	16	1/2"	13.5	38.5	10	24

• ZŁĄCZA PROSTE PU-PCF

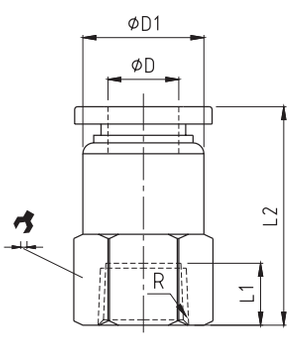

MODEL	ØD	R	L1	L2	ØD1	
PCF-04-M5	4	M5	5.5	21	10	10
PCF-04-01	4	1/8"	8.5	25	10	14
PCF-04-02	4	1/4"	11	26.5	10	17
PCF-06-M5	6	M5	5.5	21.5	12	12
PCF-06-01	6	1/8"	8.5	24.5	12	14
PCF-06-02	6	1/4"	11	27	12	17
PCF-06-03	6	3/8"	12	28	12	21
PCF-08-01	8	1/8"	8.5	26	14	14
PCF-08-02	8	1/4"	11	28.5	14	17
PCF-08-03	8	3/8"	12	29.5	14	21
PCF-08-04	8	1/2"	14	31.5	14	24

MODEL	ØD	R	L1	L2	ØD1	
PCF-10-01	10	1/8"	8.5	29.5	17	17
PCF-10-02	10	1/4"	11	32.7	17	17
PCF-10-03	10	3/8"	12	33	17	21
PCF-10-04	10	1/2"	14	35.7	17	24
PCF-12-01	12	1/8"	8.5	31	20	21
PCF-12-02	12	1/4"	11	33.5	20	21
PCF-12-03	12	3/8"	12	34.5	20	21
PCF-12-04	12	1/2"	14	36.5	20	24
PCF-16-03	16	3/8"	12	36.5	24	24
PCF-16-04	16	1/2"	14	38.5	24	24

IV

• ZŁĄCZA PROSTE Z ZAWOREM ODCINAJĄCYM PU-SPC

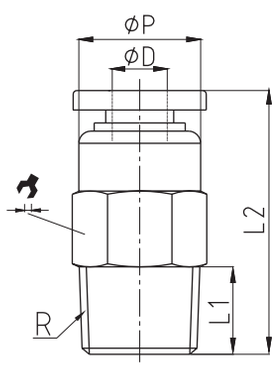

MODEL	ØD	R	L1	L2	ØP	
SPC-04-01	4	1/8"	7.5	27.5	10	10
SPC-06-01	6	1/8"	7.5	27	12	12
SPC-06-02	6	1/4"	9.5	27	12	14
SPC-08-01	8	1/8"	7.5	29	14	14
SPC-08-02	8	1/4"	9.5	29	14	14
SPC-08-03	8	3/8"	10.5	29	14	17
SPC-10-02	10	1/4"	9.5	37	17	17
SPC-10-03	10	3/8"	10.5	37	17	17
SPC-10-04	10	1/2"	13.5	37	17	21
SPC-12-02	12	1/4"	9.5	38	20	21
SPC-12-03	12	3/8"	10.5	38	20	21
SPC-12-04	12	1/2"	13.5	38	20	21

ZŁĄCZA WTYKOWE

• ZŁĄCZA KĄTOWE PU-PL

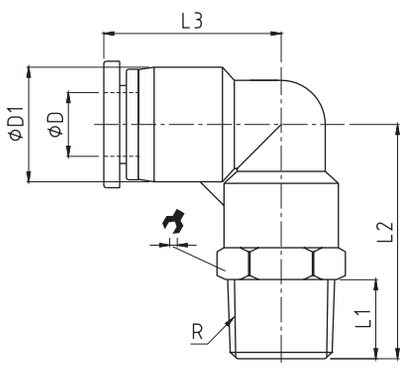

MODEL	ØD	R	L1	L2	L3	ØD1	
PL-04-M5	4	M5	3.5	21.3	19	11.5	10
PL-04-01	4	1/8"	7.5	23.8	19	11.5	10
PL-04-02	4	1/4"	9.5	26.8	19	11.5	14
PL-04-03	4	3/8"	10.5	28.3	19	11.5	17
PL-06-M5	6	M5	3.5	21.7	19.2	13.5	12
PL-06-01	6	1/8"	7.5	24.2	19.2	13.5	12
PL-06-02	6	1/4"	9.5	26.7	19.2	13.5	14
PL-06-03	6	3/8"	10.5	28.2	19.2	13.5	17
PL-08-01	8	1/8"	7.5	27.5	22.5	15	14
PL-08-02	8	1/4"	9.5	29.5	22.5	15	14
PL-08-03	8	3/8"	10.5	31	22.5	15	17
PL-08-04	8	1/2"	13.5	34.5	22.5	15	21
PL-10-01	10	1/8"	7.5	32.3	27.8	19	17
PL-10-02	10	1/4"	9.5	34.3	27.8	19	17
PL-10-03	10	3/8"	10.5	35.3	27.8	19	17
PL-10-04	10	1/2"	13.5	38.8	27.8	19	21
PL-12-01	12	1/8"	7.5	33.5	29.5	21.5	21
PL-12-02	12	1/4"	9.5	36	29.5	21.5	21
PL-12-03	12	3/8"	10.5	37	29.5	21.5	21
PL-12-04	12	1/2"	13.5	40	29.5	21.5	21
PL-16-03	16	3/8"	10.5	44	33	26.5	24
PL-16-04	16	1/2"	13.5	47	33	26.5	24

IV

• ZŁĄCZA KĄTOWE PU-PLL

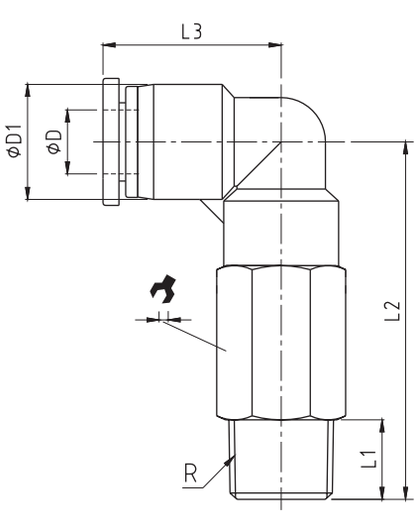

MODEL	ØD	R	L1	L2	L3	ØD1	
PLL-04-M5	4	M5	3.5	33.3	19	11.5	10
PLL-04-01	4	1/8"	7.5	35.8	19	11.5	10
PLL-04-02	4	1/4"	9.5	38.8	19	11.5	14
PLL-04-03	4	3/8"	10.5	40.3	19	11.5	17
PLL-06-M5	6	M5	3.5	35	19.2	13.5	12
PLL-06-01	6	1/8"	7.5	38.2	19.2	13.5	12
PLL-06-02	6	1/4"	9.5	40.7	19.2	13.5	14
PLL-06-03	6	3/8"	10.5	42.2	19.2	13.5	17
PLL-08-01	8	1/8"	7.5	42.8	22.5	15	14
PLL-08-02	8	1/4"	9.5	44.8	22.5	15	14
PLL-08-03	8	3/8"	10.5	46.4	22.5	15	17
PLL-08-04	8	1/2"	13.5	48.8	22.5	15	21
PLL-10-01	10	1/8"	7.5	52.3	27.8	19	17
PLL-10-02	10	1/4"	9.5	54.3	27.8	19	17
PLL-10-03	10	3/8"	10.5	55.3	27.8	19	17
PLL-10-04	10	1/2"	13.5	58.8	27.8	19	21
PLL-12-01	12	1/8"	7.5	57	29.5	21.5	21
PLL-12-02	12	1/4"	9.5	59	29.5	21.5	21
PLL-12-03	12	3/8"	10.5	60	29.5	21.5	21
PLL-12-04	12	1/2"	13.5	63	29.5	21.5	21

ZŁĄCZA WYTYKOWE

• ZŁĄCZA KĄTOWE REDUKCYJNE PU-PLGJ

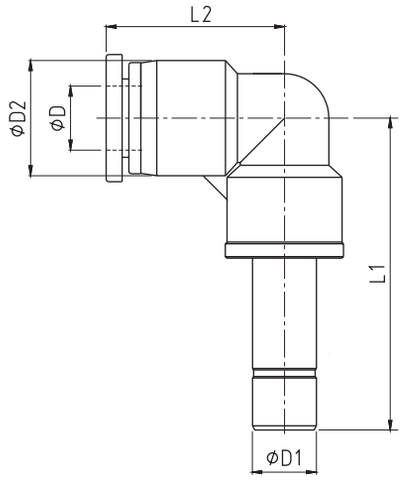

MODEL	ØD	ØD1	ØD2	L1	L2
PLGJ-06-04	4	6	11.5	34	19
PLGJ-08-06	6	8	13.5	35.7	19.2
PLGJ-10-08	8	10	15	42.5	22.5
PLGJ-12-10	10	12	19	48.3	27.8

• ZŁĄCZA KĄTOWE Z ZAWOREM ODCINAJĄCYM PU-SPL

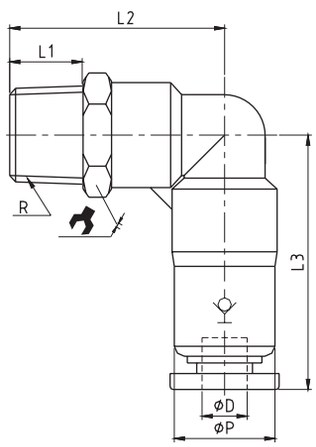

MODEL	ØD	R	L1	L2	L3	ØP	
SPL-04-M5	4	M5	3.5	21.3	31	13	10
SPL-04-01	4	1/8"	7.5	23.8	31	13	10
SPL-06-M5	6	M5	3.5	21.7	29.4	13	12
SPL-06-01	6	1/8"	7.5	24.2	29.4	13	12
SPL-06-02	6	1/4"	9.5	26.7	29.4	13	12
SPL-08-01	8	1/8"	7.5	27.5	33	14.5	14
SPL-08-02	8	1/4"	9.5	29.5	33	14.5	14
SPL-08-03	8	3/8"	10.5	31	33	14.5	14
SPL-10-02	10	1/4"	9.5	34.3	42.5	18	17
SPL-10-03	10	3/8"	10.5	35.3	42.5	18	17
SPL-10-04	10	1/2"	13.5	38.8	42.5	18	17
SPL-12-03	12	3/8"	10.5	37	46.5	21	21
SPL-12-04	12	1/2"	13.5	40	46.5	21	21

• KOLANKA PU-PUL

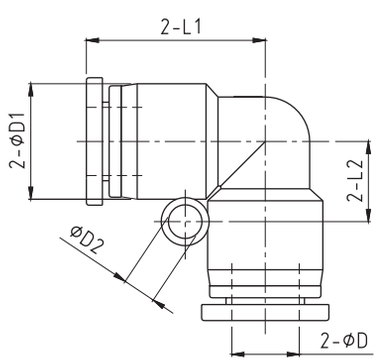

MODEL	ØD	ØD1	ØD2	L1	L2
PUL-04	4	11.5	3.2	19	7
PUL-06	6	13.5	3.2	19.2	8
PUL-08	8	15	3.2	22.5	10
PUL-10	10	19	4.2	27.8	12
PUL-12	12	21.5	4.2	29.5	13.5
PUL-16	16	26.5	-	33	-

ZŁĄCZA WYTYKOWE

• PRZELOTKI PU-PUC

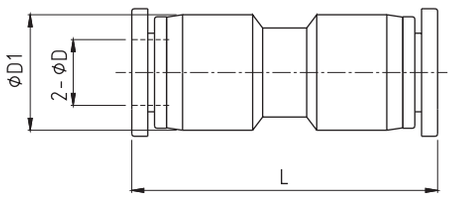

MODEL	ØD	ØD1	L
PUC-04	4	11.5	34
PUC-06	6	13.5	35.5
PUC-08	8	15	38.5
PUC-10	10	19	48
PUC-12	12	21.5	49
PUC-16	16	26.5	64

• PRZELOTKI Z ZAWOREM ODCINAJĄCYM PU-PUCQ

IV

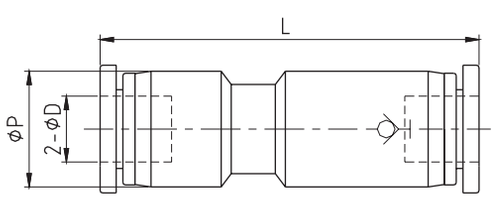

MODEL	ØD	ØP	L
PUCQ-04	4	13	47
PUCQ-06	6	13	45
PUCQ-08	8	15	49.5
PUCQ-10	10	19	63
PUCQ-12	12	21.5	66.5

• REDUKCJE PU-PG

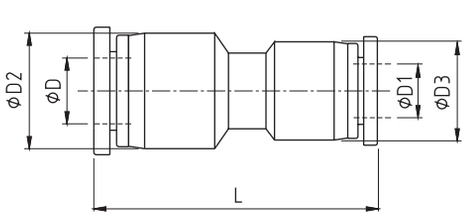

MODEL	ØD	ØD1	ØD2	ØD3	L
PG-06-04	6	4	13.	11.5	34.5
PG-08-04	8	4	15	13.5	36.5
PG-08-06	8	6	15	13.5	36.5
PG-10-06	10	6	19	15	44
PG-10-08	10	8	19	15	44
PG-12-08	12	8	21.5	19	48
PG-12-10	12	10	21.5	19	49
PG-16-12	16	12	26.5	26.5	64

ZŁĄCZA WYTYKOWE

• REDUKCJE PU-PGJ

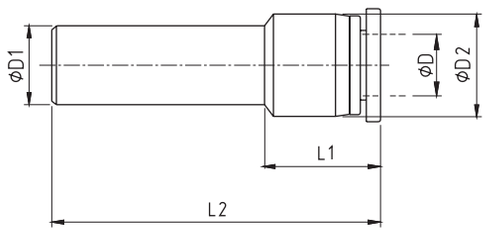

MODEL	ØD	ØD1	ØD2	L1	L2
PGJ-06-04	4	6	10	16	35
PGJ-08-04	4	8	10	13	34
PGJ-08-06	6	8	12	15.5	36
PGJ-10-06	6	10	12	16.8	41
PGJ-10-08	8	10	14	17.5	42
PGJ-12-06	6	12	13.5	13.5	38.5
PGJ-12-08	8	12	14	17.5	42.5
PGJ-12-10	10	12	17	21	46

• TRÓJNIKI PU-PUT

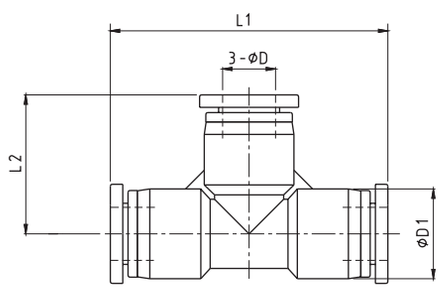

MODEL	ØD	ØD1	L1	L2
PUT-04	4	11.5	38	19
PUT-06	6	13.5	39	19.2
PUT-08	8	15	45	22.5
PUT-10	10	19	57	27.8
PUT-12	12	21.5	59	29.5
PUT-16	16	26.5	64	32

• TRÓJNIKI PU-PY

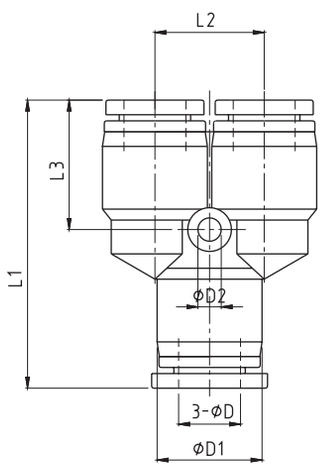

MODEL	ØD	ØD1	ØD2	L1	L2	L3
PY-04	4	11.5	3.2	36.5	11	14.5
PY-06	6	13.5	3.2	37.5	13	15
PY-08	8	15	3.2	39.8	15	18
PY-10	10	19	4.2	50	18	21
PY-12	12	21.5	4.2	53	21	21.5
PY-16	16	26.5	4.3	58.5	25	22

ZŁĄCZA WYTYKOWE

• TRÓJNIKI REDUKCYJNE PU-PW

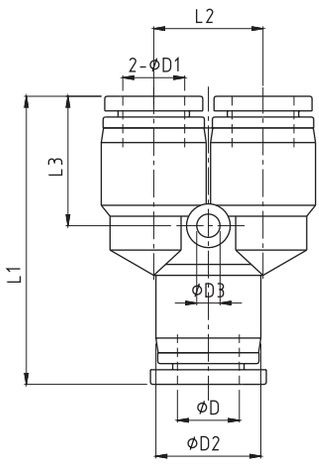

MODEL	ØD	ØD1	ØD2	ØD3	L1	L2	L3
PW-06-04	6	4	13.5	3.2	37.5	13	15
PW-08-04	8	4	15	3.2	39.8	15	18
PW-08-06	8	6	15	3.2	39.8	15	18
PW-10-08	10	8	19	4.2	50	18	21
PW-12-08	12	8	21.5	4.2	53	21	21.5
PW-12-10	12	10	21.5	4.2	53	21	21.5

• TRÓJNIKI PU-PYGJ

IV

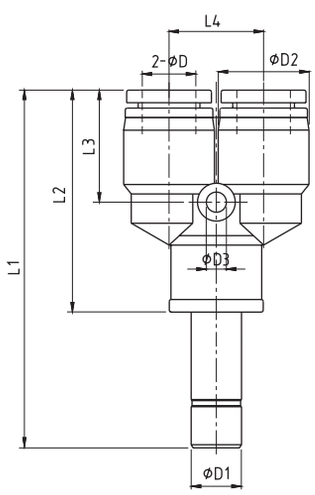

MODEL	ØD	ØD1	ØD2	ØD3	L1	L2	L3	L4
PYGJ-04	4	4	11.5	3.2	52.5	33.5	14.5	11
PYGJ-06	6	6	13.5	3.2	53.8	34.8	15	13
PYGJ-08	8	8	15	3.2	57.8	37.3	18	15
PYGJ-10	10	10	19	4.2	71	46.5	21	18
PYGJ-12	12	12	21.5	4.2	75.5	49.5	21.5	21

• TRÓJNIKI REDUKCYJNE PU-PWJ

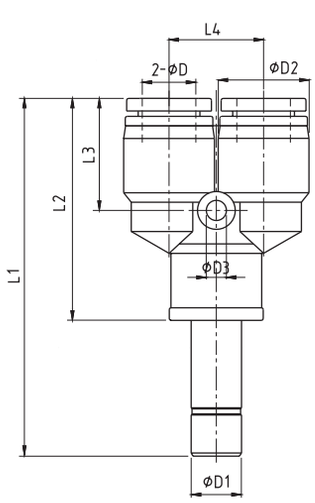

MODEL	ØD	ØD1	ØD2	ØD3	L1	L2	L3	L4
PWJ-06-04	4	6	11.5	3.2	52.8	33.8	14.5	11
PWJ-08-06	6	8	13.5	3.2	55.5	35	15	13
PWJ-10-06	8	10	15	3.2	62	37.3	18	15
PWJ-12-10	10	12	19	4.2	72.5	46.5	21	18

ZŁĄCZA WYTYKOWE

• TRÓJNIKI PU-PT

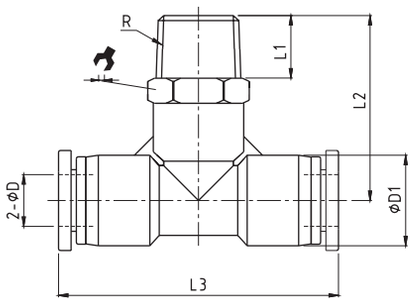

MODEL	ØD	R	L1	L2	L3	ØD1	
PT-04-M5	4	M5	3.5	21.3	38	11.5	10
PT-04-01	4	1/8″	7.5	23.8	38	11.5	10
PT-04-02	4	1/4″	9.5	26.8	38	11.5	14
PT-04-03	4	3/8″	10.5	28.3	38	11.5	17
PT-06-M5	6	M5	3.5	21.7	39	13.5	12
PT-06-01	6	1/8″	7.5	24.5	39	13.5	12
PT-06-02	6	1/4″	9.5	26.7	39	13.5	14
PT-06-03	6	3/8″	10.5	28.2	39	13.5	17
PT-06-04	6	1/2″	13.5	31.7	39	13.5	21
PT-08-01	8	1/8″	7.5	27.5	45	15	14
PT-08-02	8	1/4″	9.5	29.5	45	15	14
PT-08-03	8	3/8″	10.5	31	45	15	17
PT-08-04	8	1/2″	13.5	34.5	45	15	21
PT-10-01	10	1/8″	7.5	32.8	57	19	17
PT-10-02	10	1/4″	9.5	34.8	57	19	17
PT-10-03	10	3/8″	10.5	35.8	57	19	17
PT-10-04	10	1/2″	13.5	39.3	57	19	21
PT-12-01	12	1/8″	7.5	33.5	59	21.5	21
PT-12-02	12	1/4″	9.5	36	59	21.5	21
PT-12-03	12	3/8″	10.5	37	59	21.5	21
PT-12-04	12	1/2″	13.5	40	59	21.5	21
PT-16-03	16	3/8″	10.5	44	66	26.5	24
PT-16-04	16	1/2″	13.5	47	66	26.5	24

IV

• TRÓJNIKI PU-PST

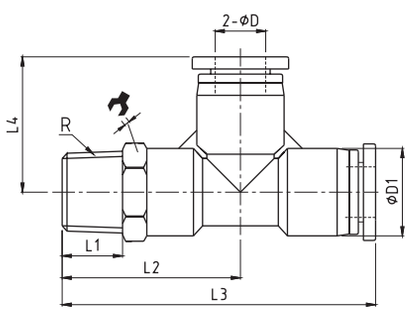

MODEL	ØD	R	L1	L2	L3	L4	ØD	
PST-04-M5	4	M5	3.5	21.3	40.3	19	11.5	10
PST-04-01	4	1/8″	7.5	23.8	42.8	19	11.5	10
PST-04-02	4	1/4″	9.5	26.8	45.8	19	11.5	14
PST-04-03	4	3/8″	10.5	28.3	47.3	19	11.5	17
PST-06-M5	6	M5	3.5	21.7	40.9	19.2	13.5	12
PST-06-01	6	1/8″	7.5	24.2	43.4	19.2	13.5	12
PST-06-02	6	1/4″	9.5	26.7	46	19.2	13.5	14
PST-06-03	6	3/8″	10.5	28.2	47.5	19.2	13.5	17
PST-06-04	6	1/2″	13.5	31.7	51	19.2	13.5	21
PST-08-01	8	1/8″	7.5	27.5	50	22.5	15	14
PST-08-02	8	1/4″	9.5	29.5	52	22.5	15	14
PST-08-03	8	3/8″	10.5	31	53.5	22.5	15	17
PST-08-04	8	1/2″	13.5	34.5	57	22.5	15	21
PST-10-01	10	1/8″	7.5	33	61.5	27.5	19	17
PST-10-02	10	1/4″	9.5	35	63.5	27.5	19	17
PST-10-03	10	3/8″	10.5	36	64.5	27.5	19	17
PST-10-04	10	1/2″	13.5	39.5	68	27.5	19	21
PST-12-01	12	1/8″	7.5	33.5	63	29.5	21.5	21
PST-12-02	12	1/4″	9.5	36	65.5	29.5	21.5	21
PST-12-03	12	3/8″	10.5	37	66.5	29.5	21.5	21
PST-12-04	12	1/2″	13.5	40	69.5	29.5	21.5	21

ZŁĄCZA WYTYKOWE

• TRÓJNIKI PU-PWT

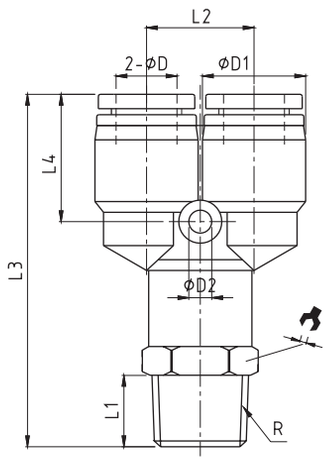

MODEL	ØD	R	L1	L2	L3	L4	ØD1	ØD2	
PWT-04-M5	4	M5	3.5	11	40	14.5	11.5	3.2	10
PWT-04-01	4	1/8"	7.5	11	42.5	14.5	11.5	3.2	10
PWT-04-02	4	1/4"	9.5	11	45.5	14.5	11.5	3.2	14
PWT-04-03	4	3/8"	10.5	11	47	14.5	11.5	3.2	17
PWT-06-M5	6	M5	3.5	13	41.5	15	13.5	3.2	12
PWT-06-01	6	1/8"	7.5	13	44	15	13.5	3.2	12
PWT-06-02	6	1/4"	9.5	13	46.5	15	13.5	3.2	14
PWT-06-03	6	3/8"	10.5	13	48	15	13.5	3.2	17
PWT-08-01	8	1/8"	7.5	15	46.5	18	15	3.2	14
PWT-08-02	8	1/4"	9.5	15	48.5	18	15	3.2	14
PWT-08-03	8	3/8"	10.5	15	50	18	15	3.2	17
PWT-08-04	8	1/2"	13.5	15	53.5	18	15	3.2	21
PWT-10-01	10	1/8"	7.5	18	56.5	21	19	4.2	17
PWT-10-02	10	1/4"	9.5	18	58.5	21	19	4.2	17
PWT-10-03	10	3/8"	10.5	18	59.5	21	19	4.2	17
PWT-10-04	10	1/2"	13.5	18	63	21	19	4.2	21
PWT-12-01	12	1/8"	7.5	21	59.5	21.5	21.5	4.2	21
PWT-12-02	12	1/4"	9.5	21	62	21.5	21.5	4.2	21
PWT-12-03	12	3/8"	10.5	21	63	21.5	21.5	4.2	21
PWT-12-04	12	1/2"	13.5	21	66	21.5	21.5	4.2	21

• CZWÓRNIKI PU-PZA

IV

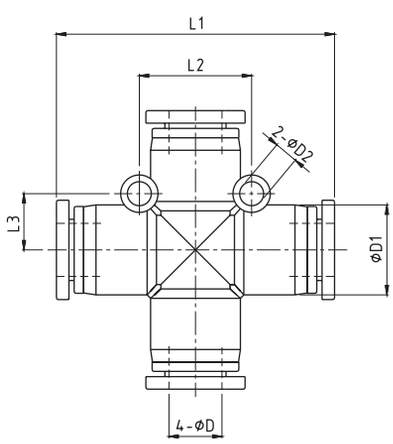

MODEL	ØD	ØD1	ØD2	L1	L2	L3
PZA-04	4	11.5	3.2	38	14	7
PZA-06	6	13.5	3.2	39	16	8
PZA-08	8	15	3.2	45	18	9
PZA-10	10	19	4.2	57	24	12
PZA-12	12	21.5	4.2	59	27	13.5

• ZŁĄCZA TABLICOWE PU-PMM

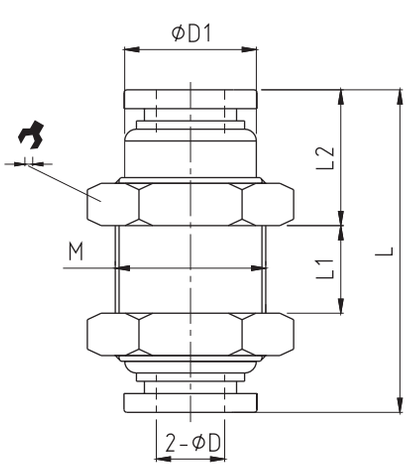

MODEL	ØD	ØD1	M	L	L1	L2	
PMM-04	4	10	M12x1	30.5	9.5	10	14
PMM-06	6	12	M14x1	31	7.5	10.6	17
PMM-08	8	14	M16x1	34.5	6.5	12	19
PMM-10	10	17	M20x1	41.5	11.5	12	24
PMM-12	12	20	M22x1	44.5	12.5	13.5	26

ZŁĄCZA WYTYKOWE

• ZAWORY DŁAWIĄCE PU-SC

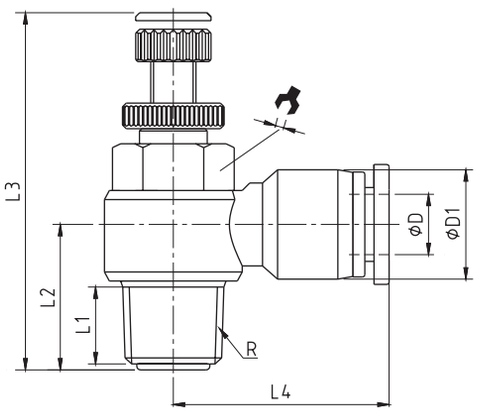

MODEL	ØD	R	L1	L2	L3	L4	ØD1	
SC-04-M5	4	M5	3.2	12	32	20.5	11.5	8
SC-04-01	4	1/8"	6.4	14	42	23.5	11.5	12
SC-04-02	4	1/4"	10	18	48	25.5	11.5	14
SC-06-M5	6	M5	3.2	12	32	22	13.5	8
SC-06-01	6	1/8"	6.4	14	42	23.5	13.5	12
SC-06-02	6	1/4"	10	18	48	25.4	13.5	14
SC-06-03	6	3/8"	11.4	20.5	53	29.5	13.5	19
SC-08-01	8	1/8"	6.4	14.5	42	26.5	15	12
SC-08-02	8	1/4"	10	19	48	28.9	15	14
SC-08-03	8	3/8"	11.4	20.5	53	29.8	15	19
SC-08-04	8	1/2"	14	25.5	61	32.5	15	24
SC-10-02	10	1/4"	10	20	48	32.6	19	14
SC-10-03	10	3/8"	11.4	22.5	53	33	19	19
SC-10-04	10	1/2"	14	25.5	61	36	19	24
SC-12-02	12	1/4"	10	20	48	33.5	21.5	14
SC-12-03	12	3/8"	11.4	24	53	35.5	21.5	19
SC-12-04	12	1/2"	14	30	61	36.5	21.5	24

• ZAWORY DŁAWIĄCO-ZWROTNE PA-IQSDR

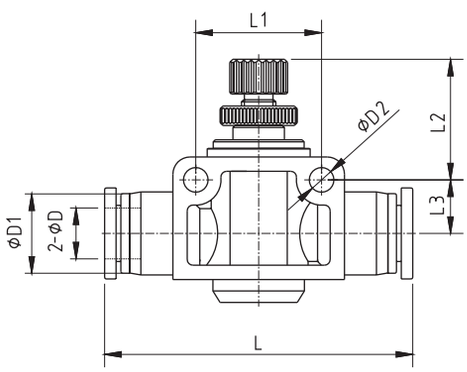

MODEL	ØD	L	L1	L2	L3	ØD1	ØD2
IQSDR-04	4	40.5	14	16	6.5	10.5	3.2
IQSDR-06	6	48.7	20	25.5	8.5	12.5	4.2
IQSDR-08	8	54.4	22	25	9.5	14	4.2
IQSDR-10	10	64.3	26	29.5	10.5	18	4.2
IQSDR-12	12	74.5	32	27.5	13	20.6	4.2

• ZAWORY ODCINAJĄCE PU-SB

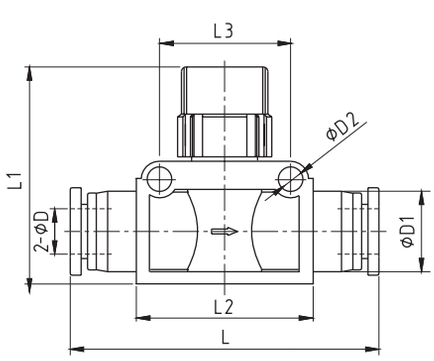

MODEL	ØD	L	L1	L2	L3	ØD1	ØD2
SB-04	4	52	37	28	19	14	3.2
SB-06	6	52	37	28	19	15	3.2
SB-08	8	52	37	28	19	15	3.2
SB-10	10	66	41	34	24	18	4.2
SB-12	12	70	41	34	24	21	4.2

ZŁĄCZA WYTYKOWE METALOWE

• ZŁĄCZA PROSTE PU-RPC

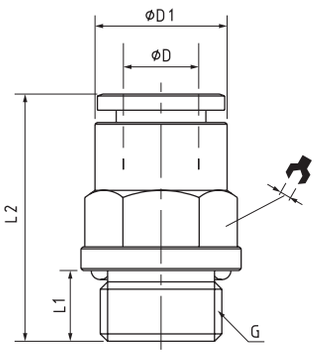

MODEL	ØD	G	L1	L2	ØD1	
RPC-04-00	4	M5	3.5	19.4	8	8
RPC-04-01	4	1/8"	5.5	19.4	8.5	10
RPC-04-02	4	1/4"	7.5	21	8.5	10
RPC-06-00	6	M5	3.5	24.5	12	12
RPC-06-01	6	1/8"	5.5	23.8	12	12
RPC-06-02	6	1/4"	7.5	22.5	12	12
RPC-06-03	6	3/8"	7.5	21.5	12	12
RPC-08-01	8	1/8"	5.5	28	14	14
RPC-08-02	8	1/4"	7.5	27	14	14
RPC-08-03	8	3/8"	7.5	22.4	14	14
RPC-08-04	8	1/2"	10	24	14	14
RPC-10-01	10	1/8"	5.5	30	16	16
RPC-10-02	10	1/4"	7.5	32	16	17
RPC-10-03	10	3/8"	7.5	28	16	17
RPC-10-04	10	1/2"	10	24.5	16	17
RPC-12-02	12	1/4"	7.5	33.7	18	19
RPC-12-03	12	3/8"	7.5	29.7	18	20
RPC-12-04	12	1/2"	10	28	18	19

• ZŁĄCZA KĄTOWE PU-RPL

IV

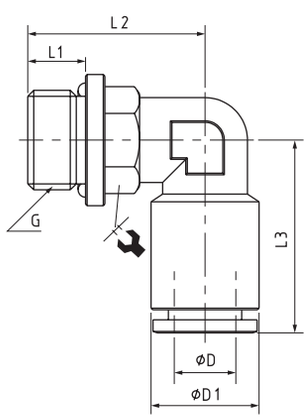

MODEL	ØD	G	L1	L2	L3	ØD1	
RPL-04-00	4	M5	3.5	18.5	16.5	8	10
RPL-04-01	4	1/8"	5.5	18.5	18.5	8.5	14
RPL-04-02	4	1/4"	7.5	22.5	18.5	8.5	10
RPL-06-00	6	M5	3.5	18.5	23.5	12	10
RPL-06-01	6	1/8"	5.5	18.5	23.5	12	14
RPL-06-02	6	1/4"	7.5	22.5	23.5	12	10
RPL-06-03	6	3/8"	7.5	23.5	23.5	12	10
RPL-08-01	8	1/8"	5.5	19.5	25.7	14	14
RPL-08-02	8	1/4"	7.5	23.5	25.7	14	12
RPL-08-03	8	3/8"	7.5	24	25.7	14	12
RPL-08-04	8	1/2"	10	26.5	25.7	14	12
RPL-10-01	10	1/8"	5.5	21.5	29	16	14
RPL-10-02	10	1/4"	7.5	25.5	29	16	14
RPL-10-03	10	3/8"	7.5	25.5	29	16	14
RPL-10-04	10	1/2"	10	28	29	16	14
RPL-12-02	12	1/4"	7.5	25	30.7	18	17
RPL-12-03	12	3/8"	7.5	26.5	30.7	18	17
RPL-12-04	12	1/2"	10	29	30.7	18	17

• PRZELOTKI PU-RPUC

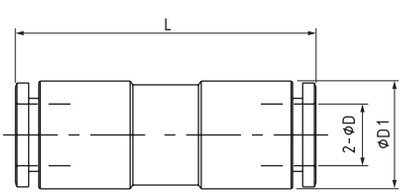

MODEL	ØD	L	ØD1
RPUC-04	4	30.3	8.5
RPUC-06	6	39	12
RPUC-08	8	41.4	14
RPUC-10	10	45.3	16
RPUC-12	12	49	18

ZŁĄCZA WYTYKOWE METALOWE

• KOLANKA PU-RPUL

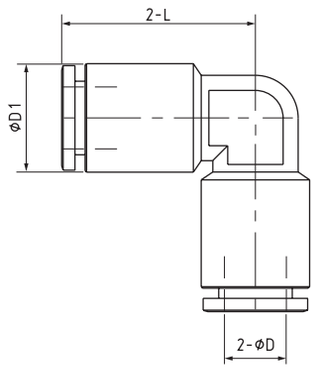

MODEL	ØD	L	ØD1
RPUL-04	4	18.5	8.5
RPUL-06	6	25	12
RPUL-08	8	27.2	14
RPUL-10	10	32	16
RPUL-12	12	33.2	18

• TRÓJNIKI PU-RPUT

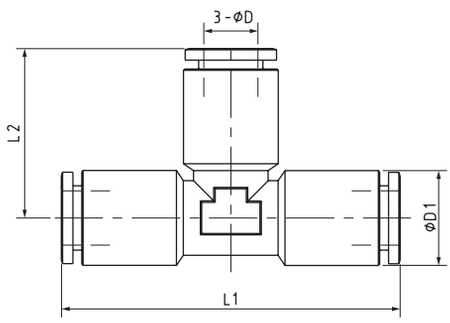

MODEL	ØD	L1	L2	ØD1
RPUT-04	4	35	17.5	8.5
RPUT-06	6	50	25	12
RPUT-08	8	54.4	27.2	14
RPUT-10	10	64	32	16
RPUT-12	12	66.4	33.2	18

• ZAWORY DŁAWIĄCE PU-RPSC

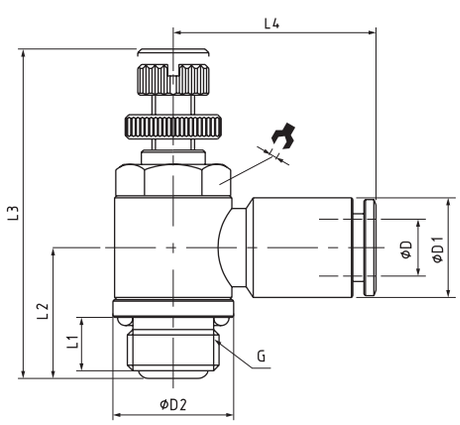

MODEL	ØD	G	L1	L2	L3	L4	ØD1	ØD2	
RPSC-04-00	4	M5	3.5	12	36	19.5	9.5	9.5	8
RPSC-04-01	4	1/8"	5.5	15.5	43	22	8.5	14	12
RPSC-04-02	4	1/4"	6.5	17	48	23.5	8.5	17	14
RPSC-06-00	6	M5	3.5	12	36	23.5	12	9.5	8
RPSC-06-01	6	1/8"	5.5	15.5	43	26.5	12	14	12
RPSC-06-02	6	1/4"	6.5	17	48	27.5	12	17	14
RPSC-06-03	6	3/8"	7.5	20	53	31	12	21	19
RPSC-08-01	8	1/8"	5.5	15	43	27.5	14	14	12
RPSC-08-02	8	1/4"	6.5	17	48	30	14	17	14
RPSC-08-03	8	3/8"	7.5	20	53	32	14	21	19
RPSC-08-04	8	1/2"	10	26.5	61	35	14	24	24
RPSC-10-01	10	1/8"	5.5	16	43	30	16	14	12
RPSC-10-02	10	1/4"	6.5	17	48	31	16	17	14
RPSC-10-03	10	3/8"	7.5	20	53	35	16	21	19
RPSC-10-04	10	1/2"	10	26.5	61	37	16	24	24

ZŁĄCZA SKRĘCANE

• PU-RPCS

MODEL	ØD	R
RPCS-05-01	5	1/8"
RPCS-06-01	6	1/8"
RPCS-06-02	6	1/4"
RPCS-06-03	6	3/8"
RPCS-08-01	8	1/8"
RPCS-08-02	8	1/4"
RPCS-08-03	8	3/8"
RPCS-10-01	10	1/8"
RPCS-10-02	10	1/4"
RPCS-10-03	10	3/8"
RPCS-10-04	10	1/2"
RPCS-12-02	12	1/4"
RPCS-12-03	12	3/8"
RPCS-12-04	12	1/2"
RPCS-15-04	15	1/2"

• PU-RPUCS

MODEL	ØD
RPUCS-05	5
RPUCS-06	6
RPUCS-08	8
RPUCS-10	10
RPUCS-12	12
RPUCS-15	15

• PU-RPLS

MODEL	ØD	R
RPLS-05-01	5	1/8"
RPLS-06-01	6	1/8"
RPLS-06-02	6	1/4"
RPLS-06-03	6	3/8"
RPLS-08-01	8	1/8"
RPLS-08-02	8	1/4"
RPLS-08-03	8	3/8"
RPLS-10-01	10	1/8"
RPLS-10-02	10	1/4"
RPLS-10-03	10	3/8"
RPLS-10-04	10	1/2"
RPLS-12-02	12	1/4"
RPLS-12-03	12	3/8"
RPLS-12-04	12	1/2"
RPLS-15-04	15	1/2"

• PU-RPULS

MODEL	ØD
RPULS-05	5
RPULS-06	6
RPULS-08	8
RPULS-10	10
RPULS-12	12
RPULS-15	15

• PU-RPUTS

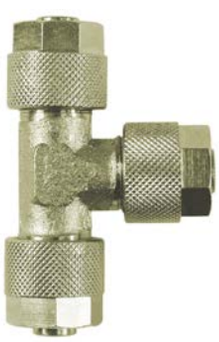

MODEL	ØD
RPUTS-05	5
RPUTS-06	6
RPUTS-08	8
RPUTS-10	10
RPUTS-12	12
RPUTS-15	15

• PU-RPZAS

MODEL	ØD
RPZAS-04	4
RPZAS-06	6
RPZAS-08	8
RPZAS-10	10
RPZAS-12	12

IV

SZYBKOZŁĄCZA

• SZYBKOZŁĄCZA TYP 21 (NW5)

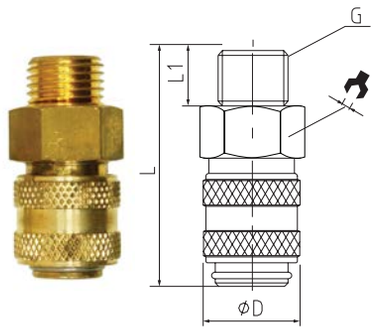

MODEL	G	ØD	L	L1	⬡
F21-01Z	1/8"	17	37	7	14
F21-02Z	1/4"	17	38	8	17
F21-03Z	3/8"	17	39	9	19

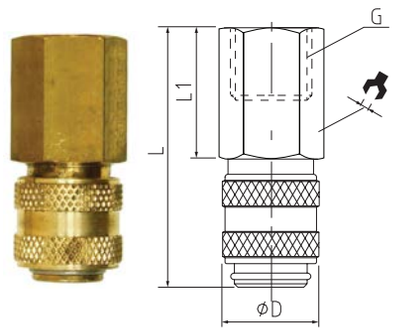

MODEL	G	ØD	L	L1	⬡
F21-01W	1/8"	17	38	9	14
F21-02W	1/4"	17	40	11	17
F21-03W	3/8"	17	40	11	19

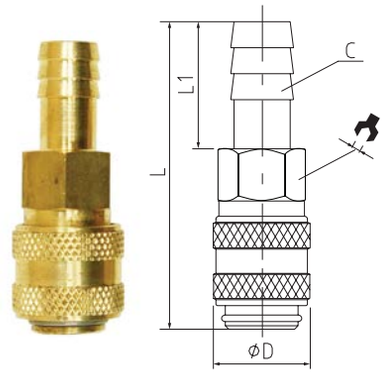

MODEL	C	ØD	L	L1	⬡
F21-04	4	17	43	13	14
F21-06	6	17	48	18	14
F21-08	8	17	48	18	14
F21-09	9	17	48	18	14

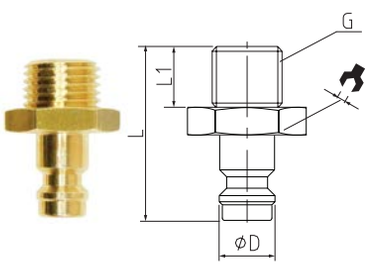

MODEL	G	ØD	L	L1	⬡
M21-01Z	1/8"	8.9	25	7	14
M21-02Z	1/4"	8.9	26.2	8	17
M21-03Z	3/8"	8.9	26.7	8.5	19

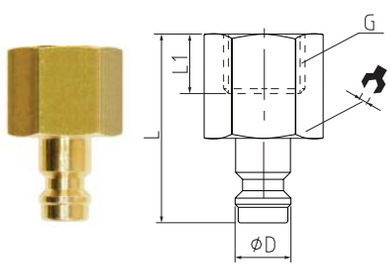

MODEL	G	ØD	L	L1	⬡
M21-01W	1/8"	8.9	25	8	14
M21-02W	1/4"	8.9	26	9	17
M21-03W	3/8"	8.9	26	9	19

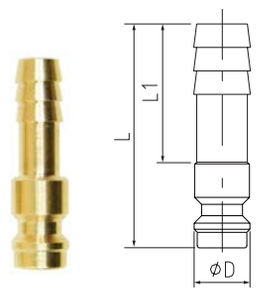

MODEL	ØD	L	L1
M21-04	8.9	27.3	13
M21-06	8.9	32	17.7
M21-08	8.9	33.5	17.7
M21-09	8.9	33.5	17.7

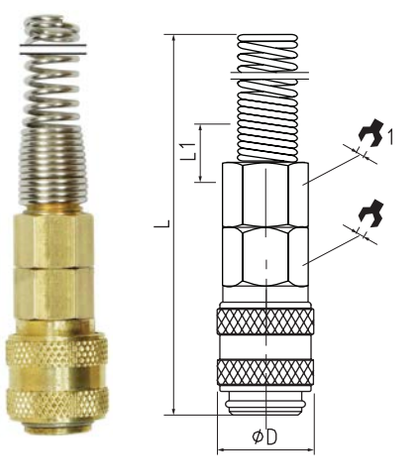

MODEL	C	ØD	L	L1	⬡	⬡1
F21-4X6	4 x 6	17	125	7.2	14	14
F21-6X8	6 x 8	17	125	7.2	14	14
F21-8X10	8 x 10	17	138	8.7	17	17

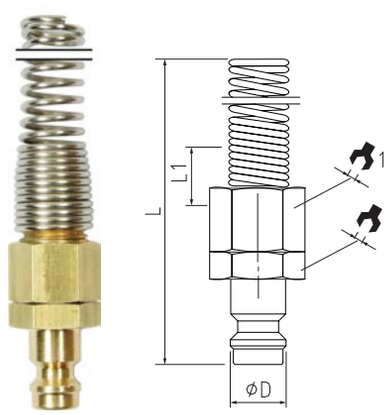

MODEL	C	ØD	L	L1	⬡	⬡1
M21-4X6	4 x 6	8.9	115	7.2	14	14
M21-6X8	6 x 8	8.9	115	7.2	14	14
M21-8X10	8 x 10	8.9	128	8.7	17	17

• SZYBKOZŁĄCZA TYP 26 (NW7.2)

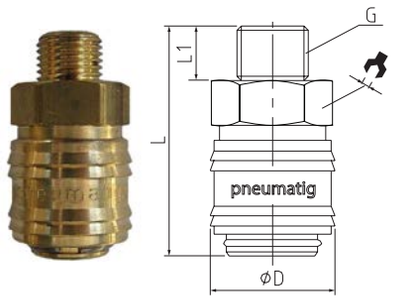

MODEL	G	ØD	L	L1	
F26-02Z	1/4"	25	39.5	8.5	21
F26-03Z	3/8"	25	39.5	8.5	21
F26-04Z	1/2"	25	41	10	21

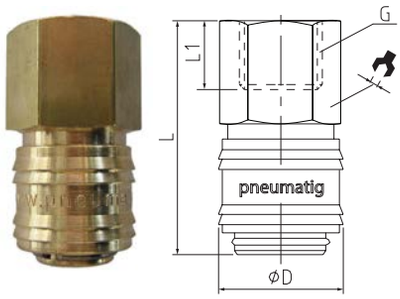

MODEL	G	ØD	L	L1	
F26-02W	1/4"	25	41	9	21
F26-03W	3/8"	25	41	9	21
F26-04W	1/2"	25	43	11	24

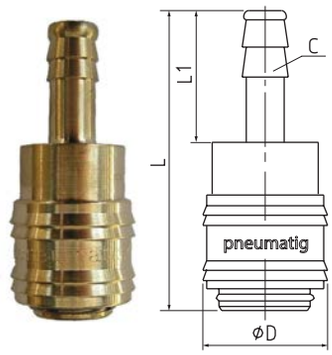

MODEL	C	ØD	L	L1
F26-06	6	25	54	24
F26-08	8	25	54	24
F26-09	9	25	54	24
F26-10	10	25	54	24
F26-13	13	25	54	24

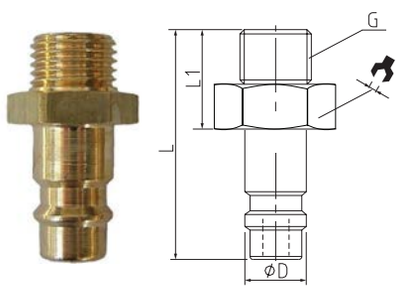

MODEL	G	ØD	L	L1	
M26-01Z	1/8"	11.9	31	7	14
M26-02Z	1/4"	11.9	32.2	8	17
M26-03Z	3/8"	11.9	32.7	8.5	19
M26-04Z	1/2"	11.9	35	10	24

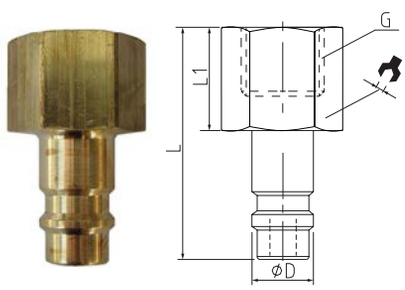

MODEL	G	ØD	L	L1	
M26-01W	1/8"	11.9	31	8	14
M26-02W	1/4"	11.9	32	9	17
M26-03W	3/8"	11.9	32	9	19
M26-04W	1/2"	11.9	34	11	24

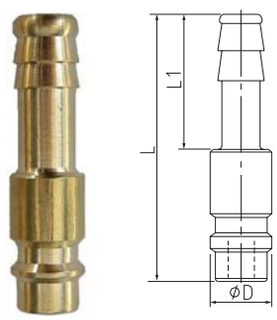

MODEL	ØD	L	L1
M26-06	11.9	44	24
M26-08	11.9	44	24
M26-09	11.9	44	24
M26-10	11.9	44	24
M26-13	11.9	45.5	24

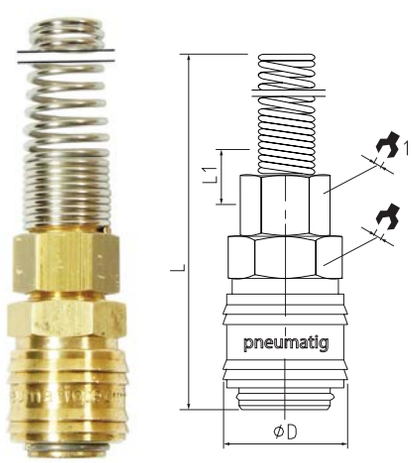

MODEL	C	ØD	L	L1		1
F26-4X6	4 x 6	25	125	7.2	21	14
F26-6X8	6 x 8	25	125	7.2	21	14
F26-8X10	8 x 10	25	137	8.7	21	17
F26-9X12	9 x 12	25	140	8.7	21	19

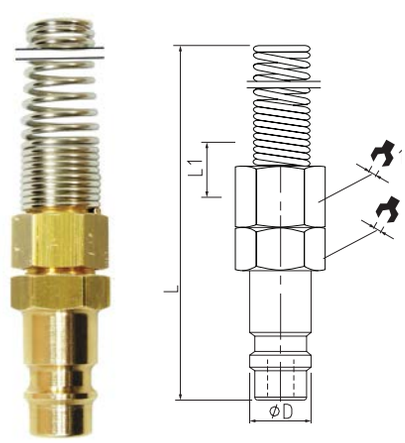

MODEL	C	ØD	L	L1		1
M26-4X6	4 x 6	11.9	117	7.2	14	14
M26-6X8	6 x 8	11.9	117	7.2	14	14
M26-8X10	8 x 10	11.9	130	8.7	17	17
M26-9X11	9 x 12	11.9	133	8.7	19	19

ELEMENTY ZŁĄCZNE

CZWÓRNIKI SZ-4

TRÓJNIKI SZ-T

DWÓJNIKI SZ-Y

KOLANKA SZ-L

MUFY SZ-M

NYPLE SZ-N

REDUKCJE SZ-R

KORKI SZ-O

KOŃCÓWKI NA WĄŻ
SZ-K

KOŃCÓWKI NA WĄŻ
SZ-S

KOŃCÓWKI NA WĄŻ
SZ-C

TRÓJNIKI NA WĄŻ
SZ-TK

TŁUMIKI PŁASKIE
PCA-01

TŁUMIKI STOŻKOWE
PCA-02

TŁUMIKI Z REGULACJĄ
PCA-03

TŁUMIKI Z REGULACJĄ
PCA-04

TŁUMIKI PCA-05

TŁUMIKI Z GRANULATEM
PCA-06

IV

PRZEWODY I ZWIJADŁA

• PRZEWÓD POLIURETANOWY

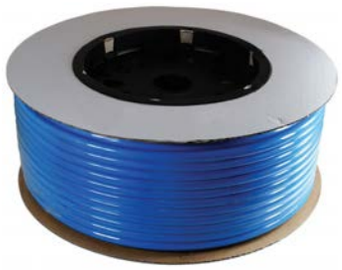

- Temperatura: -35 ~ +60°C
- Długość krążka: 100m
- Dostępne kolory: niebieski, czerwony, żółty, zielony, czarny, transparentny

Symbol	Średnica zewnętrzna	Średnica wewnętrzna	Ciśnienie (bar)	Promień gięcia (mm)
SN-PU-04	4	2	22	20
SN-PU-04-2.5	4	2.5	15	20
SN-PU-05 *	5	3	16	25
SN-PU-06	6	4	13	30
SN-PU-08-5	8	5	15	40
SN-PU-08	8	6	10	40
SN-PU-10	10	6.5	14	30
SN-PU-10-7.5	10	7.5	10	40
SN-PU-12	12	9	10	50
SN-PU-16	16	12	10	70

* długość krążka 50m

• PRZEWÓD POLIETYLENOWY

IV

- Temperatura: -10 ~ +60°C
- Długość krążka: 100m

Symbol	Średnica zewnętrzna	Średnica wewnętrzna	Ciśnienie (bar)	Promień gięcia (mm)
SN-PE-04	4	2	21	18
SN-PE-05	5	3	16	25
SN-PE-06	6	4	13	30
SN-PE-08	8	6	9	40
SN-PE-10	10	8	7	60
SN-PE-12	12	10	6	80
SN-PE-18 *	18	14	8	120
SN-PE-20 *	20	16	7	150

* długość krążka 50m

• PRZEWÓD POLIAMIDOWY

- Temperatura: -40 ~ +100°C
- Długość krążka: 100m
- Dostępne kolory: niebieski, żółty, czarny, transparentny

Symbol	Średnica zewnętrzna	Średnica wewnętrzna	Ciśnienie (bar)	Promień gięcia (mm)
SN-PA-04	4	2	56	20
SN-PA-06	6	4	33	35
SN-PA-08	8	6	24	40
SN-PA-10	10	8	19	60
SN-PA-12	12	10	15	85

PRZEWODY I ZWIJADŁA

• PRZEWÓD SILIKONOWY

- Temperatura: -60 ~ +200°C
- Długość krążka: 100m

Symbol	Średnica zewnętrzna	Średnica wewnętrzna
SN-SA-05	5	3
SN-SA-07	7	4
SN-SA-08	8	5
SN-SA-10	10	6
SN-SA-10-7	10	7
SN-SA-12	12	8
SN-SA-12-9	12	9
SN-SA-12-10	12	10
SN-SA-14	14	10

• PRZEWÓD TEFLONOWY

- Temperatura: -60 ~ +260°C
- Długość krążka: 100m

Symbol	Średnica zewnętrzna	Średnica wewnętrzna	Ciśnienie (bar)	Promień gięcia (mm)
SB-TE-04	4	2	33	20
SB-TE-06	6	4	18	35
SB-TE-08	8	6	14	65
SB-TE-10	10	8	12	100
SB-TE-12	12	10	10	150

• PRZEWÓD PVC ZBROJONY

- Temperatura: -20 ~ +60°C
- Długość krążka: 50m

Symbol	Średnica zewnętrzna	Średnica wewnętrzna	Ciśnienie (bar)
SN-ZB-06	8	6	15
SN-ZB-08	13	8	15
SN-ZB-10	15	10	13
SN-ZB-12	17.5	12.5	12
SN-ZB-16	22	16	12
SN-ZB-19	25	19	10
SN-ZB-25	33	25	8
SN-ZB-32	40	32	8

PRZEWODY I ZWIJADŁA

• PRZEWÓD PVC ZBROJONY NIETOKSYCZNY

- Temperatura: -20 ~ +60°C
- Długość krążka: 50m

Symbol	Średnica zewnętrzna	Średnica wewnętrzna	Ciśnienie (bar)
SN-RT-8	14	8	15
SN-RT-10	16	10	14
SN-RT-13	19	13	11
SN-RT-16	22	16	10
SN-RT-19	26	19	10
SN-RT-25	33	25	8
SN-RT-32	42	32	8
SN-RT-40	50	40	6
SN-RT-50	62	50	5

• PRZEWÓD POLIURETANOWY WZMACNIANY

- Temperatura: -40 ~ +60°C
- Długość krążka: 100m

Symbol	Średnica zewnętrzna	Średnica wewnętrzna	Ciśnienie (bar)
SN-PR-8	12	8	20
SN-PR-10	14.5	10	20
SN-PR-11	16	11	15
SN-PR-13	19	13	15

• PRZEWÓD PVC ZBROJONY, WZMACNIANY

- Temperatura: -20 ~ +60°C
- Długość krążka: 100m

Symbol	Średnica zewnętrzna	Średnica wewnętrzna	Ciśnienie (bar)
SN-PRCRT2-08	19	13	20
SN-PRCRT2-10	15	10	20
SN-PRCRT2-13	13	8	20

• PRZEWÓD GUMOWY WZMACNIANY PN20

- Temperatura: -35 ~ +60°C
- Długość krążka: 50m

Symbol	Średnica zewnętrzna	Średnica wewnętrzna	Ciśnienie (bar)
SN-TG-10	19	10	20
SN-TG-13	23	13	20
SN-TG-16	26	16	20
SN-TG-19	29	19	20

PRZEWODY I ZWIJADŁA

• PRZEWÓD POLIURETANOWY SPIRALNY

- Temperatura: -20 ~ +60°C
- Długość krążka: 100m

Symbol	Średnica zewnętrzna	Średnica wewnętrzna	Długość (m)	Ciśnienie (bar)
SN-SPU-08-10	8	5	10	10
SN-SPU-08-15	8	5	15	10
SN-SPU-08-20	8	5	20	10
SN-SPU-12-10	12	8	10	10
SN-SPU-12-15	12	8	15	10
SN-SPU-12-20	12	8	20	10
SN-SPU-16-10	16	12	10	10

• ST-HR-04

- Wąż: poliuretan zbrojony
- Końcówka: 1/4" męska
- Temperatura: -5 ~ 60°C
- Obudowa: metal

Symbol	Średnica zewnętrzna	Średnica wewnętrzna	Długość (m)	Ciśnienie (bar)
ST-HR-041210	12	8	10	15
ST-HR-041212	12	8	12	15
ST-HR-041215	12	8	15	15
ST-HR-0414510	14.5	10	10	15

• ST-HR-02

- Wąż: poliuretan zbrojony
- Końcówka: 1/4" męska
- Temperatura: -5 ~ 60°C

Symbol	Średnica zewnętrzna	Średnica wewnętrzna	Długość (m)	Ciśnienie (bar)
ST-HR-021220	12	8	20	15
ST-HR-021230	12	8	30	15
ST-HR-021240	12	8	40	15
ST-HR-0214520	14.5	10	20	15

Narzędzia pneumatyczne

WKRĘTARKI PROSTE

• ST-CP

- system "push to start"
- kompozytowa obudowa
- łatwa regulacja momentu obrotowego
- obroty L - R

MODEL	Prędkość (obr/min)	Moment obrotowy (Nm)	Waga (g)	Długość (mm)	Średnica (mm)	Poziom hałasu (dB)	Średnica węża (mm)	Zużycie powietrza (l/min)
CP10	1000	0.05 - 0.2	480	180	31	70	5.0	200
CP20	1000	0.1 - 0.8	480	180	31	70	5.0	200
CP30	1800	0.3 - 1.7	480	180	31	74	5.0	280
CP35	2200	0.3 - 2.0	480	180	31	74	5.0	280
CP40	1000	0.5 - 3.0	480	180	31	74	5.0	280
CP45	800	0.8 - 4.0	480	180	31	78	6.35	300
CP48	1800	0.5 - 4.5	790	215	39	78	8.0	550
CP50	1400	0.7 - 5.0	790	215	39	78	8.0	550
CP55	1000	0.7 - 6.5	790	215	39	78	8.0	550
CP60	550	1.5 - 9.5	790	215	39	78	8.0	550
CP65	300	3.0 - 18.0	800	215	39	78	8.0	600

• ST-CL

- uruchamiana dźwignią
- kompozytowa obudowa
- łatwa regulacja momentu obrotowego
- obroty L - R

MODEL	Prędkość (obr/min)	Moment obrotowy (Nm)	Waga (g)	Długość (mm)	Średnica (mm)	Poziom hałasu (dB)	Średnica węża (mm)	Zużycie powietrza (l/min)
CL10	1000	0.05 - 0.2	520	210	31	70	5.0	200
CL20	1000	0.1 - 0.8	520	210	31	70	5.0	200
CL30	1800	0.3 - 1.7	520	210	31	74	5.0	280
CL35	2200	0.3 - 2.0	520	210	31	74	5.0	280
CL40	1000	0.5 - 3.0	520	210	31	74	5.0	280
CL45	800	0.8 - 4.0	520	210	31	78	6.35	300
CL48	1800	0.5 - 4.5	820	245	39	78	8.0	550
CL50	1400	0.7 - 5.0	820	245	39	78	8.0	550
CL55	1000	0.7 - 6.5	820	245	39	78	8.0	550
CL60	550	1.5 - 9.5	820	245	39	78	8.0	550
CL65	300	3.0 - 18.0	830	245	39	78	8.0	600

• ST-SP

- system "push to start"
- lekka i ergonomiczna konstrukcja
- łatwa regulacja momentu obrotowego
- obroty L - R

MODEL	Prędkość (obr/min)	Moment obrotowy (Nm)	Waga (g)	Długość (mm)	Średnica (mm)	Poziom hałasu (dB)	Średnica węża (mm)	Zużycie powietrza (l/min)
SP10	1000	0.05 - 0.2	430	180	29	68	5.0	250
SP20	1000	0.1 - 0.8	430	180	29	75	5.0	250
SP30	1900	0.2 - 1.6	430	180	29	75	5.0	250
SP35	2200	0.3 - 1.6	430	180	29	75	5.0	250
SP38	1800	0.3 - 2.0	430	180	29	75	5.0	250
SP40	1000	0.5 - 3.0	430	180	29	75	5.0	250
SP45	800	0.7 - 3.5	430	180	29	75	5.0	250
SP50	1400	0.7 - 5.0	770	215	37	78	8.0	550
SP55	1000	0.7 - 6.5	770	215	37	78	8.0	550
SP60	550	1.5 - 9.5	770	215	37	78	8.0	550
SP65	300	3.0 - 17.0	800	215	39	78	8.0	550

WKRĘTARKI PROSTE

• ST-CPFL

- **bezolejowa**
- system "push to start"
- obniżony poziom hałasu
- łatwa regulacja momentu obrotowego
- obroty L - R

MODEL	Prędkość (obr/min)	Moment obrotowy (Nm)	Waga (g)	Długość (mm)	Średnica (mm)	Poziom hałasu (dB)	Średnica węża (mm)	Zużycie powietrza (l/min)
CPFL020	2000	0.3 - 2.0	520	208	34	67	5.0	220
CPFL025	1800	0.3 - 2.5	520	208	34	67	5.0	220
CPFL030	1000	0.5 - 3.0	520	208	34	67	5.0	220
CPFL040	800	1.0 - 4.0	520	208	34	67	5.0	220
CPFL045	1700	0.5 - 4.5	520	208	34	70	5.0	400
CPFL050	1400	0.7 - 5.0	850	245	42	70	8.0	400
CPFL065	1000	0.7 - 6.5	850	245	42	70	8.0	400
CPFL095	550	1.5 - 9.5	850	245	42	70	8.0	400
CPFL0180	300	3.0 - 18.0	870	245	42	70	8.0	400
CPFL0280	220	5.0 - 28.0	870	245	42	74	8.0	450
CPFL0350	230	7.0 - 35.0	870	253	42	74	8.0	450

• ST-CLFL

- **bezolejowa**
- uruchamiana dźwignią
- obniżony poziom hałasu
- łatwa regulacja momentu obrotowego
- obroty L - R

MODEL	Prędkość (obr/min)	Moment obrotowy (Nm)	Waga (g)	Długość (mm)	Średnica (mm)	Poziom hałasu (dB)	Średnica węża (mm)	Zużycie powietrza (l/min)
CLFL020	2000	0.3 - 2.0	560	233	34	67	5.0	220
CLFL025	1800	0.3 - 2.5	560	233	34	67	5.0	220
CLFL030	1000	0.5 - 3.0	560	233	34	67	5.0	220
CLFL040	800	1.0 - 4.0	560	233	34	67	5.0	220
CLFL045	1700	0.5 - 4.5	560	233	34	70	5.0	400
CLFL050	1400	0.7 - 5.0	880	270	42	70	8.0	400
CLFL065	1000	0.7 - 6.5	880	270	42	70	8.0	400
CLFL095	550	1.5 - 9.5	880	270	42	70	8.0	400
CLFL0180	300	3.0 - 18.0	900	270	42	70	8.0	400
CLFL0280	220	5.0 - 28.0	900	270	42	74	8.0	450
CLFL0350	230	7.0 - 35.0	900	278	42	74	8.0	450

V

• ST-HPFL

- **bezolejowa**
- system "push to start"
- obniżony poziom hałasu
- łatwa regulacja momentu obrotowego
- obroty L - R

MODEL	Prędkość (obr/min)	Moment obrotowy (Nm)	Waga (g)	Długość (mm)	Średnica (mm)	Poziom hałasu (dB)	Średnica węża (mm)	Zużycie powietrza (l/min)
HPFL020	2000	0.3 - 2.0	520	208	34	67	5.0	220
HPFL025	1800	0.3 - 2.5	520	208	34	67	5.0	220
HPFL030	1000	0.5 - 3.0	520	208	34	67	5.0	220
HPFL040	800	1.0 - 4.0	520	208	34	67	5.0	220
HPFL045	1700	0.5 - 4.5	520	208	34	70	5.0	400
HPFL050	1400	0.7 - 5.0	850	245	42	70	8.0	400
HPFL065	1000	0.7 - 6.5	850	245	42	70	8.0	400
HPFL095	550	1.5 - 9.5	850	245	42	70	8.0	400
HPFL0180	300	3.0 - 18.0	870	245	42	70	8.0	400
HPFL0280	220	5.0 - 28.0	870	245	42	74	8.0	450
HPWFL0350	230	7.0 - 35.0	870	253	42	74	8.0	450

WKRĘTARKI PROSTE

• ST-HLFL

- **bezolejowa**
- uruchamiana dźwignią
- obniżony poziom hałasu
- łatwa regulacja momentu obrotowego
- obroty L - R

MODEL	Prędkość (obr/min)	Moment obrotowy (Nm)	Waga (g)	Długość (mm)	Średnica (mm)	Poziom hałasu (dB)	Średnica węża (mm)	Zużycie powietrza (l/min)
HLFL020	2000	0.3 - 2.0	560	233	34	67	5.0	220
HLFL025	1800	0.3 - 2.5	560	233	34	67	5.0	220
HLFL030	1000	0.5 - 3.0	560	233	34	67	5.0	220
HLFL040	800	1.0 - 4.0	560	233	34	67	5.0	220
HLFL045	1700	0.5 - 4.5	560	233	34	70	5.0	400
HLFL050	1400	0.7 - 5.0	880	270	42	70	8.0	400
HLFL065	1000	0.7 - 6.5	880	270	42	70	8.0	400
HLFL095	550	1.5 - 9.5	880	270	42	70	8.0	400
HLFL0180	300	3.0 - 18.0	900	270	42	70	8.0	400
HLFL0280	220	5.0 - 28.0	900	270	42	74	8.0	450
HLFL0350	230	7.0 - 35.0	900	278	42	74	8.0	450

• ST-CPFH

- **bezolejowa**
- system "push to start"
- wysokie momenty obrotowe
- łatwa regulacja momentu obrotowego
- obroty L - R

MODEL	Prędkość (obr/min)	Moment obrotowy (Nm)	Waga (g)	Długość (mm)	Średnica (mm)	Poziom hałasu (dB)	Średnica węża (mm)	Zużycie powietrza (l/min)
CPFH030	2200	0.5 - 3.0	520	208	34	74	5.0	280
CPFH045	1600	0.5 - 4.5	520	208	34	74	5.0	280
CPFH060	1000	0.8 - 6.0	520	208	34	74	5.0	280
CPFH070	800	1.0 - 7.0	520	208	34	74	5.0	280
CPFH080	550	1.0 - 8.0	520	208	34	74	5.0	300
CPFH080H	2200	1.0 - 8.0	850	245	42	78	8.0	550
CPFH110	1200	2.0 - 11.0	850	245	42	78	8.0	550
CPFH180	770	5.0 - 18.0	850	245	42	78	8.0	550
CPFH250	430	3.0 - 25.0	870	245	42	78	8.0	550
CPWFH350	300	7.0 - 35.0	870	245	42	78	8.0	550
CPWFH400	300	5.0 - 40.0	870	253	42	78	8.0	550

• ST-CLFH

- **bezolejowa**
- uruchamiana dźwignią
- wysokie momenty obrotowe
- łatwa regulacja momentu obrotowego
- obroty L - R

MODEL	Prędkość (obr/min)	Moment obrotowy (Nm)	Waga (g)	Długość (mm)	Średnica (mm)	Poziom hałasu (dB)	Średnica węża (mm)	Zużycie powietrza (l/min)
CLFH030	2200	0.5 - 3.0	560	233	34	74	5.0	280
CLFH045	1600	0.5 - 4.5	560	233	34	74	5.0	280
CLFH060	1000	0.8 - 6.0	560	233	34	74	5.0	280
CLFH070	800	1.0 - 7.0	560	233	34	74	5.0	280
CLFH080	550	1.0 - 8.0	560	233	34	74	5.0	300
CLFH080H	2200	1.0 - 8.0	880	270	42	78	8.0	550
CLFH110	1200	2.0 - 11.0	880	270	42	78	8.0	550
CLFH180	770	5.0 - 18.0	880	270	42	78	8.0	550
CLFH250	430	3.0 - 25.0	900	270	42	78	8.0	550
CLWFH350	300	7.0 - 35.0	900	270	42	78	8.0	550
CLWFH400	300	5.0 - 40.0	900	278	42	78	8.0	550

WKRĘTARKI PROSTE

• ST-HPFH

- **bezolejowa**
- system "push to start"
- wysokie momenty obrotowe
- łatwa regulacja momentu obrotowego
- obroty L - R

MODEL	Prędkość (obr/min)	Moment obrotowy (Nm)	Waga (g)	Długość (mm)	Średnica (mm)	Poziom hałasu (dB)	Średnica węża (mm)	Zużycie powietrza (l/min)
HPFH030	2200	0.5 - 3.0	520	208	34	74	5.0	280
HPFH045	1600	0.5 - 4.5	520	208	34	74	5.0	280
HPFH060	1000	0.8 - 6.0	520	208	34	74	5.0	280
HPFH070	800	1.0 - 7.0	520	208	34	74	5.0	280
HPFH080	550	1.0 - 8.0	520	208	34	74	5.0	300
HPFH080H	2200	1.0 - 8.0	850	245	42	78	8.0	550
HPFH110	1200	2.0 - 11.0	850	245	42	78	8.0	550
HPFH180	770	5.0 - 18.0	850	245	42	78	8.0	550
HPFH250	430	3.0 - 25.0	870	245	42	78	8.0	550
HPWFH350	300	7.0 - 35.0	870	245	42	78	8.0	550
HPWFH400	300	5.0 - 40.0	870	253	42	78	8.0	550

• ST-HLFH

- **bezolejowa**
- uruchamiana dźwignią
- wysokie momenty obrotowe
- łatwa regulacja momentu obrotowego
- obroty L - R

MODEL	Prędkość (obr/min)	Moment obrotowy (Nm)	Waga (g)	Długość (mm)	Średnica (mm)	Poziom hałasu (dB)	Średnica węża (mm)	Zużycie powietrza (l/min)
HLFH030	2200	0.5 - 3.0	560	233	34	74	5.0	280
HLFH045	1600	0.5 - 4.5	560	233	34	74	5.0	280
HLFH060	1000	0.8 - 6.0	560	233	34	74	5.0	280
HLFH070	800	1.0 - 7.0	560	233	34	74	5.0	280
HLFH080	550	1.0 - 8.0	560	233	34	74	5.0	300
HLFH080H	2200	1.0 - 8.0	880	270	42	78	8.0	550
HLFH110	1200	2.0 - 11.0	880	270	42	78	8.0	550
HLFH180	770	5.0 - 18.0	880	270	42	78	8.0	550
HLFH250	430	3.0 - 25.0	900	270	42	78	8.0	550
HLWFH350	300	7.0 - 35.0	900	270	42	78	8.0	550
HLWFH400	300	5.0 - 40.0	900	278	42	78	8.0	550

WKRĘTARKI PISTOLETOWE

• ST-CPP

- "push to start" oraz "push and trigger to start"
- kompozytowa obudowa
- łatwa regulacja momentu obrotowego
- obroty L - R

MODEL	Prędkość (obr/min)	Moment obrotowy (Nm)	Waga (g)	Wymiary (Ø x L x H)	Poziom hałasu (dB)	Średnica węża (mm)	Zużycie powietrza (l/min)
CPP35	2200	0.3 - 2.0	640	33 x 178 x 160	72	5.0	280
CPP38	1800	0.3 - 2.5	640	33 x 178 x 160	72	5.0	280
CPP41	1000	0.5 - 3.5	640	33 x 178 x 160	72	5.0	280
CPP47	550	1.0 - 5.0	740	33 x 178 x 160	72	5.0	280
CPP48	1800	0.7 - 5.0	950	39 x 210 x 170	76	8.0	550
CPP50	1400	1.0 - 6.0	950	39 x 210 x 170	76	8.0	550
CPP55	1000	1.2 - 7.5	950	39 x 210 x 170	76	8.0	550
CPP60	550	3.0 - 11.0	950	39 x 210 x 170	76	8.0	550
CPP65	300	3.0 - 18.0	1100	39 x 210 x 170	76	8.0	550
CPP68	250	5.0 - 28.0	1250	39 x 210 x 170	76	8.0	550

• ST-APP

- "push to start" oraz "push and trigger to start"
- aluminiowa obudowa
- łatwa regulacja momentu obrotowego
- obroty L - R

MODEL	Prędkość (obr/min)	Moment obrotowy (Nm)	Waga (g)	Wymiary (Ø x L x H)	Poziom hałasu (dB)	Średnica węża (mm)	Zużycie powietrza (l/min)
APP35	2200	0.3 - 2.0	700	33 x 205 x 140	72	5.0	280
APP38	1800	0.3 - 2.5	700	33 x 205 x 140	72	5.0	280
APP41	1000	0.5 - 3.5	700	33 x 205 x 140	72	5.0	280
APP47	550	1.0 - 5.0	800	33 x 205 x 140	72	5.0	280
APP48	1800	0.7 - 5.0	1050	39 x 240 x 154	76	9.5	550
APP50	1400	1.0 - 6.0	1050	39 x 240 x 154	76	9.5	550
APP55	1000	1.2 - 7.5	1050	39 x 240 x 154	76	9.5	550
APP60	550	3.0 - 11.0	1050	39 x 240 x 154	76	9.5	550
APP65	300	3.0 - 18.0	1320	39 x 240 x 154	76	9.5	550
APP68	250	5.0 - 28.0	1320	39 x 240 x 154	76	9.5	550

• ST-ABP

- uruchamiana przyciskiem (trigger to start)
- aluminiowa obudowa
- łatwa regulacja momentu obrotowego
- obroty L - R

MODEL	Prędkość (obr/min)	Moment obrotowy (Nm)	Waga (g)	Wymiary (Ø x L x H)	Poziom hałasu (dB)	Średnica węża (mm)	Zużycie powietrza (l/min)
ABP35	2200	0.3 - 2.0	700	33 x 205 x 140	74	5.0	280
ABP38	1800	0.3 - 2.5	700	33 x 205 x 140	74	5.0	280
ABP41	1000	0.5 - 3.5	700	33 x 205 x 140	74	5.0	280
ABP47	550	1.0 - 5.0	800	33 x 205 x 140	74	5.0	280
ABP48	1800	0.7 - 5.0	1050	39 x 240 x 154	74	9.5	550
ABP50	1400	1.0 - 6.0	1050	39 x 240 x 154	78	9.5	550
ABP55	1000	1.2 - 7.5	1050	39 x 240 x 154	78	9.5	550
ABP60	550	3.0 - 11.0	1050	39 x 240 x 154	78	9.5	550
ABP65	300	3.0 - 18.0	1320	39 x 240 x 154	78	9.5	550
ABP68	250	5.0 - 28.0	1320	39 x 240 x 154	78	9.5	550

WKRĘTARKI PISTOLETOWE

• ST-ACP

- "push to start" oraz "push and trigger to start"
- aluminiowa obudowa
- łatwa regulacja momentu obrotowego
- obroty L - R

MODEL	Prędkość (obr/min)	Moment obrotowy (Nm)	Waga (g)	Wymiary (Ø x L x H)	Poziom hałasu (dB)	Średnica węża (mm)	Zużycie powietrza (l/min)
ACP39	1600	0.5 - 4.0	600	36 x 140 x 142	72	5.0	280
ACP45	750	0.5 - 6.0	600	36 x 140 x 142	72	5.0	280
ACP48	1700	1.0 - 6.0	870	43 x 165 x 154	76	8.0	550
ACP58	750	1.0 - 9.0	870	43 x 165 x 154	76	8.0	550

• ST-ADP

- "push to start" oraz "push and trigger to start"
- aluminiowa obudowa
- napęd bezsprzęgłowy
- obroty L - R

MODEL	Prędkość (obr/min)	Moment obrotowy (Nm)	Waga (g)	Wymiary (Ø x L x H)	Poziom hałasu (dB)	Średnica węża (mm)	Zużycie powietrza (l/min)
ADP39	1600	4.0	550	36 x 140 x 142	72	5.0	280
ADP48	1700	6.0	780	45 x 159 x 154	76	8.0	550
ADP58	750	13.0	780	45 x 159 x 154	76	8.0	550

• ST-APS

- uruchamiana przyciskiem (trigger to start)
- aluminiowa obudowa
- napęd bezsprzęgłowy
- obroty L - R

MODEL	Prędkość (obr/min)	Moment obrotowy (Nm)	Waga (g)	Wymiary (Ø x L x H)	Poziom hałasu (dB)	Średnica węża (mm)	Zużycie powietrza (l/min)
APS39	1600	5.0	600	36 x 160 x 142	70	5	280
APS48	1700	7.0	840	43 x 210 x 154	75	8	550
APS58	750	13.0	840	43 x 210 x 154	75	8	550

WKRĘTARKI PISTOLETOWE

• ST-CCP

- kompozytowa obudowa
- łatwa regulacja momentu obrotowego
- obroty L - R

MODEL	Prędkość (obr/min)	Moment obrotowy (Nm)	Waga (g)	Wymiary (Ø x L x H)	Poziom hałasu (dB)	Średnica węża (mm)	Zużycie powietrza (l/min)
CCP39	1600	0.5 - 4.0	600	36 x 140 x 142	72	5.0	280
CCP45	750	0.5 - 6.0	600	36 x 140 x 142	72	5.0	280
CCP48	1700	1.0 - 6.0	850	43 x 165 x 154	76	8.0	550
CCP58	750	1.0 - 9.0	850	43 x 165 x 154	76	8.0	550

• ST-HPPFL

- **bezolejowa**
- "push to start" oraz "push and trigger to start"
- obniżony poziom hałasu
- łatwa regulacja momentu obrotowego
- obroty L - R

MODEL	Prędkość (obr/min)	Moment obrotowy (Nm)	Waga (g)	Długość (mm)	Średnica (mm)	Poziom hałasu (dB)	Średnica węża (mm)	Zużycie powietrza (l/min)
HPPFL020	2000	0.3 - 2.0	630	190	34	67	5.0	240
HPPFL025	1800	0.3 - 2.5	630	190	34	67	5.0	240
HPPFL030	1000	0.5 - 3.0	630	190	34	67	5.0	240
HPPFL040	800	1.0 - 4.0	630	190	34	67	5.0	240
HPPFL045	1700	0.5 - 4.5	970	220	42	70	5.0	450
HPPFL050	1400	0.7 - 5.0	970	220	42	70	8.0	450
HPPFL065	1000	0.7 - 6.5	970	220	42	70	8.0	450
HPPFL095	550	1.5 - 9.5	970	220	42	70	8.0	450
HPPFL180	220	3.0 - 18.0	1100	220	42	70	8.0	450
HPPFL280	230	5.0 - 28.0	1100	220	42	74	8.0	450

• ST-HPPFH

- **bezolejowa**
- "push to start" oraz "push and trigger to start"
- wysokie momenty obrotowe
- łatwa regulacja momentu obrotowego
- obroty L - R

MODEL	Prędkość (obr/min)	Moment obrotowy (Nm)	Waga (g)	Długość (mm)	Średnica (mm)	Poziom hałasu (dB)	Średnica węża (mm)	Zużycie powietrza (l/min)
HPPFH030	2200	0.5 - 3.0	640	190	34	74	5.0	280
HPPFH045	1600	0.5 - 4.5	640	190	34	74	5.0	280
HPPFH060	1000	0.8 - 6.0	640	190	34	74	5.0	280
HPPFH070	800	1.0 - 7.0	640	190	34	74	5.0	280
HPPFH080	550	1.0 - 8.0	980	220	42	74	8.0	500
HPPFH080H	2200	1.0 - 8.0	980	220	42	78	8.0	500
HPPFH110	1200	2.0 - 11.0	980	220	42	78	8.0	500
HPPFH180	770	5.0 - 18.0	980	220	42	78	8.0	500
HPPFH250	430	3.0 - 25.0	1100	220	42	78	8.0	500

WKRĘTARKI PISTOLETOWE

• WKRĘTARKI WARSZTATOWE

ST-4480

- prędkość: 1800 obr/min
- moment obr: 5 - 13 Nm
- obroty L - R

ST-4481

- prędkość: 800 obr/min
- moment obr: 5 - 16 Nm
- obroty L - R

ST-4486

- prędkość: 1800 obr/min
- moment obr: 5 - 13 Nm
- obroty L - R

ST-4487

- prędkość: 800 obr/min
- moment obr: 5 - 16 Nm
- obroty L - R

ST-4488

- prędkość: 1800 obr/min
- moment obr: 5 - 13 Nm
- obroty L - R

ST-4489

- prędkość: 800 obr/min
- moment obr: 5 - 16 Nm
- obroty L - R

MODEL	Prędkość (obr/min)	Moment obrotowy (Nm)	Waga (kg)	Długość (mm)	Poziom hałasu (dB)	Średnica węża (mm)	Zużycie powietrza (l/min)
ST-4480	1800	5.0 - 13.0	1.14	180	93	10	142
ST-4481	800	5.0 - 16.0	1.21	216	90	10	142
ST-4486	1800	5.0 - 13.0	1.14	180	94	10	113
ST-4487	800	5.0 - 16.0	1.21	216	108	10	113
ST-4488	1800	5.0 - 13.0	1.36	230	102	10	113
ST-4489	800	5.0 - 16.0	1.36	254	109	10	113

WKRĘTARKI KĄTOWE

• ST-CA

- uruchamiana dźwignią
- kompozytowa obudowa
- łatwa regulacja momentu obrotowego
- obroty L - R

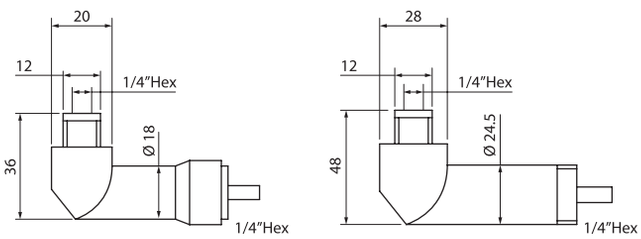

MODEL	Prędkość (obr/min)	Moment obrotowy (Nm)	Waga (g)	Długość (mm)	Średnica (mm)	Poziom hałasu (dB)	Średnica węża (mm)	Zużycie powietrza (l/min)
CA10	1000	0.05 - 0.2	690	270	31	70	5.0	200
CA20	1000	0.1 - 0.8	690	270	31	70	5.0	200
CA30	1800	0.3 - 1.7	690	270	31	74	5.0	280
CA35	2200	0.3 - 2.0	690	270	31	74	5.0	280
CA40	1000	0.5 - 3.0	690	270	31	74	5.0	280
CA45	800	0.8 - 4.0	690	270	31	78	6.35	300
CA48	1800	0.5 - 4.5	1300	335	39	78	8.0	550
CA50	1400	0.7 - 5.0	1300	335	39	78	8.0	550
CA55	1000	0.7 - 6.5	1300	335	39	78	8.0	550
CA60	550	1.5 - 9.5	1300	335	39	78	8.0	550
CA65	300	3.0 - 18.0	1310	335	39	78	8.0	600

• ST-VA

- uruchamiana dźwignią
- kompozytowa obudowa
- łatwa regulacja momentu obrotowego
- obroty L - R

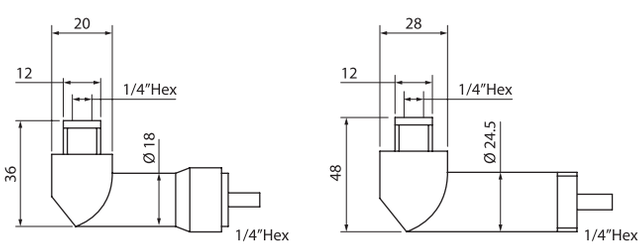

MODEL	Prędkość (obr/min)	Moment obrotowy (Nm)	Waga (g)	Długość (mm)	Średnica (mm)	Poziom hałasu (dB)	Średnica węża (mm)	Zużycie powietrza (l/min)
VA20	1000	0.1 - 1.0	660	270	29	72	5.0	250
VA30	1900	0.2 - 2.0	660	270	29	72	5.0	250
VA35	2200	0.3 - 2.0	660	270	29	72	5.0	250
VA40	1000	0.4 - 3.3	660	270	29	72	5.0	250
VA45	800	0.8 - 4.0	660	270	29	74	5.0	250
VA48	1800	0.7 - 5.0	1200	345	37	79	8.0	500
VA50	1400	0.7 - 6.0	1200	345	37	79	8.0	500
VA55	1000	1.0 - 7.0	1200	345	37	79	8.0	500
VA60	550	1.5 - 10.0	1200	345	37	79	8.0	500
VA65	300	3.0 - 18.0	1400	345	37	79	8.0	500

WKRĘTARKI KĄTOWE

• ST-HAFL

- **bezolejowa**
- uruchamiana dźwignią
- obniżony poziom hałasu
- łatwa regulacja momentu obrotowego
- obroty L - R

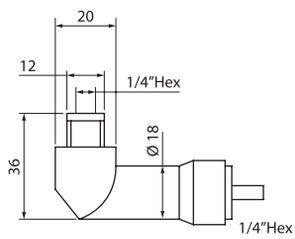

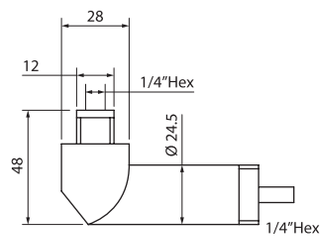

MODEL	Prędkość (obr/min)	Moment obrotowy (Nm)	Waga (g)	Długość (mm)	Średnica (mm)	Poziom hałasu (dB)	Średnica węża (mm)	Zużycie powietrza (l/min)
HAFL020	2200	0.3 - 2.0	730	302	34	67	5.0	240
HAFL025	1800	0.3 - 2.5	730	302	34	67	5.0	240
HAFL030	1000	0.5 - 3.0	730	302	34	67	5.0	240
HAFL040	800	0.8 - 4.0	730	302	34	67	5.0	240
HAFL045	1700	0.5 - 4.5	730	302	34	70	8.0	450
HAFL050	1400	0.7 - 5.0	1385	352	42	70	8.0	450
HAFL065	1000	0.7 - 6.5	1385	352	42	70	8.0	450
HAFL095	550	1.5 - 9.5	1385	352	42	70	8.0	450
HAFL180	300	3.0 - 18.0	1385	352	42	70	8.0	450
HAFL280	220	5.0 - 28.0	1385	352	42	74	8.0	450

V

• ST-HAFH

- **bezolejowa**
- uruchamiana dźwignią
- wysokie momenty obrotowe
- łatwa regulacja momentu obrotowego
- obroty L - R

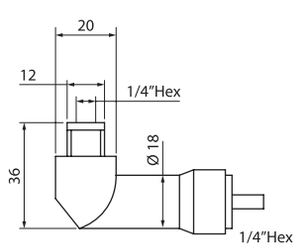

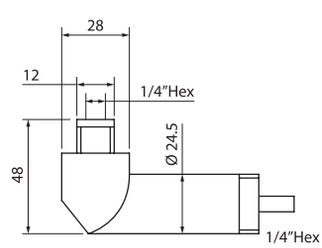

MODEL	Prędkość (obr/min)	Moment obrotowy (Nm)	Waga (g)	Długość (mm)	Średnica (mm)	Poziom hałasu (dB)	Średnica węża (mm)	Zużycie powietrza (l/min)
HAFH030	2200	0.5 - 3.0	730	302	34	74	5.0	280
HAFH045	1600	0.5 - 4.5	730	302	34	74	5.0	280
HAFH060	1000	0.8 - 6.0	730	302	34	74	5.0	280
HAFH070	800	1.0 - 7.0	730	302	34	74	5.0	280
HAFH080	550	1.0 - 8.0	730	302	34	74	6.35	300
HAFH080H	2200	1.0 - 8.0	1385	352	42	78	8.0	550
HAFH110	1200	2.0 - 11.0	1385	352	42	78	8.0	550
HAFH180	770	5.0 - 18.0	1385	352	42	78	8.0	550
HAFH250	430	3.0 - 25.0	1385	352	42	78	8.0	550
HAFH350	300	7.0 - 35.0	1385	352	42	78	8.0	550

WKRĘTARKI Z TRZPIENIEM KWADRATOWYM

• ST-CWP

- kompozytowa obudowa
- uruchamiana przyciskiem
- łatwa regulacja momentu obrotowego
- obroty L - R

MODEL	Trzpień	Prędkość (obr/min)	Moment obrotowy (Nm)	Waga (g)	Wymiary (Ø x L x H)	Poziom hałasu (dB)	Średnica węża (mm)	Zużycie powietrza (l/min)
CWP35	1/4"	2200	0.3 - 2.0	640	33 x 178 x 160	72	5.0	280
CWP38	1/4"	1800	0.3 - 2.5	640	33 x 178 x 160	72	5.0	280
CWP41	1/4"	100	0.5 - 3.5	640	33 x 178 x 160	72	5.0	280
CWP47	1/4"	550	1.0 - 5.0	740	33 x 178 x 160	72	5.0	280
CWP48	3/8"	1800	0.7 - 5.0	950	39 x 210 x 170	76	8.0	550
CWP50	3/8"	1400	1.0 - 6.0	950	39 x 210 x 170	76	8.0	550
CWP55	3/8"	1000	1.2 - 7.5	950	39 x 210 x 170	76	8.0	550
CWP60	3/8"	550	3.0 - 11.0	950	39 x 210 x 170	76	8.0	550
CWP65	3/8"	300	3.0 - 18.0	1100	39 x 210 x 170	76	8.0	550

• ST-HWPFL

- **bezolejowa**
- uruchamiana przyciskiem
- obniżony poziom hałasu
- łatwa regulacja momentu obrotowego
- obroty L - R

MODEL	Trzpień	Prędkość (obr/min)	Moment obrotowy (Nm)	Waga (g)	Długość (mm)	Poziom hałasu (dB)	Średnica węża (mm)	Zużycie powietrza (l/min)
HWPFL045	3/8"	1700	0.5 - 4.5	965	220	70	5.0	450
HWPFL050	3/8"	1400	0.7 - 5.0	965	220	70	8.0	450
HWPFL065	3/8"	1000	0.7 - 6.5	965	220	70	8.0	450
HWPFL095	3/8"	550	1.5 - 9.5	965	220	70	8.0	450
HWPFL180	3/8"	300	3.0 - 18.0	1100	220	70	8.0	450
HWPFL280	3/8"	220	5.0 - 28.0	1100	220	72	8.0	450
HWPFL350	3/8"	230	7.0 - 35.0	1250	220	72	8.0	450

• ST-HWPFH

- **bezolejowa**
- uruchamiana przyciskiem
- wysokie momenty obrotowe
- łatwa regulacja momentu obrotowego
- obroty L - R

MODEL	Trzpień	Prędkość (obr/min)	Moment obrotowy (Nm)	Waga (g)	Długość (mm)	Poziom hałasu (dB)	Średnica węża (mm)	Zużycie powietrza (l/min)
HPWFH080H	3/8"	2200	1.0 - 8.0	980	220	78	8.0	550
HPWFH110	3/8"	1200	2.0 - 11.0	980	220	78	8.0	550
HPWFH180	3/8"	770	5.0 - 18.0	980	220	78	8.0	550
HPWFH250	3/8"	430	3.0 - 25.0	1100	220	78	8.0	550
HPWFH350	3/8"	300	7.0 - 35.0	1100	220	78	8.0	550
HPWFH400	3/8"	250	5.0 - 40.0	1250	220	78	8.0	550

WIERTARKI PNEUMATYCZNE

• ST-CD

- kompozytowa obudowa
- uruchamiana dzwignią
- łatwa regulacja momentu obrotowego
- obroty L - R

MODEL	Uchwyt (mm)	Prędkość (obr/min)	Moment obrotowy (Nm)	Waga (g)	Długość (mm)	Średnica (mm)	Poziom hałasu (dB)	Średnica węża (mm)	Zużycie powietrza (l/min)
CD39	6	1600	0.5 - 5.0	1022	258	43	76	8.0	550
CD48	10	1700	0.6 - 6.0	1000	244	43	77	8.0	550
CD58	10	750	0.6 - 9.0	1000	244	43	77	8.0	550

• ST-CCD

- kompozytowa obudowa
- wyjątkowo lekka
- łatwa regulacja momentu obrotowego
- obroty L - R

MODEL	Uchwyt (mm)	Prędkość (obr/min)	Moment obrotowy (Nm)	Waga (g)	Wymiary (Ø x L x H)	Poziom hałasu (dB)	Średnica węża (mm)	Zużycie powietrza (l/min)
CCD39	10	1600	0.5 - 4.0	700	36 x 165 x 142	72	5.0	280
CCD48	10	1700	1.0 - 5.5	1050	43 x 214 x 154	76	8.0	550
CCD58	10	750	1.0 - 9.0	1050	43 x 214 x 154	76	8.0	550
CCD458	13	750	1.0 - 9.0	1220	45 x 235 x 160	76	8.0	550

• ST-CDD

- kompozytowa obudowa
- napęd bezsprzęgłowy
- wyjątkowo lekka
- obroty L - R

MODEL	Uchwyt (mm)	Prędkość (obr/min)	Moment obrotowy (Nm)	Waga (g)	Wymiary (Ø x L x H)	Poziom hałasu (dB)	Średnica węża (mm)	Zużycie powietrza (l/min)
CDD26	6	2900	2.5	580	36 x 115 x 142	72	5.0	280
CDD39	10	1600	4.0	580	36 x 115 x 142	72	5.0	280
CDD48	10	1700	6.0	920	45 x 155 x 150	76	8.0	550
CDD58	10	750	9.0	920	45 x 155 x 150	76	8.0	550
CDD458	13	750	9.0	920	45 x 155 x 150	76	8.0	550

WIERTARKI PNEUMATYCZNE

• *WIERTARKI WARSZTATOWE*

ST-4130
- prędkość: 1800 obr/min
- jeden kierunek obrotów

ST-4131
- prędkość: 1800 obr/min
- obroty L - R

ST-4232, ST-4232C
- prędkość: 1800 obr/min
- obniżony poziom hałasu (87dB)
- jeden kierunek obrotów

ST-4233, ST-4233C
- prędkość: 1600 obr/min
- obniżony poziom hałasu (87dB)
- obroty L - R

ST-4430, ST-4430C
- prędkość: 2200 obr/min
- jeden kierunek obrotów

ST-4431, ST-4431C
- prędkość: 2200 obr/min
- obroty L - R

ST-4433, ST-4433C
- prędkość: 2000 obr/min
- jeden kierunek obrotów

ST-4434, ST-4434C
- prędkość: 1800 obr/min
- obroty L - R

MODEL	Uchwyt (mm)	Prędkość (obr/min)	Waga (kg)	Długość (mm)	Przyłącze	Średnica węża (mm)	Zużycie powietrza (l/min)
ST-4130	10 / 13	1800	1.1	180	1/4"	10	170
ST-4131	10 / 13	1800	0.9	180	1/4"	10	170
ST-4232 /C	10 / 13	1800	1.22	220	1/4"	10	170
ST-4233 /C	10 /13	1600	1.25	220	1/4"	10	170
ST-4430 /C	10 / 13	2200	0.9	180	1/4"	10	170
ST-4431 /C	10 / 13	2200	0.9	180	1/4"	10	170
ST-4433 /C	10 / 13	2000	1.13	165	1/4"	10	170
ST-4434 /C	10 / 13	1800	1.4	180	1/4"	10	170

WIERTARKI PNEUMATYCZNE

• *WIERTARKI WARSZTATOWE*

ST-4242, ST-4242C

- prędkość: 500 obr/min
- obniżony poziom hałasu (84dB)
- jeden kierunek obrotów

ST-4243, ST-4243C

- prędkość: 600 obr/min
- obniżony poziom hałasu (84dB)
- obroty L - R

ST-4440, ST-4440C

- prędkość: 800 obr/min
- jeden kierunek obrotów

ST-4441, ST-4441C

- prędkość: 800 obr/min
- obroty L - R

ST-4443A, ST-4443AC

- prędkość: 400 obr/min
- jeden kierunek obrotów

ST-4444A, ST-4444AC

- prędkość: 800 obr/min
- obroty L - R

MODEL	Uchwyt (mm)	Prędkość (obr/min)	Waga (kg)	Długość (mm)	Przyłącze	Średnica węża (mm)	Zużycie powietrza (l/min)
ST-4242 /C	13	500	1.83	245	1/4"	10	170
ST-4243 /C	13	600	1.85	245	1/4"	10	170
ST-4440 /C	13	800	0.9	180	1/4"	10	170
ST-4441A /C	13	800	0.9	180	1/4"	10	170
ST-4443A /C	13	400	1.8	180	1/4"	10	170
ST-4444A /C	13	800	1.8	190	1/4"	10	170

WIERTARKI PNEUMATYCZNE

• *WIERTARKI WARSZTATOWE*

ST-4435

- prędkość: 1900 obr/min
- jeden kierunek obrotów

ST-4436

- prędkość: 1800 obr/min
- obroty L - R

ST-4438

- prędkość: 2600 obr/min
- jeden kierunek obrotów

ST-4439

- prędkość: 4500 obr/min
- jeden kierunek obrotów

MODEL	Uchwyt (mm)	Prędkość (obr/min)	Waga (kg)	Długość (mm)	Przyłącze	Średnica węża (mm)	Zużycie powietrza (l/min)
ST-4435	10	1900	0.96	190	1/4"	10	170
ST-4436	10	1800	1.8	180	1/4"	10	170
ST-4438	10	2600	0.9	203	1/4"	10	170
ST-4439	10	4500	0.9	190	1/4"	10	170

KLUCZE PNEUMATYCZNE

• KLUCZE 1/2"

ST-C504
- prędkość: 10000 obr/min
- moment obrotowy: 949 Nm
- mechanizm Twin Hammer

ST-C540
- prędkość: 7500 obr/min
- moment obrotowy: 813 Nm
- mechanizm Twin Hammer

ST-C540-2
- prędkość: 7500 obr/min
- moment obrotowy: 813 Nm
- mechanizm Twin Hammer

ST-C541
- prędkość: 10000 obr/min
- moment obrotowy: 434 Nm
- mechanizm Twin Hammer

ST-C544
- prędkość: 10000 obr/min
- moment obrotowy: 434 Nm
- mechanizm Twin Hammer

ST-5544H
- prędkość: 7000 obr/min
- moment obrotowy: 542 Nm
- mechanizm Twin Hammer

ST-5548
- prędkość: 6500 obr/min
- moment obrotowy: 813 Nm
- mechanizm Twin Hammer

ST-M3006
- prędkość: 6500 obr/min
- moment obrotowy: 407 Nm
- mechanizm Rocking Dog

ST-M3007
- prędkość: 6500 obr/min
- moment obrotowy: 542 Nm
- mechanizm Twin Hammer

MODEL	Trzpień	Prędkość (obr/min)	Moment obrotowy (Nm)	Waga (kg)	Długość (mm)	Przyłącze	Średnica węża (mm)	Zużycie powietrza (l/min)
ST-C504	1/2"	10000	949	2.02	178	1/4"	10.0	368
ST-C540	1/2"	7500	813	2.0	195	1/4"	10.0	226
ST-C540-2	1/2" (W/2")	7500	813	2.3	225	1/4"	10.0	226
ST-C541	1/2"	10000	434	1.2	165	1/4"	10.0	170
ST-C544	1/2"	10000	434	1.2	170	1/4"	10.0	300
ST-554H	1/2"	7000	542	2.7	184	1/4"	10.0	226
ST-5548	1/2"	6500	813	2.8	200	1/4"	10.0	226
ST-M3006	1/2"	6500	407	2.2	187	1/4"	10.0	158
ST-M3007	1/2"	6500	542	2.1	180	1/4"	10.0	226

KLUCZE PNEUMATYCZNE

• *KLUCZE 3/4"*

ST-C562

- prędkość: 4000 obr/min
- moment obrotowy: 1356 Nm
- mechanizm Twin Hammer

ST-C563

- prędkość: 5500 obr/min
- moment obrotowy: 1355 Nm
- mechanizm Twin Hammer

ST-6667

- prędkość: 5000 obr/min
- moment obrotowy: 1559 Nm
- mechanizm Twin Hammer

ST-6669

- prędkość: 4500 obr/min
- moment obrotowy: 1491 Nm
- mechanizm Twin Hammer

ST-5578

- prędkość: 5000 obr/min
- moment obrotowy: 1356 Nm
- mechanizm Twin Hammer

MODEL	Trzpień	Prędkość (obr/min)	Moment obrotowy (Nm)	Waga (kg)	Długość (mm)	Przyłącze	Średnica węża (mm)	Zużycie powietrza (l/min)
ST-C562	3/4"	4000	1356	3.8	240	3/8"	12.0	340
ST-C563	3/4"	5500	1355	3.5	211	3/8"	12.0	396
ST-6667	3/4"	5000	1559	5.3	216	3/8"	12.0	340
ST-6669	3/4"	4500	1491	6.0	235	1/4"	10.0	340
ST-5578	3/4"	5000	1356	4.0	223	1/4"	10.0	340

KLUCZE PNEUMATYCZNE

• KLUCZE 1"

ST-C580

- prędkość: 5300 obr/min
- moment obrotowy: 1626 Nm
- mechanizm Twin Hammer

ST-C585

- prędkość: 4000 obr/min
- moment obrotowy: 2445 Nm
- mechanizm Super Hammer

ST-55882

- prędkość: 3500 obr/min
- moment obrotowy: 2439 Nm
- mechanizm Twin Hammer

ST-55887

- prędkość: 4000 obr/min
- moment obrotowy: 2169 Nm
- mechanizm Twin Hammer

ST-C581

- prędkość: 5000 obr/min
- moment obrotowy: 2712 Nm
- mechanizm Twin Hammer

ST-C581-6

- prędkość: 5000 obr/min
- moment obrotowy: 2712 Nm
- mechanizm Twin Hammer

MODEL	Trzpień	Prędkość (obr/min)	Moment obrotowy (Nm)	Waga (kg)	Długość (mm)	Przyłącze	Średnica węża (mm)	Zużycie powietrza (l/min)
ST-C580	1"	5300	1626	5.1	256	3/8"	12.0	447
ST-C585	1"	4000	2445	7.2	251	1/2"	12.0	410
ST-55882	1"	3500	2439	8.9	300	1/2"	12.0	566
ST-55887	1"	4000	2169	6.5	270	3/8"	12.0	566
ST-C581	1"	5000	2712	6.88	536	1/2"	12.0	380
ST-C581-6	1" (W/6")	5000	2712	7.68	550	1/2"	12.0	380

KLUCZE PNEUMATYCZNE

• KLUCZE 1"

ST-6684

- prędkość: 3500 obr/min
- moment obrotowy: 2170 Nm
- mechanizm Rocking Dog

ST-6684L

- prędkość: 3500 obr/min
- moment obrotowy: 2170 Nm
- mechanizm Rocking Dog

ST-6800

- prędkość: 3000 obr/min
- moment obrotowy: 3660 Nm
- mechanizm Pin Less

ST-6800-8

- prędkość: 3000 obr/min
- moment obrotowy: 3660 Nm
- mechanizm Pin Less

ST-5589

- prędkość: 3000 obr/min
- moment obrotowy: 4065Nm
- mechanizm Twin Hammer

ST-5589L

- prędkość: 3000 obr/min
- moment obrotowy: 4065 Nm
- mechanizm Twin Hammer

MODEL	Trzpień	Prędkość (obr/min)	Moment obrotowy (Nm)	Waga (kg)	Długość (mm)	Przyłącze	Średnica węża (mm)	Zużycie powietrza (l/min)
ST-6684	1"	3500	2170	9.8	352	1/2"	12.0	566
ST-6684L	1" (W/8")	3500	2170	11.0	530	1/2"	12.0	566
ST-6800	1"	3000	3660	14.2	443	1/2"	12.0	651
ST-6800-8	1" (W/8")	3000	3660	16.0	630	1/2"	12.0	651
ST-5589	1"	3000	4065	19.7	450	1/2"	20.0	651
ST-5589L	1" (W/8")	3000	4065	22.8	646	1/2"	20.0	651

KLUCZE PNEUMATYCZNE

• KLUCZE KĄTOWE

ST-5555
- prędkość: 230 obr/min
- moment obrotowy: 41 Nm
- Trzpień 1/4"

ST-5555A
- prędkość: 230 obr/min
- moment obrotowy: 41 Nm
- Trzpień 3/8"

ST-5556
- prędkość: 170 obr/min
- moment obrotowy: 68 Nm
- Trzpień 1/2"

ST-5554
- prędkość: 150 obr/min
- moment obrotowy: 122 Nm
- Trzpień 1/2"

V

ST-55522
- prędkość: 2200 obr/min
- jeden kierunek obrotów

ST-55523
- prędkość: 2200 obr/min
- obroty L - R

ST-55521
- prędkość: 280 obr/min
- moment obrotowy: 122 Nm

ST-55525
- prędkość: 1800 obr/min
- obroty L - R

MODEL	Trzpień	Prędkość (obr/min)	Moment obrotowy (Nm)	Waga (kg)	Długość (mm)	Przyłącze	Średnica węża (mm)	Zużycie powietrza (l/min)
ST-5555	1/4"	230	41	0.5	165	1/4"	6.0	113
ST-5555A	3/8"	230	41	0.5	165	1/4"	6.0	113
ST-5556	1/2"	170	68	1.2	227	1/4"	10.0	113
ST-5554	1/2"	150	122	2.0	254	1/4"	10.0	142
ST-55522	1/4"	350	68	0.66	205	1/4"	10.0	113
ST-55523	3/8"	350	68	0.66	205	1/4"	10.0	113
ST-55521	1/2"	280	108	1.24	277	1/4"	10.0	113
ST-55525	1/2"	225	122	1.60	313	1/4"	10.0	113

SZLIFIERKI PNEUMATYCZNE

• SZLIFIERKI KĄTOWE

ST-7745L

- prędkość: 10900 obr/min
- tarcza 125 mm

ST-7747L

- prędkość: 7600 obr/min
- tarcza 180 mm

ST-7737

- prędkość: 11000 obr/min
- tarcza 125 mm

ST-7741

- prędkość: 7000 obr/min
- tarcza 180 mm

ST-7845L

- prędkość: 13500 obr/min
- tarcza 125 mm

ST-7871L

- prędkość: 7000 obr/min
- tarcza 180 mm

MODEL	Średnica tarczy (mm)	Prędkość (obr/min)	Waga (kg)	Długość (mm)	Przyłącze	Średnica węża (mm)	Zużycie powietrza (l/min)
ST-7745L	125	10900	1.6	208	1/4"	10.0	170
ST-7747L	180	7600	3.1	254	3/8"	12.0	257
ST-7737	125	11000	1.8	230	1/4"	10.0	170
ST-7741	180	7000	3.2	343	3/8"	12.0	257
ST-7845L	125	13500	1.9	265	1/4"	10.0	158
ST-7871L	180	7000	2.4	273	3/8"	12.0	139

SZLIFIERKI PNEUMATYCZNE

• SZLIFIERKI KĄTOWE

ST-7841

- prędkość: 12000 obr/min
- tarcza 100 mm

ST-7841L

- prędkość: 15000 obr/min
- tarcza 100 mm

ST-77773

- do obróbki na mokro
- prędkość: 11000 obr/min
- tarcza 125 mm

ST-77775

- do obróbki na mokro
- prędkość: 5000 obr/min
- tarcza 100 mm

ST-7784

- szlifierka czołowa
- prędkość: 5900 obr/min
- tarcza 230 mm

ST-7784

- szlifierka pistoletowa
- prędkość: 18000 obr/min
- tarcza 127 mm

MODEL	Średnica tarczy (mm)	Prędkość (obr/min)	Waga (kg)	Długość (mm)	Przyłącze	Średnica węża (mm)	Zużycie powietrza (l/min)
ST-7841	100	12000	2.4	234	1/4"	10.0	85
ST-7841L	100	15000	3.2	376	1/4"	10.0	85
ST-77773	125	11000	1.8	260	1/4"	10.0	228
ST-77775	100	5000	1.23	234	1/4"	10.0	228
ST-7784	230	5900	5.8	279	1/2"	20.0	566
ST-7712	127	18000	0.97	127	1/4"	10.0	171

SZLIFIERKI PNEUMATYCZNE

• *SZLIFIERKI PROSTE*

ST-7680

- prędkość: 6300 obr/min
- tarcza 150 x 25 mm

ST-7680L

- prędkość: 6300 obr/min
- tarcza 150 x 25 mm

ST-7680H

- prędkość: 6300 obr/min
- tarcza 150 x 25 mm

ST-7680LH

- prędkość: 6300 obr/min
- tarcza 150 x 25 mm

ST-7780L

- prędkość: 12000 obr/min
- tarcza 75 x 9.5 mm

ST-7781L

- prędkość: 5000 obr/min

ST-7580L

- prędkość: 7600 obr/min
- tarcza 125 x 19 mm

MODEL	Tarcza (mm)	Wrzeciono	Prędkość (obr/min)	Moc (KM)	Waga (kg)	Długość (mm)	Przyłącze	Średnica węża (mm)	Zużycie powietrza (l/min)
ST-7680	150 x 25	5/8" x 11	6300	1.3	1.88	425	3/8"	12.0	680
ST-7680L	150 x 25	5/8" x 11	6300	1.3	1.88	521	3/8"	12.0	680
ST-7680H	150 x 25	5/8" x 11	6300	1.3	1.88	425	3/8"	12.0	680
ST-7680LH	150 x 25	5/8" x 11	6300	1.3	1.88	521	3/8"	12.0	680
ST-7580	125 x 19	1/2" x 12	7600	1.3	1.35	400	3/8"	12.0	566
ST-7780L	75 x 9.5	3/8" UNF	12000	-	2.0	425	1/4"	10.0	170
ST-7781L	-	1/2" UNF	5000	-	2.0	425	1/4"	10.0	170

SZLIFIERKI PNEUMATYCZNE

• SZLIFIERKI TRZPIENIOWE

ST-7740MA
- prędkość: 22000 obr/min
- uchwyt 8 mm

ST-7733LM
- prędkość: 25000 obr/min
- uchwyt 6 mm

ST-7433M
- prędkość: 14600 obr/min
- uchwyt 6 mm

ST-38LE
- prędkość: 20000 obr/min
- uchwyt 6 mm

ST-7732M
- prędkość: 25000 obr/min
- uchwyt 6 mm

ST-7733M
- prędkość: 22000 obr/min
- uchwyt 6 mm

ST-CG25SM
- prędkość: 25000 obr/min
- uchwyt 6 mm

ST-7765MHRE
- prędkość: 19000 obr/min
- uchwyt 6 mm

ST-7734FM
- prędkość: 18000 obr/min
- uchwyt 6 mm

ST-3370M
- prędkość: 56000 obr/min
- uchwyt 3 mm

ST-10L
- prędkość: 65000 obr/min
- uchwyt 3 mm

ST-10G
- prędkość: 65000 obr/min
- uchwyt 3 mm

MODEL	Uchwyt (mm)	Prędkość (obr/min)	Waga (kg)	Długość (mm)	Przyłącze	Średnica węża (mm)	Zużycie powietrza (l/min)
ST-7740MA	8	22000	1.2	335	1/4"	10.0	113
ST-7733LM	6	25000	0.64	260	1/4"	10.0	113
ST-7433M	6	14600	1.73	394	3/8"	12.0	136
ST-38LE	6	20000	0.8	290	1/8"	6.0	113
ST-7732M	6	25000	0.3	157	1/4"	10.0	85
ST-7733M	6	22000	0.9	173	1/4"	10.0	113
ST-CG25SM	6	25000	0.57	170	1/4"	10.0	105
ST-7765MHRE	6	19000	0.55	165	1/4"	10.0	85
ST-7734FM	6	18000	0.4	124	1/4"	10.0	85
ST-3370M	3	56000	0.13	132	1/4"	10.0	57
ST-10L	3	65000	0.1	160	1/8"	6.0	55
ST-10G	3	65000	0.1	160	1/8"	6.0	55

SZLIFIERKI PNEUMATYCZNE

• SZLIFIERKI OSCYLACYJNE I MIMOŚRODOWE

ST-77490

- z płaszczem wodnym
- prędkość: 8000 obr/min

ST-77494

- z płaszczem wodnym
- prędkość: 8000 obr/min

ST-77480

- z płaszczem wodnym
- prędkość: 8000 obr/min

ST-7717

- prędkość: 20000 obr/min

ST-7717S

- prędkość: 15000 obr/min

ST-7718

- prędkość: 8000 obr/min

ST-OSN-60-HE

- prędkość: 10000 obr/min

ST-OSG-60HE

- z odciągiem pyłu
- prędkość: 10000 obr/min

ST-7715P

- prędkość: 9000 obr/min

MODEL	Tarcza (mm)	Prędkość (obr/min)	Waga (kg)	Długość (mm)	Przyłącze	Średnica węża (mm)	Zużycie powietrza (l/min)
ST-77490	73 x 98	8000	0.9	150	1/4"	10.0	228
ST-77494	73 x 140	8000	0.95	170	1/4"	10.0	228
ST-77480	127	800	0.95	160	1/4"	10.0	228
ST-7717	100 x 110	20000	0.5	127	1/4"	10.0	142
ST-7717S	75 x 82	15000	0.5	127	1/4"	10.0	142
ST-7718	90 x 197	8000	1.97	203	1/4"	10.0	171
ST-OSN-60-HE	153	10000	0.85	166	1/4"	10.0	453
ST-OSG-60-HE	153	10000	0.94	221	1/4"	10.0	453
ST7715P	153	9000	2.1	254	1/4"	10.0	171

SZLIFIERKI PNEUMATYCZNE

• SZLIFIERKI TAŚMOWE

ST-C700
- prędkość: 18000 obr/min
- taśma: 10 x 330 mm

ST-C701
- prędkość: 18000 obr/min
- taśma: 13 x 457 mm

ST-C702
- prędkość: 18000 obr/min
- taśma: 19 x 457 mm

ST-C703
- prędkość: 18000 obr/min
- taśma: 20 x 520 mm

ST-C704
- prędkość: 13000 obr/min
- taśma: 30 x 540 mm

ST-7710
- prędkość: 16000 obr/min
- taśma: 20 x 520 mm

MODEL	Taśma (mm)	Prędkość (obr/min)	Waga (kg)	Długość (mm)	Przyłącze	Średnica węża (mm)	Zużycie powietrza (l/min)
ST-C700	10 X 330	18000	0.8	305	1/4"	10.0	57
ST-C701	13 X 457	18000	0.8	432	1/4"	10.0	57
ST-C702	19 X 457	18000	1.2	312	1/4"	10.0	85.5
ST-C703	20 X 520	18000	1.2	375	1/4"	10.0	85.5
ST-C704	30 X 540	13000	2.1	390	1/4"	10.0	85.5
ST-7710	20 X 520	16000	1.2	340	1/4"	10.0	171

POLERKI PNEUMATYCZNE

• *POLERKI KĄTOWE*

ST-7773

- prędkość: 4500 obr/min
- tarcza 180 mm

ST-7774

- prędkość: 2500 obr/min
- tarcza 180 mm

ST-7775

- prędkość: 4500 obr/min
- tarcza 180 mm

ST-7776

- prędkość: 2500 obr/min
- tarcza 180 mm

AGM-58

- głowica polerska dwuwarstwowa
- 152 mm - 5/8"

SGM-58

- głowica polerska jednowarstwowa
- 152 mm - 5/8"

AGM-AS58

- zestaw polerski na rzep
- 152 mm - 5/8"

AGM-BPOP58

- tarcza z gąbką na rzep
- 117 mm - 5/8"

MODEL	Średnica tarczy (mm)	Wrzeciono	Prędkość (obr/min)	Waga (kg)	Długość (mm)	Przyłącze	Średnica węża (mm)	Zużycie powietrza (l/min)
ST-7773	180	5/8"	4500	2.0	406	1/4"	10.0	171
ST-7774	180	5/8"	2500	2.9	406	1/4"	10.0	171
ST-7775	180	5/8"	4500	2.9	441	1/4"	10.0	171
ST-7776	180	5/8"	2500	2.9	453	1/4"	10.0	171

MŁOTKI PNEUMATYCZNE

• MŁOTKI IGŁOWE PROSTE

ST-2550

- uderzeń na min: 3700
- igły: Ø3 x 180 x 19szt

ST-2556

- uderzeń na min: 4600
- igły: Ø3 x 180 x 19szt

ST-2557

- uderzeń na min: 4600
- igły: Ø3 x 180 x 19szt

ST-2558

- uderzeń na min: 5500
- igły: Ø3 x 180 x 12szt

ST-2275

- uderzeń na min: 4000
- igły: Ø3 x 180 x 19szt

ST-2560

- uderzeń na min: 4000
- igły: Ø3 x 180 x 12szt

MODEL	Uderzeń na minutę (bpm)	Igły (Ø x mm x szt)	Waga (kg)	Długość (mm)	Przyłącze	Średnica węża (mm)	Zużycie powietrza (l/min)
ST-2550	3700	3 x 180 x 19	2.8	375	1/4"	10.0	285
ST-2556	4600	3 x 180 x 19	2.8	460	1/4"	10.0	427
ST-2557	4600	3 x 180 x 19	2.7	420	1/4"	10.0	285
ST-2558	5500	3 x 125 x 12	1.3	290	1/4"	10.0	85
ST-2275	4000	3 x 180 x 19	2.5	410	1/4"	10.0	250
ST-2560	4000	3 x 180 x 12	2.4	345	3/8"	12.0	201

MŁOTKI PNEUMATYCZNE

• *MŁOTKI IGŁOWE PISTOLETOWE*

ST-2553

- uderzeń na min: 3500
- igły: Ø3 x 180 x 28szt

ST-2553A

- z odciągiem pyłu
- uderzeń na min: 3500
- igły: Ø3 x 180 x 28szt

ST-2554

- uderzeń na min: 2500
- igły: Ø3 x 180 x 49szt

ST-2554A

- z odciągiem pyłu
- uderzeń na min: 2500
- igły: Ø3 x 180 x 49szt

ST-2555

- uderzeń na min: 3700
- igły: Ø3 x 180 x 19szt

ST-2559

- uderzeń na min: 3000
- igły: Ø3 x 180 x 28szt

MODEL	Uderzeń na minutę (bpm)	Igły (Ø x mm x szt)	Waga (kg)	Długość (mm)	Przyłącze	Średnica węża (mm)	Zużycie powietrza (l/min)
ST-2553	3500	3 x 180 x 28	3.6	350	3/8"	12.0	342
ST-2553A	3500	3 x 180 x 28	4.2	345	3/8"	12.0	250
ST-2554	2500	3 x 180 x 49	6.0	460	1/4"	10.0	285
ST-2554A	2500	3 x 180 x 49	6.4	450	1/4"	10.0	285
ST-2555	3700	3 x 180 x 19	2.7	330	1/4"	10.0	285
ST-2559	3000	3 x 180 x 28	4.7	445	3/8"	12.0	285

MŁOTKI PNEUMATYCZNE

• MŁOTKI PALCOWE

ST-2272
- uderzeń na min: 7000
- jednogłowicowy

ST-2272L
- uderzeń na min: 7000
- jednogłowicowy

ST-2274
- uderzeń na min: 2400
- trójgłowicowy

ST-3300
- młotek wbijak
- uderzeń na min: 1000

ST-3310
- młotek blacharski
- uderzeń na min: 1000

MODEL	Uderzeń na minutę (bpm)	Waga (kg)	Długość (mm)	Przyłącze	Średnica węża (mm)	Zużycie powietrza (l/min)
ST-2272	7000	2.3	560	1/4"	10.0	142
ST-2272L	7000	2.4	550	3/8"	12.0	142
ST-2274	2400	4.0	550	3/8"	12.0	327
ST-3300	1000	1.2	127	3/8"	12.0	140
ST-3310	1000	1.0	100	3/8"	12.0	140

MŁOTKI PNEUMATYCZNE

• MŁOTKI ŚCINAKI

ST-2231/H
- uderzeń na min: 2500
- skok tłoka: 81 mm
- uchwyt sześciokątny

ST-2232/H
- uderzeń na min: 2100
- skok tłoka: 96 mm
- uchwyt sześciokątny

ST-2234/H
- uderzeń na min: 2200
- skok tłoka: 103 mm
- uchwyt sześciokątny

ST-2211/H
- uderzeń na min: 4500
- skok tłoka: 41 mm
- uchwyt sześciokątny

ST-2219K/H
- uderzeń na min: 2100
- skok tłoka: 92 mm
- uchwyt sześciokątny

ST-2312K/H
- uderzeń na min: 3000
- skok tłoka: 66 mm
- uchwyt sześciokątny

MODEL	Uderzeń na minutę (bpm)	Skok tłoka (mm)	Waga (kg)	Długość (mm)	Przyłącze	Średnica węża (mm)	Zużycie powietrza (l/min)
ST-2231/H	2500	81	2.4	240	1/4"	10.0	283
ST-2232/H	2100	96	2.6	280	1/4"	10.0	283
ST-2234/H	2200	103	1.9	260	1/4"	10.0	452
ST-2211/H	4500	41	1.3	160	1/4"	10.0	143
ST-2219K/H	2100	92	2.04	225	1/4"	10.0	127
ST-2312K/H	3000	66	1.6	180	1/4"	10.0	157

MŁOTKI PNEUMATYCZNE

• MŁOTKI ŚCINAKI

ST-2103/H

- uderzeń na min: 1920
- skok tłoka: 94 mm
- uchwyt sześciokątny

ST-2104/H

- uderzeń na min: 1550
- skok tłoka: 102 mm
- uchwyt sześciokątny

ST-2201/R

- uderzeń na min: 2820
- skok tłoka: 25 mm
- uchwyt okrągły

ST-2202/R

- uderzeń na min: 2400
- skok tłoka: 51 mm
- uchwyt okrągły

ST-2203/H

- uderzeń na min: 19200
- skok tłoka: 77 mm
- uchwyt sześciokątny

ST-2204/H

- uderzeń na min: 1500
- skok tłoka: 102 mm
- uchwyt sześciokątny

ST-2200A/H

- uderzeń na min: 3000
- skok tłoka: 45 mm
- uchwyt sześciokątny

MODEL	Uderzeń na minutę (bpm)	Skok tłoka (mm)	Waga (kg)	Długość (mm)	Przyłącze	Średnica węża (mm)	Zużycie powietrza (l/min)
ST-2103/H	1920	94	8.6	400	3/8"	12.0	940
ST-2104/H	1550	102	8.9	425	3/8"	12.0	860
ST-2201/R	2820	25	5.5	308	3/8"	12.0	600
ST-2202/R	2400	51	5.9	327	3/8"	12.0	600
ST-2203/H	1920	77	6.5	378	3/8"	12.0	700
ST-2204/H	1500	102	7.0	410	3/8"	12.0	800
ST-2200A/H	3000	45	2.6	243	1/4"	10.0	400

NITOWNICE PNEUMATYCZNE

• NITOWNICE DO NITÓW I NITONAKRĘTEK

ST-66155V
- do nitów Ø2.4 - Ø4.8
- skok: 19.5 mm
- siła ciągu: 1088 kg

ST-66192V
- do nitów Ø4.8 - Ø6.4
- skok: 15.0 mm
- siła ciągu: 1695 kg

ST-6615
- do nitów Ø2.4 - Ø4.8
- skok: 14.0 mm
- siła ciągu: 720 kg

ST-6616
- do nitów Ø2.4 - Ø4.8
- skok: 17.0 mm
- siła ciągu: 900 kg

ST-6617
- do nitów Ø4.0 - Ø6.4
- skok: 17.0 mm
- siła ciągu: 1500 kg

ST-6355
- do nitonakrętek M3 - M12
- skok: 7.0 mm
- siła ciągu: 2176 kg

ST-6356
- do nitonakrętek M4 - M12
- skok: 16.5 mm
- siła ciągu: 2727 kg

MODEL	Rozmiar nitów / nitonakrętek	Skok (mm)	Siła ciągu (kg)	Ilość szczęk	Waga (kg)	Przyłącze	Średnica węża (mm)
ST-66155V	Ø2.4 - Ø4.8	19.5	1088	2	1.87	1/4"	10.0
ST-66192V	Ø4.8 - Ø6.4	15.0	1695	2	1.95	1/4"	10.0
ST-6615	Ø2.4 - Ø4.8	14.0	720	2	1.5	1/4"	10.0
ST-6616	Ø2.4 - Ø4.8	17.0	900	3	1.5	1/4"	10.0
ST-6617	Ø4.0 - Ø6.4	17.0	1500	3	2.4	1/4"	10.0
ST-6355	M3 - M12	7.0	2176	-	2.45	1/4"	10.0
ST-6356	M4 - M12	16.5	2727	-	3.95	1/4"	10.0

ZSZYWACZE PNEUMATYCZNE

• ZSZYWACZE I SZTYFCIARKI

ST-80/16

- typ zszywek: 80/6-16 mm
- pojemność magazynka: 160szt

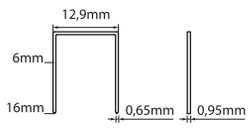

ST-90/25

- typ zszywek: 90/10-25 mm
- pojemność magazynka: 100szt

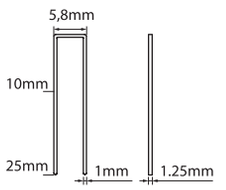

ST-90/40

- typ zszywek: 90/19-40 mm
- pojemność magazynka: 100szt

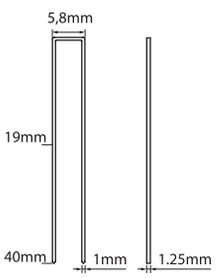

ST-92/25

- typ zszywek: 80/6-16 mm
- pojemność magazynka: 100szt

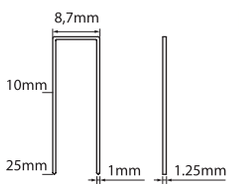

ST-F18/50

- typ sztyftów: 80/6-16 mm
- pojemność magazynka: 100szt

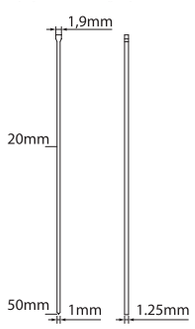

ST-P0.6/22

- typ sztyftów: 80/6-16 mm
- pojemność magazynka: 100szt

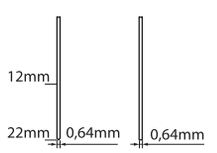

MODEL	Typ zszywek	Pojemność magazynka (szt)	Waga (kg)	Wymiary (H x W x L)	Przyłącze	Średnica węża (mm)
ST-80/16	80 / 6-16 mm	160	0.9	145 x 45 x 225	1/4"	10.0
ST-90/25	90 / 10-25 mm	100	1.2	174 x 55 x 250	1/4"	10.0
ST-90/40	90 / 19-40 mm	100	2.2	262 x 80 x 285	1/4"	10.0
ST-92/25	92 / 25-10mm	100	1.2	174 x 55 x 250	1/4"	10.0
ST-F18/50	18 / 20-50mm	100	1.4	240 x 59 x 235	1/4"	10.0
ST-P0.6/22	S0.6 / 12-22mm	200	1.0	152 x 45 x 225	1/4"	10.0

Ponadto w ofercie

- Sprężarki tłokowe olejowe i bezolejowe
- Sprężarki śrubowe
- Sprężarki spiralne
- Sprężarki medyczne i stomatologiczne
- Części ekploatacyjne do sprężarek
- Pompy próżniowe
- Generatory azotu i tlenu
- Osuszacze ziębnicze
- Osuszacze adsorpcyjne
- Separatory kondensatu
- Zbiorniki ciśnieniowe
- Instalacje pneumatyczne
- Manometry i wakuometry

PNEUMATIG
ul. Wielkopolska 158
81-534 Gdynia

+48 58 622 49 22
+48 58 622 49 25
+48 58 622 29 43

www.pneumatig.eu
www.sumake.eu
www.ypc.pl